Safe Operation Practices • Set-Up • Operation • Maintenance • Service • Troubleshooting • Warranty

TROY-BILT®

OPERATOR'S MANUAL

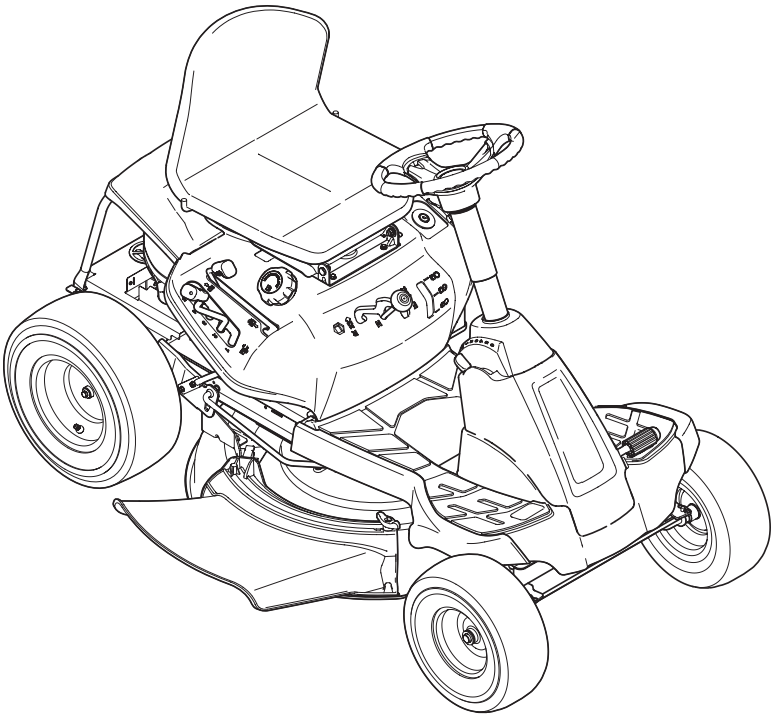

Lawn Tractor — 26J Mini-Rider

⚠ WARNING

READ AND FOLLOW ALL SAFETY RULES AND INSTRUCTIONS IN THIS MANUAL BEFORE ATTEMPTING TO OPERATE THIS MACHINE.
FAILURE TO COMPLY WITH THESE INSTRUCTIONS MAY RESULT IN PERSONAL INJURY.

P. O. Box 1386, 97 KENT AVENUE, KITCHENER, ON N2G 4J1

Printed In USA

769-09603B
6.7.15

To The Owner

1

Thank You

Thank you for purchasing your new equipment. It was carefully engineered to provide excellent performance when properly operated and maintained.

Please read this entire manual prior to operating the equipment. It instructs you how to safely and easily set up, operate and maintain your machine. Please be sure that you, and any other persons who will operate the machine, carefully follow the recommended safety practices at all times. Failure to do so could result in personal injury or property damage.

All information in this manual is relative to the most recent product information available at the time of printing. Review this manual frequently to familiarize yourself with the machine, its features and operation. Please be aware that this Operator's Manual may cover a range of product specifications for various models. Characteristics and features discussed and/or illustrated in this manual may not be applicable to all models.

The manufacturer reserves the right to change product specifications, designs and equipment without notice and without incurring obligation.

If you have any problems or questions concerning the machine, phone your local service dealer or contact us directly. Customer Support telephone numbers, website address and mailing address can be found on this page. We want to ensure your complete satisfaction at all times.

Throughout this manual, all references to *right* and *left* side of the machine are observed from the operating position.

The engine manufacturer is responsible for all engine-related issues with regards to performance, power-rating, specifications, warranty and service. Please refer to the engine manufacturer's Owner's/Operator's Manual, packed separately with your machine, for more information.

Table of Contents

Safe Operation Practices 3
Assembly & Set-Up 10
Controls & Features 15
Operation 18
Maintenance & Adjustment 22
Service 26
Troubleshooting 30
Replacement Parts 31
Attachments & Accessories 32
Warranty 33
Emission control warranty statement 34

Record Product Information

Before setting up and operating your new equipment, please locate the model plate on the equipment and record the information in the provided area to the right. You can locate the model plate under the operator's seat. Flip the seat forward to view the model plate. This information will be necessary, should you seek technical support via our web site or with your local dealer.

MODEL NUMBER

☐☐☐☐☐☐☐☐☐☐☐

SERIAL NUMBER

☐☐☐☐☐☐☐☐☐☐☐

Customer Support

Please do NOT return the unit to the retailer from which it was purchased, without first contacting Customer Support.

If you have difficulty assembling this product or have any questions regarding the controls, operation, or maintenance of this machine, you can seek help from the experts. Choose from the options below:

◊ Visit our web at www.troybilt.ca

◊ Locate your nearest dealer from Customer Support: 1-800-668-1238

◊ Contact Troy Bilt • P.O. Box 1386 • 97 Kent Avenue • Kitchener, Ontario, Canada • N2G 4J1

Important Safe Operation Practices

2

WARNING: This symbol points out important safety instructions which, if not followed, could endanger the personal safety and/or property of yourself and others. Read and follow all instructions in this manual before attempting to operate this machine. Failure to comply with these instructions may result in personal injury.
When you see this symbol. **HEED ITS WARNING!**

WARNING: Engine Exhaust, some of its constituents, and certain vehicle components contain or emit chemicals known to State of California to cause cancer and birth defects or other reproductive harm.

WARNING: Battery posts, terminals, and related accessories contain lead and lead compounds, chemicals known to the State of California to cause cancer and reproductive harm. *Wash hands after handling.*

DANGER: This machine was built to be operated according to the safe operation practices in this manual. As with any type of power equipment, carelessness or error on the part of the operator can result in serious injury. This machine is capable of amputating fingers, hands, toes and feet and throwing objects. Failure to observe the following safety instructions could result in serious injury or death.

General Operation

1. Read, understand, and follow all instructions on the machine and in the manual(s) before attempting to assemble and operate. Keep this manual in a safe place for future and regular reference and for ordering replacement parts.
2. Be familiar with all controls and their proper operation. Know how to stop the machine and disengage them quickly.
3. Never allow children under 14 years of age to operate this machine. Children 14 and over should read and understand the instructions and safe operation practices in this manual and on the machine and should be trained and supervised by an adult.
4. Never allow adults to operate this machine without proper instruction.
5. To help avoid blade contact or a thrown object injury, keep bystanders, helpers, children and pets at least 75 feet from the machine while it is in operation. Stop machine if anyone enters the area.
6. Thoroughly inspect the area where the equipment is to be used. Remove all stones, sticks, wire, bones, toys, and other foreign objects which could be picked up and thrown by the blade(s). Thrown objects can cause serious personal injury.
7. Plan your mowing pattern to avoid discharge of material toward roads, sidewalks, bystanders and the like. Also, avoid discharging material against a wall or obstruction which may cause discharged material to ricochet back toward the operator.
8. Always wear safety glasses or safety goggles during operation and while performing an adjustment or repair to protect your eyes. Thrown objects which ricochet can cause serious injury to the eyes.
9. Wear sturdy, rough-soled work shoes and close-fitting slacks and shirts. Loose fitting clothes and jewelry can be caught in movable parts. Never operate this machine in bare feet or sandals.
10. Be aware of the mower and attachment discharge direction and do not point it at anyone. Do not operate the mower without the discharge cover or entire grass catcher in its proper place.
11. Do not put hands or feet near rotating parts or under the cutting deck. Contact with the blade(s) can amputate hands and feet.
12. A missing or damaged discharge cover can cause blade contact or thrown object injuries.
13. Stop the blade(s) when crossing gravel drives, walks, or roads and while not cutting grass.
14. Watch for traffic when operating near or crossing roadways. This machine is not intended for use on any public roadway.
15. Do not operate the machine while under the influence of alcohol or drugs.

16. Mow only in daylight or good artificial light.
17. Never carry passengers.
18. Disengage blade(s) before shifting into reverse. Back up slowly. Always look down and behind before and while backing to avoid a back-over accident.
19. Slow down before turning. Operate the machine smoothly. Avoid erratic operation and excessive speed.
20. Disengage blade(s), set parking brake, stop engine and wait until the blade(s) come to a complete stop before removing grass catcher, emptying grass, unclogging chute, removing any grass or debris, or making any adjustments.
21. Never leave a running machine unattended. Always turn off blade(s), place transmission in neutral, set parking brake, stop engine and remove key before dismounting.
22. Use extra care when loading or unloading the machine into a trailer or truck. This machine should not be driven up or down ramp(s), because the machine could tip over, causing serious personal injury. The machine must be pushed manually on ramp(s) to load or unload properly.
23. Muffler and engine become hot and can cause a burn. Do not touch.
24. Check overhead clearances carefully before driving under low hanging tree branches, wires, door openings etc., where the operator may be struck or pulled from the machine, which could result in serious injury.
25. Disengage all attachment clutches, depress the brake pedal completely and shift into neutral before attempting to start engine.
26. Your machine is designed to cut normal residential grass of a height no more than 10". Do not attempt to mow through unusually tall, dry grass (e.g., pasture) or piles of dry leaves. Dry grass or leaves may contact the engine exhaust and/or build up on the mower deck presenting a potential fire hazard.
27. Use only accessories and attachments approved for this machine by the machine manufacturer. Read, understand and follow all instructions provided with the approved accessory or attachment.
28. Data indicates that operators, age 60 years and above, are involved in a large percentage of riding mower-related injuries. These operators should evaluate their ability to operate the riding mower safely enough to protect themselves and others from serious injury.
29. If situations occur which are not covered in this manual, use care and good judgment. Contact your customer service representative for assistance.

Slope Operation

Slopes are a major factor related to loss of control and tip-over accidents which can result in severe injury or death. All slopes require extra caution. If you cannot back up the slope or if you feel uneasy on it, do not mow it.

For your safety, use the slope gauge included as part of this manual to measure slopes before operating this machine on a sloped or hilly area. If the slope is greater than 12 degrees as shown on the slope gauge, do not operate this machine on that area or serious injury could result.

Do:

1. Mow up and down slopes, not across. Exercise extreme caution when changing direction on slopes.
2. Watch for holes, ruts, bumps, rocks, or other hidden objects. Uneven terrain could overturn the machine. Tall grass can hide obstacles.
3. Use slow speed. Choose a low enough speed setting so that you will not have to stop or shift while on the slope. Tires may lose traction on slopes even though the brakes are functioning properly. Always keep machine in gear when going down slopes to take advantage of engine braking action.
4. Follow the manufacturer's recommendations for wheel weights or counterweights to improve stability.
5. Use extra care with grass catchers or other attachments. These can change the stability of the machine.
6. Keep all movement on the slopes slow and gradual. Do not make sudden changes in speed or direction. Rapid engagement or braking could cause the front of the machine to lift and rapidly flip over backwards which could cause serious injury.
7. Avoid starting or stopping on a slope. If tires lose traction, disengage the blade(s) and proceed slowly straight down the slope.

Do Not:

1. Do not turn on slopes unless necessary; then, turn slowly and gradually downhill, if possible.
2. Do not mow near drop-offs, ditches or embankments. The mower could suddenly turn over if a wheel is over the edge of a cliff, ditch, or if an edge caves in.
3. Do not try to stabilize the machine by putting your foot on the ground.
4. Do not use a grass catcher on steep slopes.
5. Do not mow on wet grass. Reduced traction could cause sliding.
6. Do not shift to neutral and coast downhill. Over-speeding may cause the operator to lose control of the machine resulting in serious injury or death.
7. Do not tow heavy pull behind attachments (e.g. loaded dump cart, lawn roller, etc.) on slopes greater than 5 degrees. When going down hill, the extra weight tends to push the tractor and may cause you to loose control (e.g. tractor may speed up, braking and steering ability are reduced, attachment may jack-knife and cause tractor to overturn).

Children

1. Tragic accidents can occur if the operator is not alert to the presence of children. Children are often attracted to the machine and the mowing activity. They do not understand the dangers. Never assume that children will remain where you last saw them.
    a. Keep children out of the mowing area and in watchful care of a responsible adult other than the operator.

b. Be alert and turn machine off if a child enters the area.

c. Before and while backing, look behind and down for small children.

d. Never carry children, even with the blade(s) shut off. They may fall off and be seriously injured or interfere with safe machine operation.

e. Use extreme care when approaching blind corners, doorways, shrubs, trees or other objects that may block your vision of a child who may run into the path of the machine.

f. **To avoid back-over accidents, always disengage the cutting blade(s) before shifting into Reverse. If equipped, the "Reverse Caution Mode" should not be used when children or others are around.**

g. Keep children away from hot or running engines. They can suffer burns from a hot muffler.

h. Remove key when machine is unattended to prevent unauthorized operation.

2. Never allow children under 14 years of age to operate this machine. Children 14 and over should read and understand the instructions and safe operation practices in this manual and on the machine and should be trained and supervised by an adult.

Towing

1. Tow only with a machine that has a hitch designed for towing. Do not attach towed equipment except at the hitch point.
2. Follow the manufacturers recommendation for weight limits for towed equipment and towing on slopes.
3. Never allow children or others in or on towed equipment.
4. On slopes, the weight of the towed equipment may cause loss of traction and loss of control.
5. Always use extra caution when towing with a machine capable of making tight turns (e.g. "zero-turn" ride-on mower). Make wide turns to avoid jack-knifing.
6. Travel slowly and allow extra distance to stop.
7. Do not shift to neutral and coast downhill.

Service

Safe Handling of Gasoline:

1. To avoid personal injury or property damage use extreme care in handling gasoline. **Gasoline is extremely flammable and the vapors are explosive.** Serious personal injury can occur when gasoline is spilled on yourself or your clothes which can ignite. Wash your skin and change clothes immediately.

   a. Use only an approved gasoline container.

   b. Never fill containers inside a vehicle or on a truck or trailer bed with a plastic liner. Always place containers on the ground away from your vehicle before filling.

   c. When practical, remove gas-powered equipment from the truck or trailer and refuel it on the ground. If this is not possible, then refuel such equipment on a trailer with a portable container, rather than from a gasoline dispenser nozzle.

   d. Keep the nozzle in contact with the rim of the fuel tank or container opening at all times until fueling is complete. Do not use a nozzle lock-open device.

   e. Extinguish all cigarettes, cigars, pipes and other sources of ignition.

   f. Never fuel machine indoors.

   g. Never remove gas cap or add fuel while the engine is hot or running. Allow engine to cool at least two minutes before refueling.

   h. Never over fill fuel tank. Fill tank to no more than ½ inch below bottom of filler neck to allow space for fuel expansion.

   i. Replace gasoline cap and tighten securely.

   j. If gasoline is spilled, wipe it off the engine and equipment. Move machine to another area. Wait 5 minutes before starting the engine.

   k. To reduce fire hazards, keep machine free of grass, leaves, or other debris build-up. Clean up oil or fuel spillage and remove any fuel soaked debris.

   l. Never store the machine or fuel container inside where there is an open flame, spark or pilot light as on a water heater, space heater, furnace, clothes dryer or other gas appliances.

   m. Allow a machine to cool at least five minutes before storing.

General Service

1. Never run an engine indoors or in a poorly ventilated area. Engine exhaust contains carbon monoxide, an odorless, and deadly gas.
2. Before cleaning, repairing, or inspecting, make certain the blade(s) and all moving parts have stopped. Disconnect the spark plug wire and ground against the engine to prevent unintended starting.
3. Periodically check to make sure the blades come to complete stop within approximately (5) five seconds after operating the blade disengagement control. If the blades do not stop within the this time frame, your machine should be serviced professionally by an authorized Service Dealer.
4. Check brake operation frequently as it is subjected to wear during normal operation. Adjust and service as required.
5. Check the blade(s) and engine mounting bolts at frequent intervals for proper tightness. Also, visually inspect blade(s) for damage (e.g., excessive wear, bent, cracked). Replace the blade(s) with the original equipment manufacturer's (O.E.M.) blade(s) only, listed in this manual. "Use of parts which do not meet the original equipment specifications may lead to improper performance and compromise safety!"

6. Mower blades are sharp. Wrap the blade or wear gloves, and use extra caution when servicing them.
7. Keep all nuts, bolts, and screws tight to be sure the equipment is in safe working condition.
8. Never tamper with the safety interlock system or other safety devices. Check their proper operation regularly.
9. After striking a foreign object, stop the engine, disconnect the spark plug wire(s) and ground against the engine. Thoroughly inspect the machine for any damage. Repair the damage before starting and operating.
10. Never attempt to make adjustments or repairs to the machine while the engine is running.
11. Grass catcher components and the discharge cover are subject to wear and damage which could expose moving parts or allow objects to be thrown. For safety protection, frequently check components and replace immediately with original equipment manufacturer's (O.E.M.) parts only, listed in this manual. "Use of parts which do not meet the original equipment specifications may lead to improper performance and compromise safety!"
12. Do not change the engine governor settings or over-speed the engine. The governor controls the maximum safe operating speed of the engine.
13. Maintain or replace safety and instruction labels, as necessary.
14. Observe proper disposal laws and regulations for gas, oil, etc. to protect the environment.
15. According to the Consumer Products Safety Commission (CPSC) and the U.S. Environmental Protection Agency (EPA), this product has an *Average Useful Life* of seven (7) years, or 270 hours of operation. At the end of the *Average Useful Life* have the machine inspected annually by an authorized service dealer to ensure that all mechanical and safety systems are working properly and not worn excessively. Failure to do so can result in accidents, injuries or death.

Do not modify engine

To avoid serious injury or death, do not modify engine in any way. Tampering with the governor setting can lead to a runaway engine and cause it to operate at unsafe speeds. Never tamper with factory setting of engine governor.

Notice Regarding Emissions

Engines which are certified to comply with California and federal EPA emission regulations for SORE (Small Off Road Equipment) are certified to operate on regular unleaded gasoline, and may include the following emission control systems: Engine Modification (EM), Oxidizing Catalyst (OC), Secondary Air Injection (SAI) and Three Way Catalyst (TWC) if so equipped.

Spark Arrestor

WARNING! This machine is equipped with an internal combustion engine and should not be used on or near any unimproved forest-covered, brushcovered or grass-covered land unless the engine's exhaust system is equipped with a spark arrester meeting applicable local or state laws (if any).

If a spark arrester is used, it should be maintained in effective working order by the operator.

A spark arrester for the muffler is available through your nearest engine authorized service dealer.

WARNING! Your Responsibility—Restrict the use of this power machine to persons who read, understand and follow the warnings and instructions in this manual and on the machine.

SAVE THESE INSTRUCTIONS!

Safety Symbols

This page depicts and describes safety symbols that may appear on this product. Read, understand, and follow all instructions on the machine before attempting to assemble and operate.

Symbol	Description
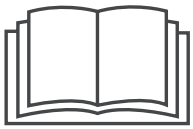	READ THE OPERATOR'S MANUAL(S) Read, understand, and follow all instructions in the manual(s) before attempting to assemble and operate
	DANGER— ROTATING BLADES Never carry passengers. Never carry children, even with the blades off.
	DANGER— ROTATING BLADES To avoid a back-over accident, keep children away from the machine while it is in operation. Mowing in reverse is not recommended.
	WARNING— ROTATING BLADES Do not put hands or feet near rotating parts or under the cutting deck. Contact with the blade(s) can amputate hands and feet. Be sure blades and engine are stopped before placing hands or feet near blades.
	DANGER— ROTATING BLADES Always look down and behind before and while backing to avoid a back-over accident.
	DANGER— BYSTANDERS Keep bystanders, helpers, children and pets at least 75 feet from the machine while it is in operation.
	WARNING— THROWN OBJECTS This machine may pick up and throw and objects which can cause serious personal injury.
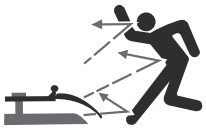	WARNING—THROWN OBJECTS This machine may pick up and throw and objects which can cause serious personal injury.
	WARNING— SLOPE OPERATION Go up and down slopes, not across.
	WARNING— SLOPE OPERATION Use extra caution on slopes. Do not mow slopes greater than 12°. If machine stops going uphill, stop blades back down slowly.
	DANGER— SLOPE OPERATION Do not operate this machine where it could tip or slip. Avoid sudden turns. Use low speed.

Safety Symbols

This page depicts and describes safety symbols that may appear on this product. Read, understand, and follow all instructions on the machine before attempting to assemble and operate.

Symbol	Description
	DANGER— GUARDS, SHEILDS, SWITCHES, ETC. Keep safety devices (Guards, Sheilds, Switches, Etc.) in place and working.
	WARNING— MACHINE IS HOT Allow the engine to cool at least two minutes before refueling or storing.
	WARNING— THIS EQUIPMENT MAY CREATE SPARKS Operation of this equipment may create sparks that can start fires around dry vegetation. Do not drive through piles of dry leaves or tall dry grass (Max. 10”). Keep the machine free of debris.
	WARNING— HOT SURFACE Engine parts, especially the muffler, become extremely hot during operation. Allow engine and muffler to cool before touching.
	DANGER — ROTATING BLADES To reduce the risk of injury, keep hands and feet away. Do not operate unless discharge cover or grass catcher is in its proper place. If damaged, replace immediately.
	WARNING— THIS EQUIPMENT MAY CREATE SPARKS Operation Of This Equipment May Create Sparks That Can Start Fires Around Dry Vegetation. A Spark Arrestor May Be Required. The Operator Should Contact Local Fire Agencies For Laws Or Regulations Relating To Fire Prevention Requirements.
	WARNING— CARBON MONOXIDE Never run an engine indoors or in a poorly ventilated area. Engine exhaust contains carbon monoxide, an odorless and deadly gas.
	DANGER— ROTATING BLADES Do not step on the cutting deck.

Slope Gauge

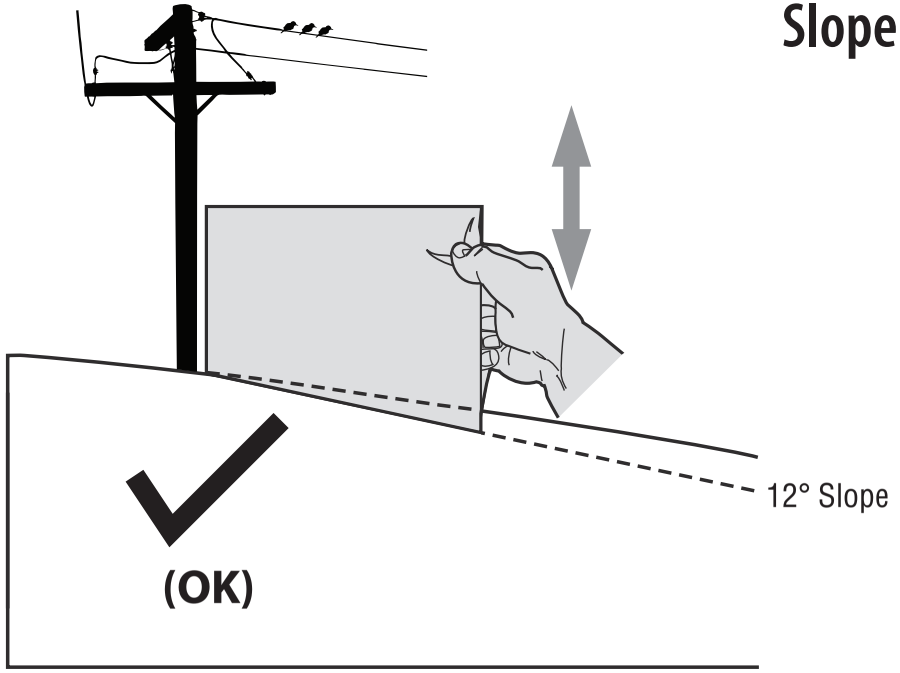

Figure 1

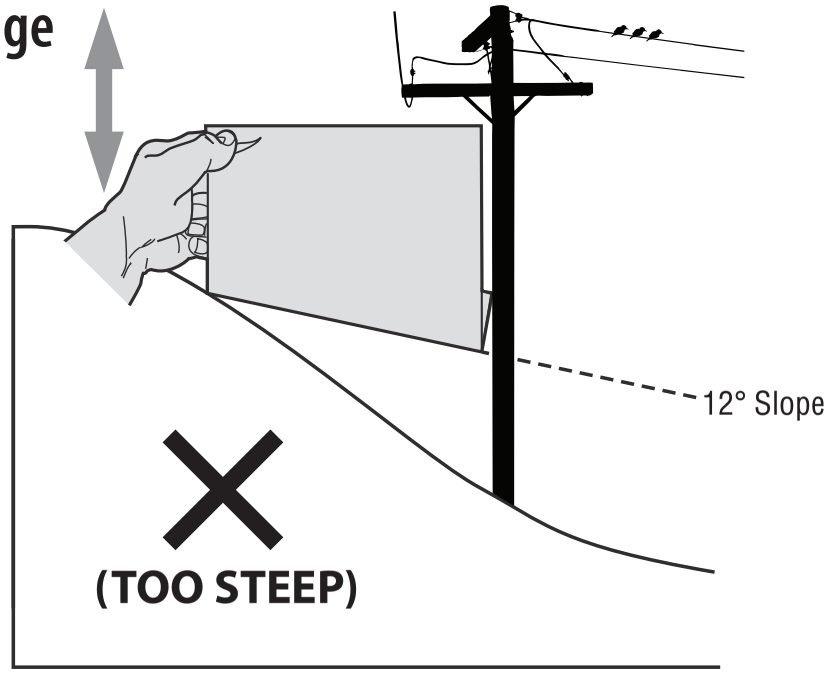

Figure 2

12° dashed line

USE THIS SLOPE GAUGE TO DETERMINE IF A SLOPE IS TOO STEEP FOR SAFE OPERATION!

To check the slope, proceed as follows:

1. Remove this page and fold along the dashed line.
2. Locate a vertical object on or behind the slope (e.g. a pole, building, fence, tree, etc.)
3. Align either side of the slope gauge with the object (See Figure 1 and Figure 2).
4. Adjust gauge up or down until the left corner touches the slope (See Figure 1 and Figure 2).
5. If there is a gap below the gauge, the slope is too steep for safe operation (See Figure 2 above).

WARNING! Slopes are a major factor related to tip-over and roll-over accidents which can result in severe injury or death. Do not operate machine on slopes in excess of 12 degrees. All slopes require extra caution. If you cannot back up the slope or if you feel uneasy on it, do not mow it. Always mow up and down slopes, never across the face of slopes.

Contents of Crate

- One Riding Mower
- One Steering Wheel/Shaft Assembly
- One Rear Hitch Plate
- One Riding Mower Operator's Manual
- One Seat Assembly
- One Rear Engine Cover
- One Oil Drain Sleeve
- One Hardware Pack
- One Discharge Chute Assembly
- One Mulch Plug (*)
- One Steering Pedestal Cap
- One Engine Operator's Manual

** If equipped*

Contents of Hardware Pack

Before beginning installation, remove all the contents from the crate and all the hardware from the pack from to make sure everything is present. Hardware is listed below. Part numbers are shown in parentheses.

- Hitch Plate
- Seat Mounting Bracket *(with two shoulder bolts & lock nuts installed)*

Recommended Tools for Assembly

- 3/8" Wrench (or socket)
- 1/2" Wrench (or socket)
- Phillips Screw Driver
- 1/4" Drive Ratchet
- 9/16" Socket
- 7/16" wrench

Installing The Steering Wheel Assembly

If the steering wheel assembly for your tractor did not come alredy installed, follow the steps below:

1. Slide the pedestal cap onto the steering shaft so that when the steering shaft is installed on the tractor, the pedestal cap will be upright as shown in Figure 3-1.
2. Remove the shoulder bolt and lock nut from the steering shaft and retain for later steps.
3. With the steering wheel assembly upright and positioned over the lower steering shaft on the tractor, align the steering wheel so that with the tractor wheels straight, the large opening on the steering wheel is facing forward.

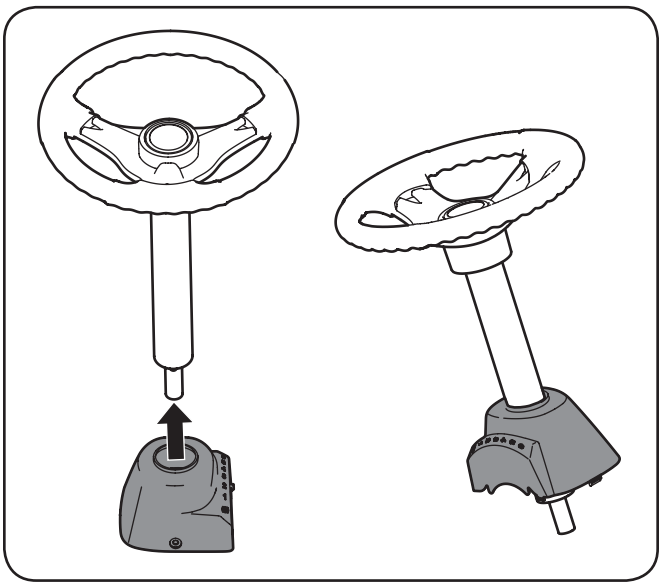

Figure 3-1

4. Lower the steering wheel assembly onto the lower steering shaft and secure with the shoulder bolt and lock nut previously removed. See Figure 3-2.

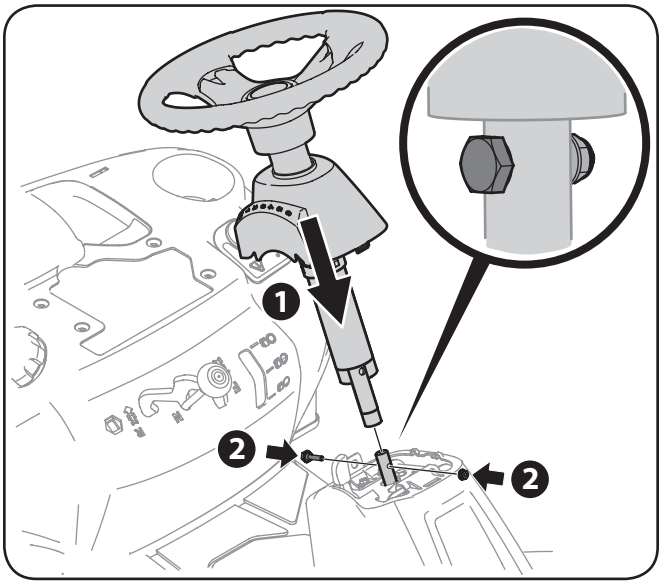

Figure 3-2

5. Tighten the shoulder bolt and lock nut using a 9/16" wrench and 7/16"wrench or socket.
6. Remove the pedestal cap mount hex screw factory installed and located on the tractor's steering console. Retain the screw for later instructions.
7. Slide the Pedestal cap down onto the tractor (1) and slighty rotate to the right to clip into place. Secure the pedestal with the hex screw (2) previously removed. See Figure 3-3.

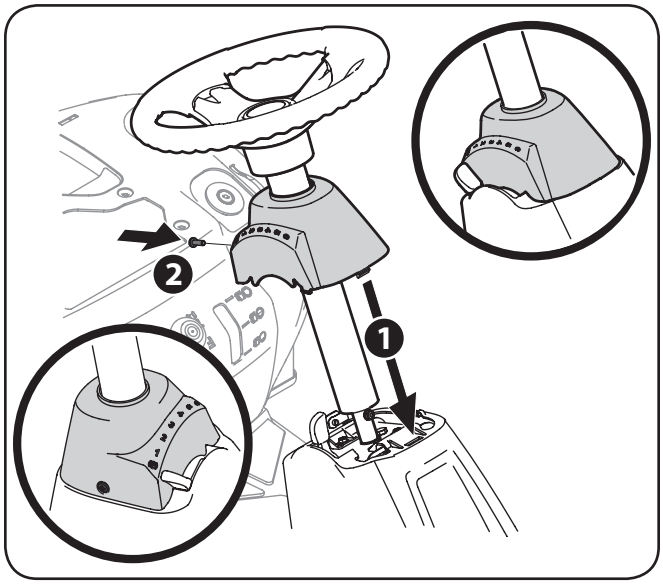

Figure 3-3

Attaching The Seat

If the seat for your tractor was not attached at the factory, follow the applicable instructions below to attach it.

1. Remove the shoulder bolts and lock nuts from the seat mounting bracket included in your hardware pack. See Figure 3-4.

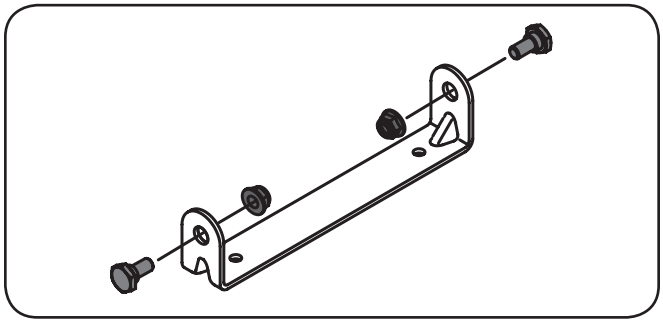

Figure 3-4

2. Remove the two self-tapping bolts factory installed on the tractor. See Figure 3-5.

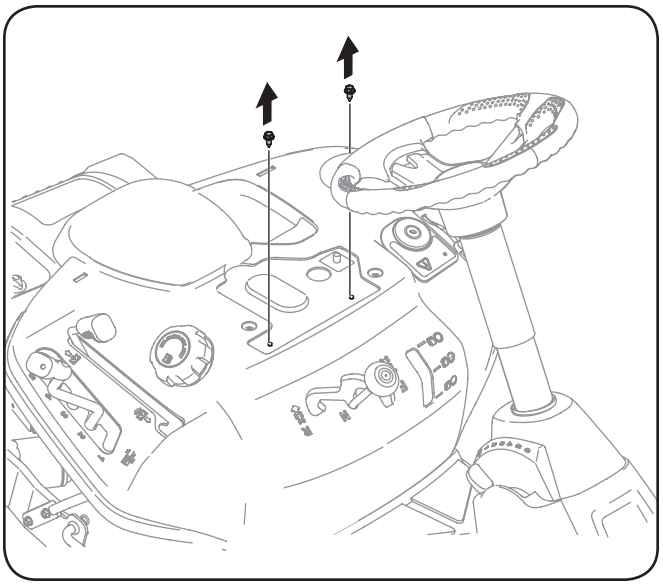

Figure 3-5

3. Align the seat bracket in place over the holes from where the self-tapping bolts were removed, as shown in Figure 3-6.
4. Using a ¼-inch drive ratchet with a ⅜" socket, secure the seat bracket with the self-tapping bolts removed in step 2. See Figure 3-6.

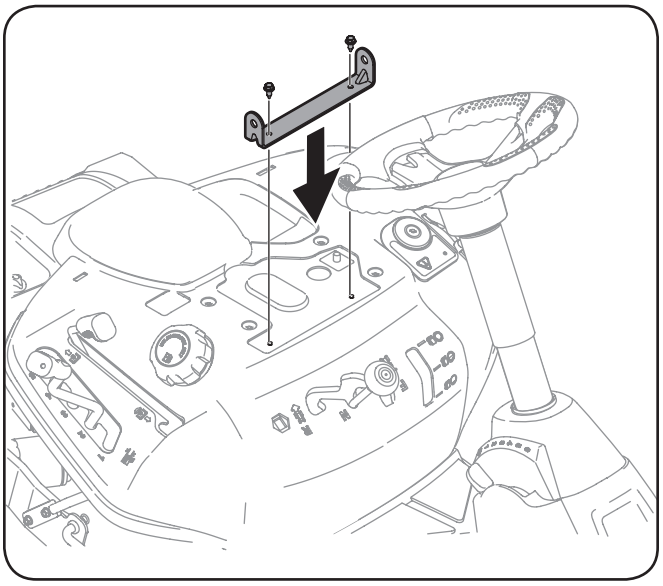

Figure 3-6

CAUTION: Do *not* use any type of power tool (e.g. impact gun or electric drill with nut driver attached) when tightening the self-tapping bolts to attach the seat bracket.

5. Position the seat assembly over the seat mounting bracket, aligning the holes provided.
6. Install the two shoulder bolts and lock nuts removed from the seat mounting bracket in Step 1. See Figure 3-7.

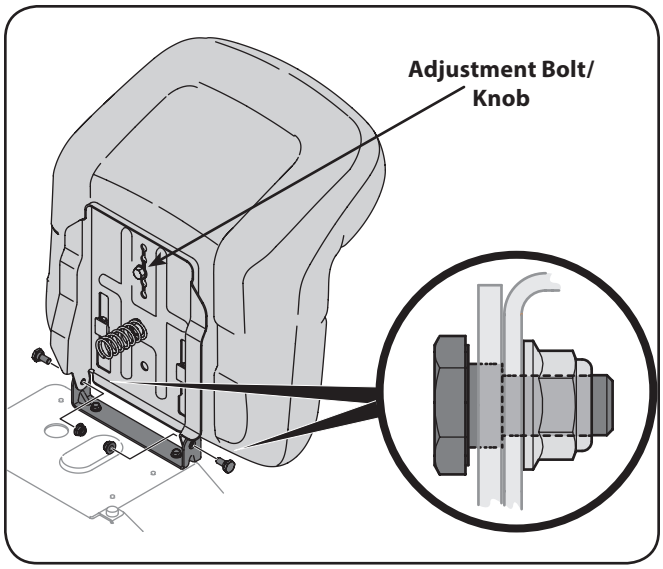

Figure 3-7

Note: Make sure that the bolt's shoulder is completely recessed into the seat bracket when securing the lock nut.

7. To adjust the position of the seat, loosen the adjustment bolt/knob on the bottom of the seat. Slide the seat forward or backward as desired. Retighten the adjustment bolt/knob. Refer to Figure 3-7.

Installing The Deck Chute

WARNING! NEVER operate this tractor without either the mulch plug or deck chute installed.

1. Remove the wing knobs installed on the mowing deck and retain for later installation.
2. Install the deck chute into the deck discharge opening on the deck. The studs on the deck surface will fit through the holes on the upper portion of the deck chute. The small tab on the deck lip area will fit through the square cutout on the lower portion of the deck chute. See Figure 3-8.

   Note: Make certain that the upper-rear portion of deck chute is depressing the safety switch located on the deck surface. The engine will not start without the deck chute properly in place.
3. Secure the deck chute by tightening the wing knobs removed earlier. See Figure 3-8.

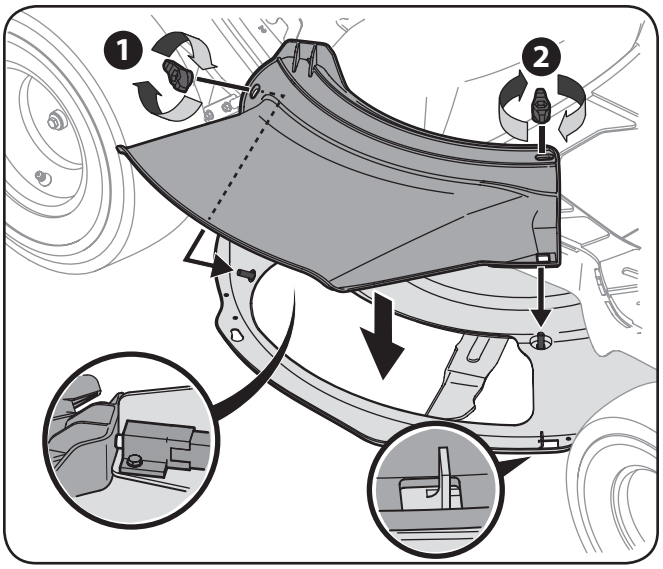

Figure 3-8

Installing the Mulch Plug (if equipped)

WARNING! NEVER operate this tractor without either the mulch plug or deck chute installed.

1. Remove the wing knobs installed on the mowing deck and retain for later installation.
2. Install the mulch plug into the deck discharge opening on the deck. The studs on the deck surface will fit through the holes on the upper portion of the mulch plug. The small tab on the deck lip area will fit through the square cutout on the lower portion of the mulch plug. See Figure 3-9.

   Note: Make certain that the upper-rear portion of mulch plug is depressing the safety switch located on the deck surface. The engine will not start without the mulch plug properly in place.

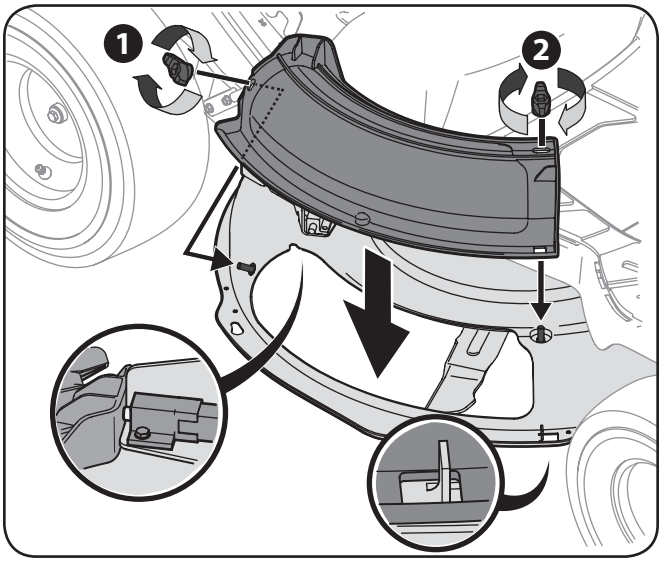

Figure 3-9

3. Secure the mulch plug by tightening the wing knobs removed earlier.

Install The Rear Engine Cover

1. Remove the two factory installed hex screws located on the rear engine cover mounting bracket. Retain the screws for later instructions. See Figure 3-10.
2. Install the rear engine cover by positioning it in place as shown in Figure 3-10. Tip the engine cover forward to fit it into the slots provided, then rotate it backwards to align the mounting holes.

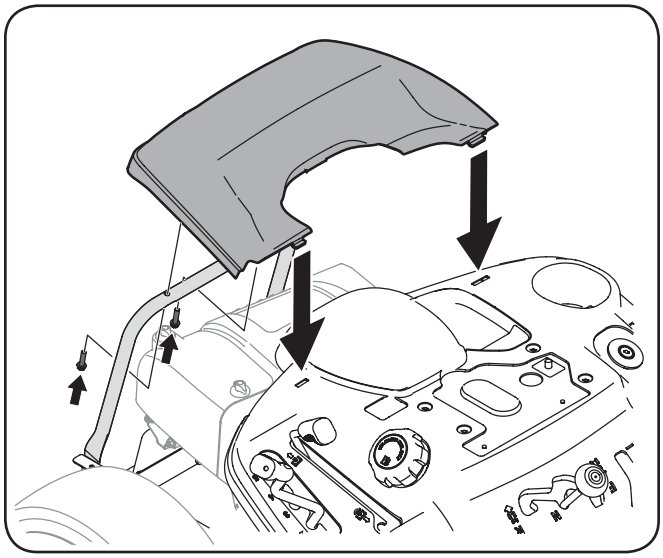

Figure 3-10

3. Secure the cover with the two hex screws previously removed. Do *not* to over-tighten.

Installing the Hitch Plate (if equipped)

1. Remove the factory installed hitch plate mounting hardware located on the rear of the tractor. See Figure 3-11.
2. Position the hitch plate, packed with the loose parts, with the flat side up as shown in Figure 3-11. Secure using the two bolts and hex nuts previously removed.

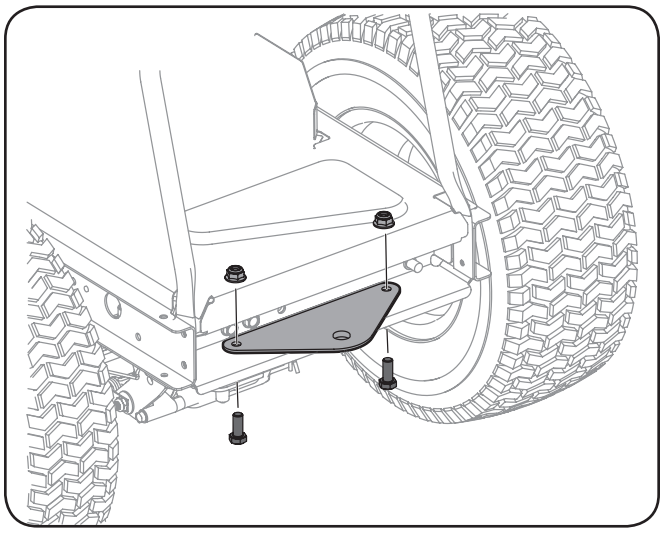

Figure 3-11

Connecting the Battery Cables

CALIFORNIA PROPOSITION 65 WARNING: Battery posts, terminals, and related accessories contain lead and lead compounds, chemicals known to the State of California to cause cancer and reproductive harm. Wash hands after handling.

CAUTION: When attaching battery cables, always connect the POSITIVE (Red) wire to its terminal first, followed by the NEGATIVE (Black) wire.

For shipping reasons, both battery cables on your equipment may have been left disconnected from the terminals at the factory. To connect the battery cables, proceed as follows:

NOTE: The positive battery terminal is marked Pos. (+). The negative battery terminal is marked Neg. (–).

1. Remove the factory installed hex bolts and sems nuts located on the end of the wiring harness. Retain the hardware for later instructions.
2. Remove the plastic cover, if present, from the positive battery terminal and attach the red cable to the positive battery terminal (+) with one of the bolts and hex nuts, previously removed, using a 7/16 inch wrench and socket. See Figure 3-12.

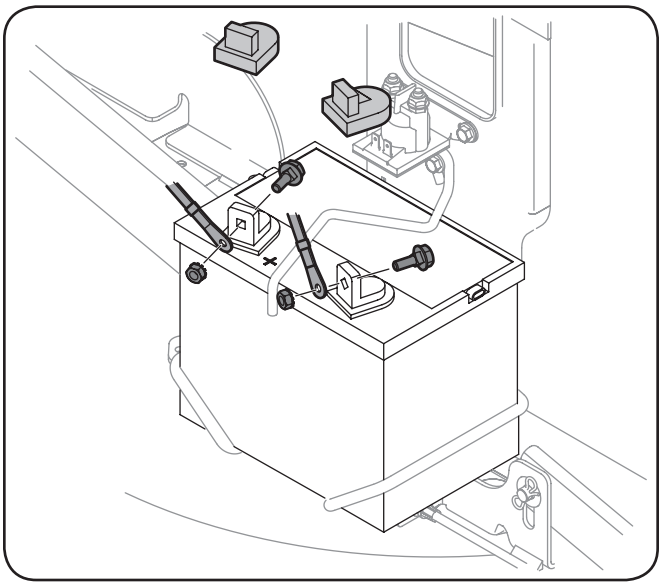

Figure 3-12

3. Remove the plastic cover, if present, from the negative battery terminal and attach the black cable to the negative battery terminal (–) with the remaining bolt and hex nut. See Figure 3-12.
4. Position the red rubber boot over the positive battery terminal to help protect it from corrosion.

   NOTE: If the battery is put into service after the date shown on top/side of battery, charge the battery as instructed in the Maintenance section your Operator's Manual prior to operating the tractor.

Tire Pressure

WARNING! Equal tire pressure should be maintained at all times. Never exceed the maximum inflation pressure shown on the sidewall of the tire.

The recommended operating tire pressure is:

- Approximately 10 psi for the rear tires
- Approximately 14 psi for the front tires

IMPORTANT: Refer to the tire sidewall for exact tire manufacturer's recommended or maximum psi. Do not overinflate. Uneven tire pressure could cause the cutting deck to mow unevenly.

Gas and Oil Fill-up

The gasoline tank is located under the seat. Do not overfill.

WARNING! Use extreme care when handling gasoline. Gasoline is extremely flammable and the vapors are explosive. Never fuel machine indoors or while the engine is hot or running. Extinguish cigarettes, cigars, pipes, and other sources of ignition.

***IMPORTANT:* Your tractor is shipped with motor oil in the engine. However, you MUST check the oil level before operating. Be careful not to overfill.**

Service and check the engine oil as instructed in the separate Engine Owner's Manual packed with your tractor. Read the instructions carefully.

IMPORTANT: It is important to NOT top off your fuel tank when filling with fuel. Leave an expansion area available inside the fuel tank to allow for the fuel to expand and for proper ventilation. Otherwise the unit may not run properly. Fill the tank in accordance with Figure 3-13.

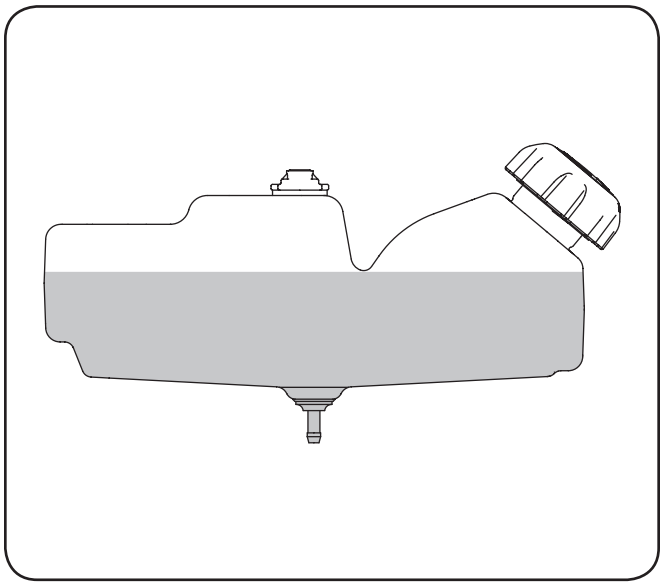

Figure 3-13

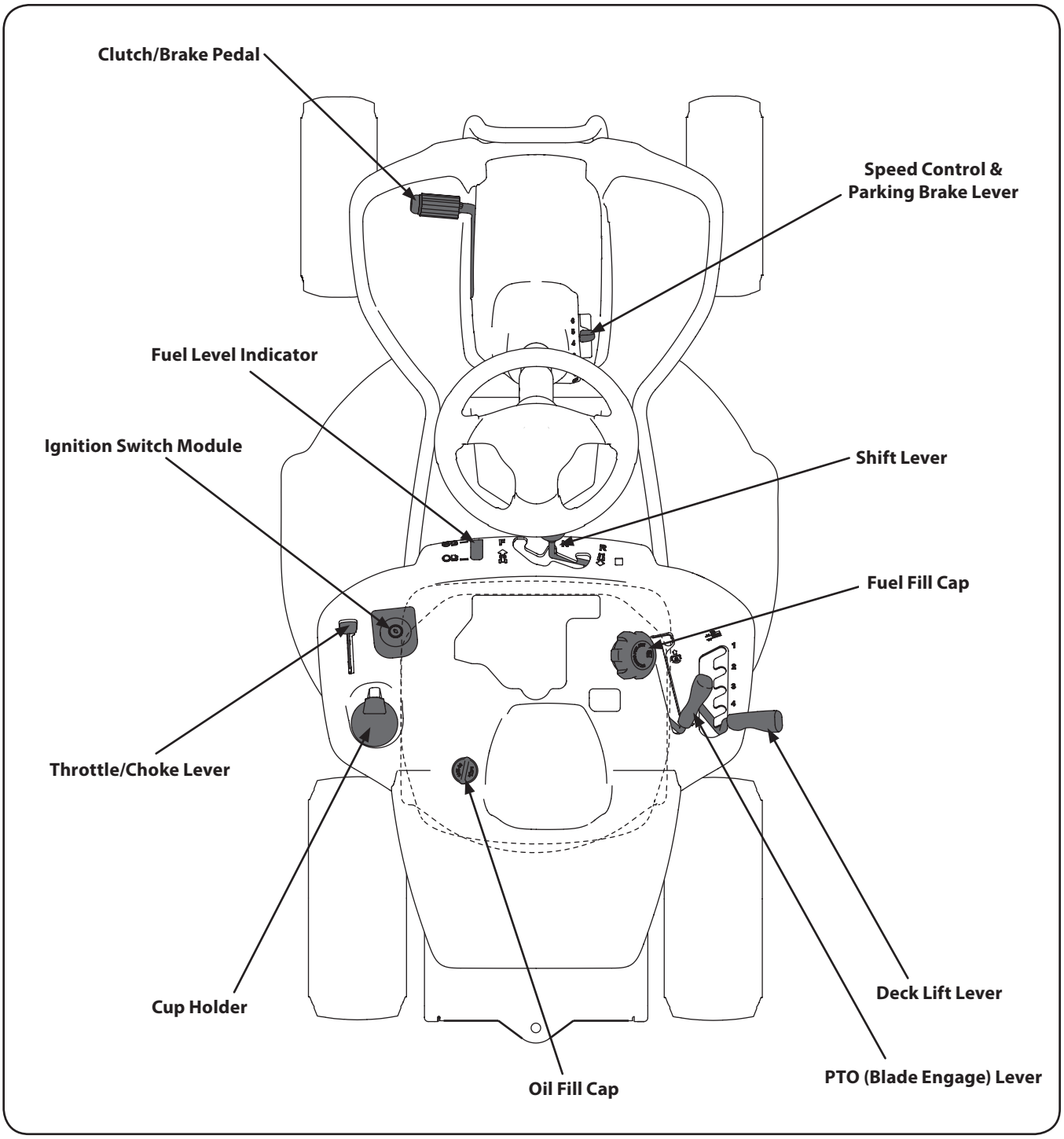

Figure 4-1

Lawn Tractor controls and features are illustrated in Figure 4-1 and described on the following pages.

WARNING! Read and follow all safety rules and instructions in this manual, including the entire Operation section, before attempting to operate this machine. Failure to comply with all safety rules and instructions may result in personal injury.

Throttle / Choke Control

The throttle control lever is located on the left fender of the tractor seated in the operator's position, see Figure 4-1. This lever controls the speed of the engine, as well as the choke when it is pushed all the way forward. When set in a given position, the throttle will maintain a uniform engine speed.

IMPORTANT: When operating the tractor with the cutting deck engaged, be certain that the throttle lever is always in the FAST (rabbit) position.

Moving the throttle lever all the way forward activates the engine's choke control. See Figure 4-2. Activating the choke control closes the choke plate on the carburetor and aids in starting the engine.

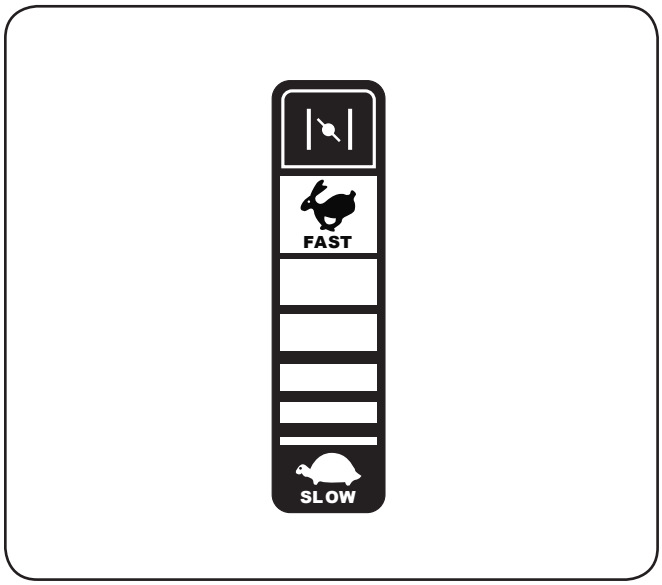

Figure 4-2

Refer to Starting The Engine in the Operation section of this manual for detailed starting instructions.

Ignition Switch Module

The ignition switch module is located on the left fender of the tractor seated in the operator's position, adjacent to the Throttle/ Choke Control. To start the engine, insert the key into the ignition switch module and turn clockwise to the START position. Release the key into the NORMAL MOWING MODE position once the engine has fired.

To stop the engine, turn the ignition key counterclockwise to the OFF position. See Figure 4-3.

WARNING! Never leave a running machine unattended. Always disengage PTO, move shift lever into neutral position, set parking brake, stop engine and remove key to prevent unintended starting.

IMPORTANT: Prior to operating the tractor, refer to both Safety Interlock Switches and Starting The Engine in the Operation section of this manual for detailed instructions regarding the Ignition Switch Module and operating the tractor in REVERSE CAUTION MODE.

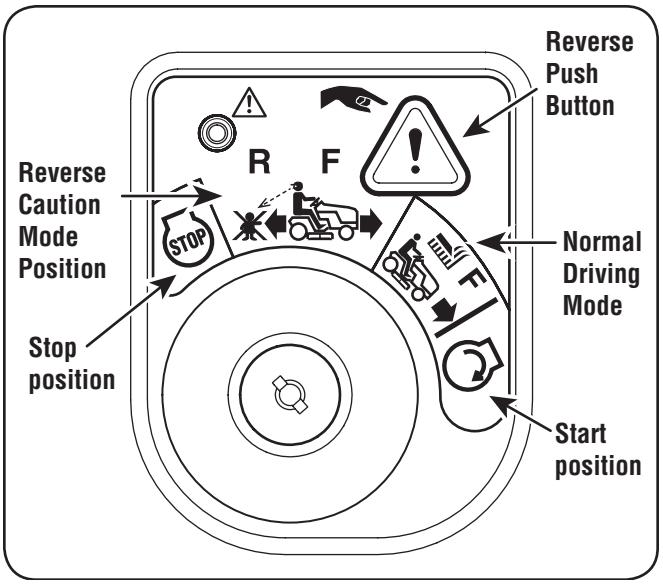

Figure 4-3

Clutch-Brake Pedal

The clutch-brake pedal is located on the left side of the lawn tractor, along the running board. Depress the clutch-brake pedal part way down when slowing the tractor by changing speeds *(Refer to Speed Control Lever)*. Depress the pedal all the way down to engage the disc brake and bring the tractor to a complete stop.

NOTE: The clutch-brake pedal must be completely depressed to start the engine. Refer to Safety Interlock Switches in the Operation section of this manual.

Shift Lever

The shift lever is located on the control panel just below the seat, in the center of the tractor. It has three positions, FORWARD, NEUTRAL and REVERSE. **The brake pedal must be completely depressed** and the tractor **must not be in motion** when moving the shift lever. See Figure 4-4.

IMPORTANT: Never force the shift lever. Doing so may result in serious damage to the tractor's transmission.

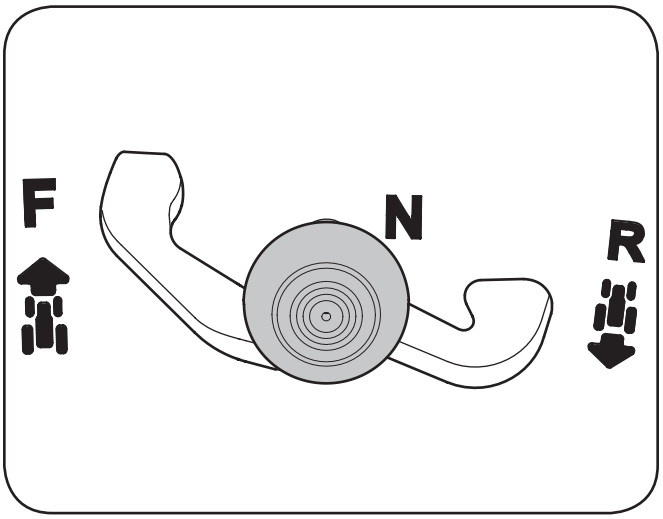

Figure 4-4

Speed Control Lever

The speed control lever, located on the right side of the tractor's steering console, allows you to regulate the ground speed of the lawn tractor.

To use, depress the clutch-brake pedal and move the lever out of the parking brake notch and forward to increase the tractor's ground speed. When a desired speed has been reached, release the lever into an appropriate notch to maintain that speed.

To slow the tractor's ground speed, depress the clutch-brake pedal and move the speed control lever rearward and release it into a notch.

Parking Brake

To set the parking brake, fully depress the clutch-brake pedal. Move the speed control lever all the way down and into the parking brake position. Release the clutch-brake pedal to allow the parking brake to engage.

To release the parking brake, depress the clutch-brake pedal and move the speed control lever out of the parking brake position into the desired position. Release the clutch-brake pedal.

NOTE: The parking brake must be set if the operator leaves the seat with the engine running or the engine will automatically shut off.

Fuel Lever Indicator

The Fuel Lever Indicator is located below the seat on the left hand side from the operator's position in the controls panel. Use this window to identify the tractor's fuel needs. See Figure 4-5.

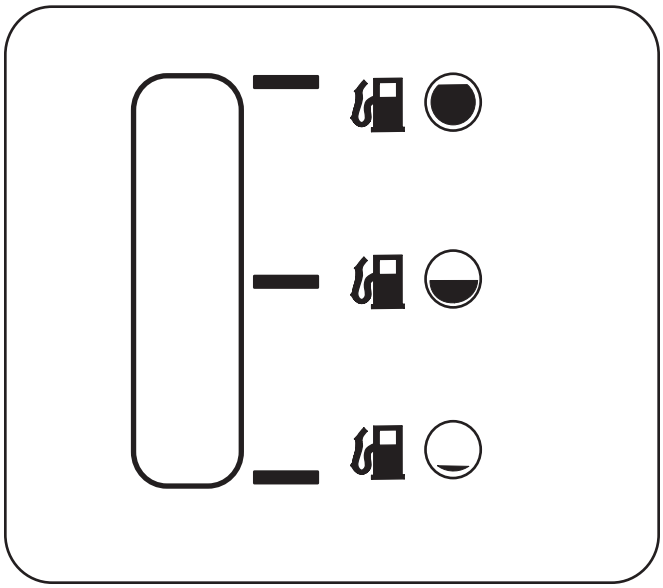

Figure 4-5

Deck Lift Lever

Found on your tractor's right fender, the deck lift lever is used to change the height of the cutting deck. To use, move the lever to the left, then place in the notch best suited for your application.

PTO *(Blade Engage)* Lever

Found on the tractor's right fender, the PTO *(blade engage)* lever is used to engage power to the cutting deck. To operate, move the lever all the way forward. Moving the lever all the way rearward into the PTO OFF position disengages power to the cutting deck.

NOTE: The PTO *(blade engage)* lever must be in the disengaged (PTO OFF) position when starting the engine.

Fuel Fill Cap

The Fuel Fill Cap is located below the seat. Refer to the Set-up section in this manual for instructions on fueling this tractor.

Oil Fill Cap

The Oil Fill Cap is located below the seat. Refer to the Set-up section in this manual for instructions on checking and adding oil to this tractor.

⚠WARNING

Avoid Serious Injury or Death

- Know location and function of all controls.
- Remove objects which could be thrown by the blades.
- Go up and down slopes, not across.
- Use extra caution on slopes. Do not mow slopes greater than 12 degrees. Avoid sudden turns. Use low speed.
- Do not operate machine where it could tip or slip.
- If machine stops going uphill, stop blades and back down slowly.
- Before leaving operator's position, disengage blades, engage parking brake, shut off and remove key.
- Be sure blades and engine are stopped before placing hands or feet near blades.
- Keep safety devices (guards, shields, switches, etc.) in place and working.
- Keep bystanders away.
- Allow machine to cool before fueling or storing.
- Keep machine free of debris.

Read Operator's Manual

Safety Interlock Switches

This tractor is equipped with a safety interlock system for the protection of the operator. If the interlock system should ever malfunction, do not operate the tractor. Contact an authorized service dealer.

- The safety interlock system prevents the engine from cranking or starting unless the parking brake is engaged, and the PTO *(Blade Engage)* lever is in the disengaged (OFF) position.
- The engine will automatically shut off if the operator leaves the seat before engaging the parking brake.
- The engine will automatically shut off if the operator leaves the tractor's seat with the PTO *(Blade Engage)* lever in the engaged (ON) position, regardless of whether the parking brake is engaged.
- With the ignition key in the NORMAL MOWING position, the engine will automatically shut off if the PTO (Blade Engage) lever is moved into the engaged (ON) position with the shift lever in position for reverse travel.
- The engine will automatically shut off if the mulch plug, deck chute or bagger chute is removed, regardless of whether the parking brake is engaged or the PTO (Blade Engage) lever is in the disengaged (OFF) position.

WARNING! Do not operate the tractor if the interlock system is malfunctioning. This system was designed for your safety and protection.

Steering Wheel Height Adjustment *(if equipped)*

If equipped, this unit has a telescoping steering column. To adjust the height of the steering wheel:

1. Sit in the operator's seat and place your hands on the steering wheel.
2. Push the button (a) on the steering column and raise or lower the steering wheel (b) to the desired position. See Figure 5-1.

   NOTE: Once the desired position is achieved, lift up and down on the steering wheel to make sure it locks into place and the button (a) on the steering column releases into a locked position. Do not operate this unit unless the steering column is in a locked position.

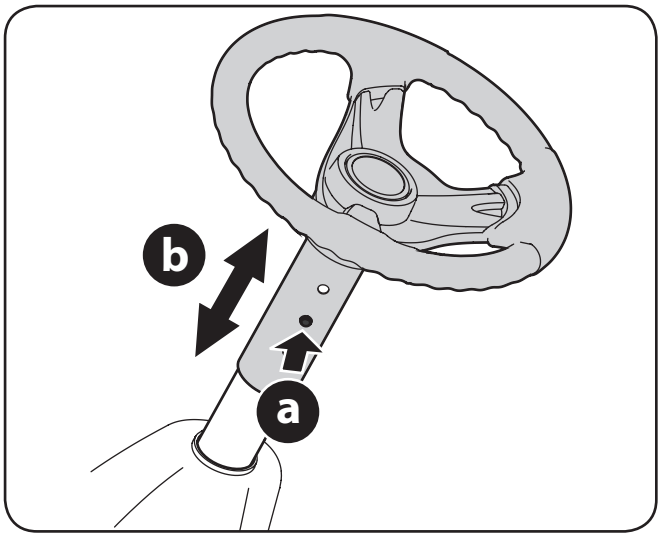

Figure 5-1

Engaging the Parking Brake

To engage the parking brake:

1. Fully depress the brake pedal and hold it down with your foot.
2. Move the speed control lever down into the parking brake position.
3. Release the brake pedal to allow the parking brake to engage.

To release the parking brake:

1. Depress the brake pedal and move the speed control lever out of the parking brake position.

Setting the Cutting Height

1. Select the height position of the cutting deck by placing the deck lift lever in any of the different cutting height notches on the right side of the fender.

WARNING! Keep hands and feet away from the discharge opening of the cutting deck.

Refer to Leveling the Deck in the Maintenance & Adjustments section of this manual for more detailed instructions regarding various deck adjustments.

Starting the Engine

WARNING! Do not operate the tractor if the interlock system is malfunctioning. This system was designed for your safety and protection.

NOTE: Refer to the Assembly & Set-Up section of this manual for gasoline and oil fill-up instructions.

1. Insert the tractor key into the ignition switch.
2. Place the PTO *(Blade Engage)* lever in the disengaged (OFF) position.
3. Engage the tractor's parking brake.
4. Activate the choke control.
5. Turn the ignition key clockwise to the START position. After the engine starts, release the key. It will return to the ON position.

   IMPORTANT: Do NOT hold the key in the START position for longer than ten seconds at a time. Doing so may cause damage to your engine's electric starter.
6. After the engine starts, deactivate the choke control by placing the throttle control into the FAST position.

NOTE: Do NOT operate this unit with the Choke control activated. Doing so will result in a "rich" fuel mixture and can cause the engine to run poorly.

Stopping the Engine

WARNING! If you strike a foreign object, stop the engine, disconnect the spark plug wire and ground against the engine. Thoroughly inspect the machine for any damage. Repair the damage before restarting and operating.

1. If the blades are engaged, place the PTO *(Blade Engage)* lever in the disengaged (OFF) position.
2. Move the throttle lever into the SLOW position.
3. Turn the ignition key counterclockwise to the STOP position.
4. Remove the key from the ignition switch to prevent unintended starting.

Driving The Tractor

WARNING! Avoid sudden starts, excessive speed and sudden stops.

WARNING! Do not leave the seat of the tractor without first placing the PTO *(Blade Engage)* lever in the disengaged (OFF) position, depressing the brake pedal and engaging the parking brake. If leaving the tractor unattended, also turn the ignition key off and remove the key.

WARNING! Always look down and behind before and while backing up to avoid a back-over accident.

1. Move the throttle lever into the FAST (rabbit) position.
2. Place the shift lever in either the FORWARD or REVERSE position.
3. Depress the clutch-brake pedal and move the speed control lever out of the parking brake position into desired speed position.

IMPORTANT: Do NOT use the shift lever to change the direction of travel when the tractor is in motion. Always use the brake pedal to bring the tractor to a complete stop before shifting.

IMPORTANT: First-time operators should use speed positions 1 or 2. Become completely familiar with the tractor's operation and controls before operating the tractor in higher speed positions.

4. Release clutch-brake pedal slowly to put unit into motion.
5. The lawn tractor is brought to a stop by depressing the clutch-brake pedal.

NOTE: When operating the unit initially, there will be little difference between the highest two speeds until after the belts have seated themselves into the pulleys during the break-in period.

WARNING! Before leaving the operator's position for any reason, disengage the blades, place the shift lever in neutral, engage the parking brake, shut engine off and remove the key.

IMPORTANT: When stopping the tractor for any reason while on a grass surface, always:

1. Place the shift lever into neutral.
2. Engage the parking brake,
3. Shut the engine off and remove the key. Doing so will minimize the possibility of having your lawn ''browned'' by hot exhaust from your tractor's running engine.

If unit stalls with speed control in high speed, or if unit will not operate with speed control lever in a low speed position, proceed as follows:

1. Place shift lever in NEUTRAL.
2. Restart engine.
3. Place speed control lever in highest speed position.
4. Release clutch-brake pedal fully.
5. Depress clutch-brake pedal.
6. Place speed control lever in desired position.
7. Place shift lever in either FORWARD or REVERSE, and follow normal operating procedures.

Reverse Caution Mode

(Models equipped with ignition switch module)

WARNING! Use extreme caution while operating the tractor in the REVERSE CAUTION MODE. Always look down and behind before and while backing. Do not operate the tractor when children or others are around. Stop the tractor immediately if someone enters the area.

The **REVERSE CAUTION MODE** position of the key switch module allows the tractor to be operated in reverse with the blades (PTO) engaged.

IMPORTANT: Mowing in reverse is not recommended.

To use the REVERSE CAUTION MODE:

IMPORTANT: The operator **MUST** be seated in the tractor seat.

1. Start the engine as instructed on page 16 under Starting The Engine.
2. Turn the key from the NORMAL MOWING (Green) position to the REVERSE CAUTION MODE (Yellow) position of the key switch module. See Figure 5-1.
3. Depress the REVERSE PUSH BUTTON (Orange, Triangular Button) at the top, right corner of the key switch module. The red indicator light at the top, left corner of the key switch module will be ON while activated. See Figure 5-2.

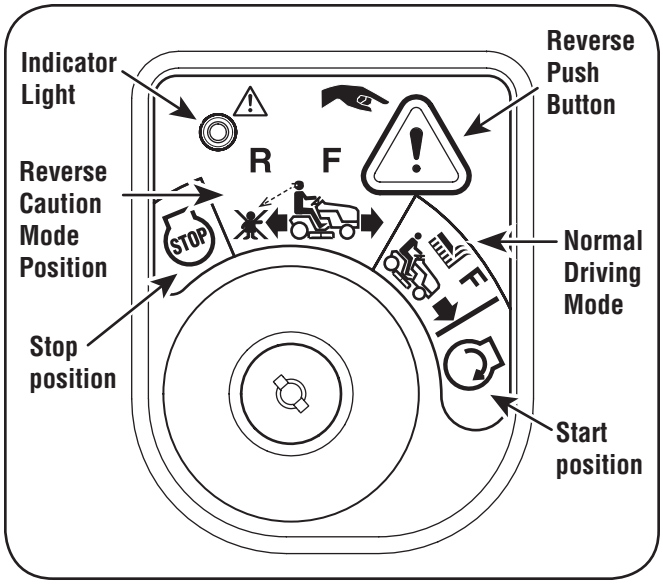

Figure 5-2

4. Once activated (indicator light ON), the tractor can be driven in reverse with the cutting blades (PTO) engaged.
5. Always look down and behind before and while backing to make sure no children are around.
6. After resuming forward motion, return the key to the NORMAL MOWING position.

IMPORTANT: The REVERSE CAUTION MODE will remain activated until:

a. The key is placed in either the NORMAL MOWING position or STOP position.

b. The operator engages the parking brake by fully depressing the brake pedal and holding it down while moving the parking brake lever into the PARK BRAKE position.

Driving On Slopes

Refer to the SLOPE GAUGE in the Important Safe Operation Practices section in the front of this manual to help determine slopes where you may operate the tractor safely.

WARNING! Do not mow on inclines with a slope in excess of 12 degrees *(a rise of approximately 2 feet for every 10 feet)*. The tractor could overturn and cause serious injury.

- Mow up and down slopes, NEVER across.
- Exercise extreme caution when changing direction on slopes.
- Watch for holes, ruts, bumps, rocks, or other hidden objects. Uneven terrain could overturn the machine. Tall grass can hide obstacles.
- Avoid turns when driving on a slope. If a turn must be made, turn down the slope. Turning up a slope greatly increases the chance of a roll over.
- Avoid stopping when driving up a slope. If it is necessary to stop while driving up a slope, start up smoothly and carefully to reduce the possibility of flipping the tractor over backward.

Engaging the Blades

Engaging the PTO *(Blade Engage)* transfers power to the cutting deck. To engage the blades, proceed as follows:

1. Move the throttle control lever to the FAST (rabbit) position.
2. Grasp the PTO *(Blade Engage)* lever and pivot it all the way forward into the engaged (ON) position.
3. Keep the throttle lever in the FAST (rabbit) position for the most efficient use of the cutting deck.

IMPORTANT: The PTO *(Blade Engage)* lever must be in the disengaged (OFF) position when starting the engine, when traveling in reverse, and if the operator leaves the seat. Refer to Safety Interlock Switches in the Operation section of this manual.

Mulching

A mulch kit is available as an attachment. Mulching is a process of recirculating grass clippings repeatedly beneath the cutting deck. The ultra-fine clippings are then forced back into the lawn where they act as a natural fertilizer. A mulch kit can be purchased. See the Attachments & Accessories section in this manual for more information on purchasing a mulch kit.

Using the Deck Lift Lever

To raise the cutting deck, move the deck lift lever to the left, then place it in the notch best suited for your application. Refer to Setting The Cutting Height earlier in this section.

Mowing

WARNING! To help avoid blade contact or a thrown object injury, keep bystanders, helpers, children and pets at least 75 feet from the machine while it is in operation. Stop machine if anyone enters the area.

The following information will be helpful when using the cutting deck with your tractor:

WARNING! Plan your mowing pattern to avoid discharge of materials toward roads, sidewalks, bystanders and the like. Also, avoid discharging material against a wall or obstruction which may cause discharged material to ricochet back toward the operator.

- Do not mow at high ground speed, especially if a mulch kit or grass collector is installed.
- For best results it is recommended that the first two laps be cut with the discharge thrown towards the center. After the first two laps, reverse the direction to throw the discharge to the outside for the balance of cutting. This will give a better appearance to the lawn.
- Do not cut the grass too short. Short grass invites weed growth and yellows quickly in dry weather.
- Mowing should always be done with the engine at full throttle.
- Under heavier conditions it may be necessary to go back over the cut area a second time to get a clean cut.
- Do NOT attempt to mow heavy brush and weeds and extremely tall grass. Your tractor is designed to mow lawns, NOT clear brush.
- Keep the blades sharp and replace the blades when worn. Refer to Cutting Blades in the Service section of this manual for proper blade sharpening instructions.

Maintenance

WARNING: Before performing any maintenance or repairs, disengage PTO, move shift lever into neutral position, set parking brake, stop engine and remove key to prevent unintended starting.

Engine

Refer to the Engine Owner's Manual for engine maintenance instructions.

Check engine oil level before each use as instructed in the Engine Owner's Manual packed with your unit. Follow the instructions carefully.

Changing Engine Oil

For draining oil from the engine's crankcase, proceed as follows:

1. Run the engine for a few minutes to allow the oil in the crankcase to warm up. Warm oil will flow more freely and carry away more of the engine sediment which may have settled at the bottom of the crankcase. Use care to avoid burns from hot oil.
2. Locate the oil drain port on the right side of the engine and the oil fill cap on the topside of the engine.
3. Unscrew the oil fill cap and remove the dipstick from the oil fill tube.
4. Snap the small end of oil drain sleeve onto the engine casting around the oil drain plug. See Fig. 6-1.

   Note: Tip the unit slightly in the direction of the suitable container to aid in fully draining all of the oil form the engine.
5. Remove drain plug and drain oil into a suitable container with a capacity of no less than 64 oz.
6. Reinstall the oil drain plug securely. Be careful not to overtighten.
7. Refill the engine with new motor oil as instructed in the Engine Owner's Manual packed with your unit.

IMPORTANT: Refer to the Engine Owner's Manual packed with your unit for information regarding the quantity and proper viscosity of motor oil.

Air Cleaner

Service the air cleaner element as instructed in the Engine Owner's Manual packed with your unit.

Spark Plug

The spark plug should be cleaned and the gap reset once a season. Spark plug replacement is recommended at the start of each mowing season. Refer to the Engine Owner's Manual packed with your unit for correct plug type and gap specifications.

Lubrication

WARNING: Before lubricating, repairing, or inspecting, always disengage PTO, move shift lever into neutral position, set parking brake, stop engine and remove key to prevent unintended starting.

Engine

Lubricate the engine with motor oil as instructed in the Engine Owner Manual packed with your unit.

Steering Rack & Pinion

Once per season, or every 25 hours of operation, it will be necessary to lubricate the steering rack and pinion gear located under the front of the unit. Using standard automotive grease, apply grease to the front side and rear side of the steering rack, as indicated in Figure 6-2.

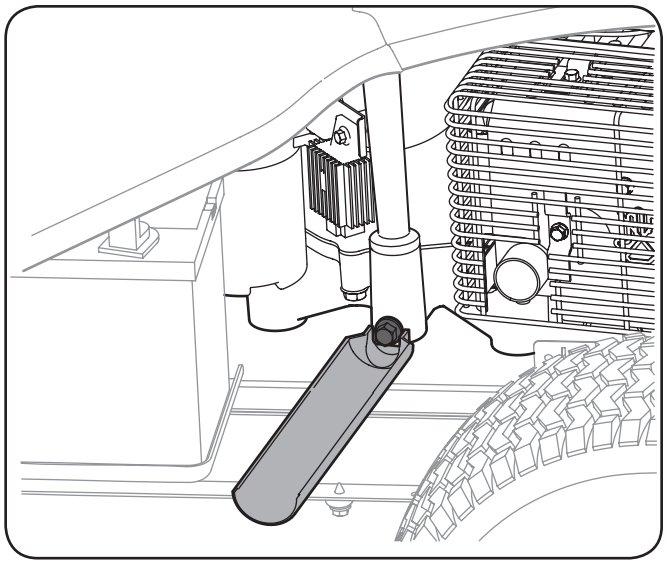

Figure 6-1

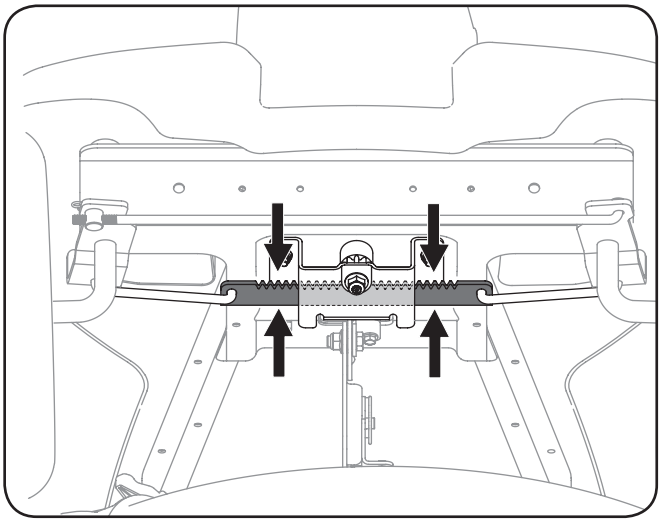

Figure 6-2

Pivot Points & Linkage

Lubricate all the pivot points on the drive system, parking brake and lift linkage at least once a season with light oil.

Rear Wheels

The rear wheels should be removed from the axles once a season. Lubricate the axles and the rims well with an all-purpose grease before re-installing them.

Cleaning the Engine And Deck

If the engine has been running, allow it to cool for at least half an hour before cleaning. Periodically remove dirt build-up from engine. Clean cooling fins every 25 hours. Clean with a brush or compressed air.

IMPORTANT: Do not spray engine with water to clean because water could contaminate fuel. Using a garden hose or pressure washing equipment can also force water into the air cleaner or muffler opening. Water in the air cleaner will soak the paper element, and water that passes through the element or muffler can enter the cylinder, causing damage.

Any fuel or oil spilled on the machine should be wiped off promptly. Do NOT allow debris to accumulate around the cooling fins of the engine or on any other part of the machine.

IMPORTANT: The use of a pressure washer to clean your tractor is NOT recommended. It may cause damage to electrical components, spindles, pulleys, bearings or the engine.

WARNING! Accumulation of debris around muffler could cause a fire. Inspect and clean before every use.

Muffler

WARNING! Temperature of muffler and nearby engine areas may exceed 150˚ F (65˚C). Avoid contact with these areas.

Inspect muffler periodically, and replace if necessary. Replacement parts for the muffler must be the same and installed in the same position as the original parts.

Battery

The battery is sealed and is maintenance-free. Acid levels cannot be checked.

- Always keep the battery cables and terminals clean and free of corrosive build-up.
- After cleaning the battery and terminals, apply a light coat of petroleum jelly or grease to both terminals.
- Always keep the rubber boot positioned over the positive terminal to prevent shorting.

IMPORTANT: If removing the battery for any reason, disconnect the NEGATIVE (Black) wire from it's terminal first, followed by the POSITIVE (Red) wire. When re-installing the battery, always connect the POSITIVE (Red) wire its terminal first, followed by the NEGATIVE (Black) wire. Be certain that the wires are connected to the correct terminals; reversing them could change the polarity and result in damage to your engine's alternating system.

Cleaning Battery

Clean the battery by removing it from the tractor and washing with a baking soda and water solution. If necessary, scrape the battery terminals with a wire brush to remove deposits. Coat terminals and exposed wiring with grease or petroleum jelly to prevent corrosion.

Deck Wash System™ (if equipped)

If your tractor's deck is equipped with a water port on its surface as part of its Deck Wash System™, follow these instructions to utilize this feature.

Use the Deck Wash System™ to rinse grass clippings from the deck's underside and prevent the buildup of corrosive chemicals. Complete the following steps AFTER EACH MOWING:

1. Drive the tractor to a level, clear spot on your lawn, near enough for your garden hose to reach.

CAUTION: Make certain the tractor's discharge chute is directed AWAY from your house, garage, parked cars, etc.

2. Disengage the PTO *(Blade Engage)*, set the parking brake and stop the engine.
3. Thread the hose coupler *(packaged with your tractor's Operator's Manual)* onto the end of your garden hose.
4. Attach the hose coupler to the water port on the deck's surface. See Fig. 6-3.

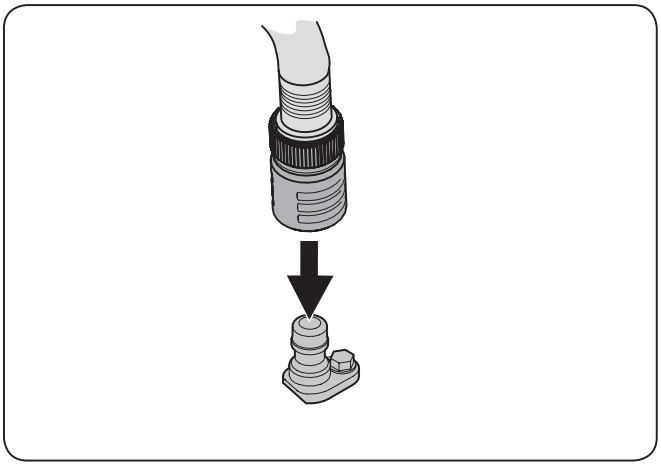

Figure 6-3

5. Turn the water on.
6. While sitting in the operator's position on the tractor, start the engine and place the throttle lever in the FAST (rabbit) position.
7. Move the tractor's PTO (Blade Engage) into the ON position.
8. Remain in the operator's position with the cutting deck engaged for a minimum of two minutes, allowing the underside of the cutting deck to thoroughly rinse.
9. Move the tractor's PTO (Blade Engage) into the OFF position.
10. Turn the ignition key to the STOP position to turn the tractor's engine off.

11. Turn the water off and detach the hose coupler from the water port on your deck's surface.

IMPORTANT: After cleaning your deck with the Deck Wash System™ , return to the operator's position and engage the PTO. Keep the cutting deck running for a minimum of two minutes,

allowing the underside of the cutting deck to thoroughly dry.

Adjustments

WARNING: Never attempt to make any adjustments while the engine is running, except where specified in the operator's manual.

Seat Adjustment

Refer to the Set-Up and Assembly section of this manual for seat adjustment instructions.

Parking Brake Adjustment

WARNING: Never attempt to adjust the brakes while the engine is running. Always disengage PTO, move shift lever into neutral position, stop engine and remove key to prevent unintended starting.

If the tractor does not come to a complete stop when the brake pedal is completely depressed, or if the tractor's rear wheels can roll with the parking brake applied, the brake is in need of adjustment. See an authorized Troy-bilt Service Dealer to have your brakes properly adjusted.

Tires

WARNING! Never exceed the maximum inflation pressure shown on the sidewall of the tire.

The recommended operating tire pressure is:

- Approximately 10 psi for the rear tires
- Approximately 14 psi for the front tires

IMPORTANT: Refer to the tire sidewall for exact tire manufacturer's recommended or maximum psi. Do not overinflate. Uneven tire pressure could cause the cutting deck to mow unevenly.

Leveling the Deck

NOTE: Check the tractor's tire pressure before performing any deck leveling adjustments. Refer to Tires, later in this section of this manual for more information regarding tire pressure.

Front To Rear

It is possible to adjust the pitch of the cutting deck. The front of the deck should be between 0" (level) and 1⁄4" lower than the rear of the deck. Adjust if necessary as follows:

1. With the tractor parked on a firm, level surface, place the lever for lifting the platform in the middle position and rotate the blade so that it is aligned with the front and rear of the tractor.
2. Measure the distance from the front of the blade tip to the ground and the rear of the blade tip to the ground. The first measurement taken should be between 0" (level) and 1⁄4" less than the second measurement. Determine the approximate distance necessary for proper adjustment and proceed, if necessary, to the next step.
3. Locate the flange lock nut on the front end of the PTO Lift Rod. See Figure 6-3.

- Tighten the flange lock nut to raise the front of the deck;
- Loosen the flange lock nut to lower the front of the deck.

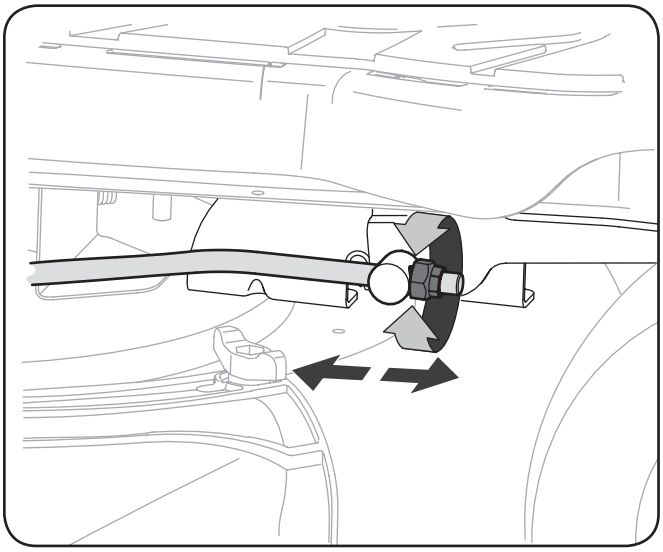

Figure 6-3

Off Season Storage

WARNING! Never store lawn tractor with fuel in tank indoors or in poorly ventilated areas where fuel fumes may reach an open flame, spark, or pilot light as on a furnace, water heater, clothes dryer, or gas appliance.

Preparing the Engine

IMPORTANT: Fuel left in the fuel tank during warm weather deteriorates and will cause serious starting problems.

To prevent gum deposits from forming inside the engine's carburetor and causing possible malfunction of the engine, the fuel system must be either completely emptied, or the gasoline must be treated with a stabilizer to prevent deterioration.

1. If using a fuel stabilizer:

- Read the product manufacturer's instructions and recommendations.
- Add to clean, fresh gasoline the correct amount of stabilizer for the capacity of the fuel system.
- Fill the fuel tank with treated fuel and run the engine for 2-3 minutes to get stabilized fuel into the carburetor.

2. If emptying the fuel system:

- Do not drain fuel when the engine is hot. Allow the engine adequate time to cool. Drain fuel into an approved container outdoors, away from open flame.

- Drain any large volume of fuel from the tank by disconnecting the fuel line from the in-line fuel filter near the engine. See the complete instructions for Draining The Fuel later in this section.

WARNING! Gasoline is extremely flammable and can be explosive under certain conditions. Drain gasoline before storing the equipment for extended periods. Drain fuel only into an approved container outdoors, away from an open flame. Allow engine to cool. Extinguish cigarettes, cigars, pipes, and other sources of ignition prior to draining fuel. Store gasoline in an approved container in safe location.

- Reconnect the fuel line and run the engine until it starts to falter, then use the choke to keep the engine running until all fuel in the carburetor has been exhausted.
- Disconnect the fuel line and drain any remaining gasoline from the system.

WARNING! Gasoline is a toxic substance. Dispose of gasoline properly. Contact your local authorities for approved disposal methods.

- Remove the spark plug and pour one (1) ounce of engine oil through the spark plug hole into the cylinder. Crank the engine several times to distribute the oil. Replace the spark plug.

Draining the fuel

1. Locate the fuel filter, which is located on the left side of the engine, and may be attached to the engine with a tie strap.
2. Cut the tie strap, if present, then pinch the in-line clamp on the fuel filter with a pair of pliers, slide the clamp up the fuel line.
3. Pull the fuel line free from the filter and place the open end of the line into an approved container to drain the fuel.

Preparing the Lawn Tractor

1. Clean and lubricate tractor thoroughly as described in the lubrication instructions.
2. Do not use a pressure washer or garden hose to clean your unit.
3. Store mower in a dry, clean area. Do not store next to corrosive materials, such as fertilizer.

Maintenance Schedule

	Before Each use	Every 10 Hours	Every 25 Hours	Every 50 Hours	Every 100 Hours	Prior to Storing
Check Engine Oil Level	✓	✓				
Check Air Filter for Dirty, Loose or Damaged Parts	✓					
Clean and Re-oil Air Filter's Foam Pre-cleaner *(if Equipped)*			✓			
Replace Air Filter Element					✓	
Change Engine Oil and Replace Oil Filter *(if Equipped)*				✓		
Clean Battery Terminals		✓				✓
Lube Front Axles and Rims			✓			✓
Clean Engine Cooling Fins			✓			✓
Check Spark Plug Condition & Gap					✓	✓
Replace Fuel Filter					✓	

IMPORTANT: It is important to consult the specific engine operator's manual included with this machine for detailed engine maintenance procedures and intervals.

Cutting Deck Removal

To remove the cutting deck, proceed as follows:

1. Place the PTO (Blade Engage) lever in the disengaged (OFF) position and engage the parking brake.
2. Lower the deck by moving the deck lift lever into the bottom notch on the right fender.
3. Remove the bow-tie cotter pin and flat washer from the deck lift assembly, and retain for reinstallation later. See Figure 7-1.

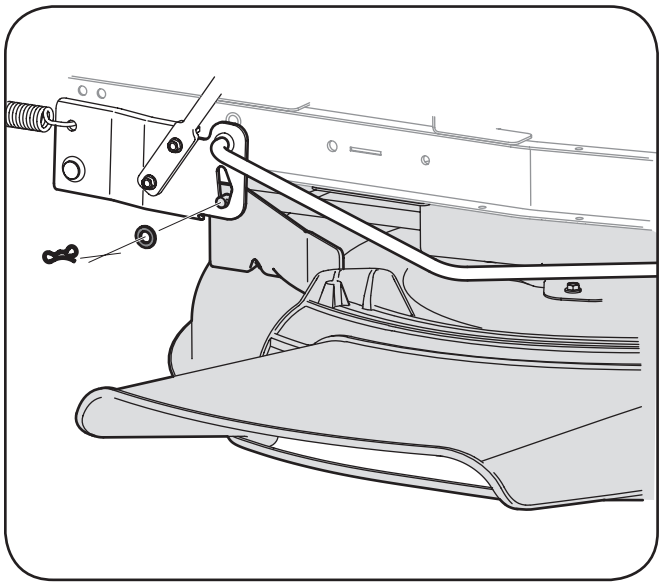

Figure 7-1

4. Remove the belt from around the tractor's PTO pulley. See Figure 7-2 .

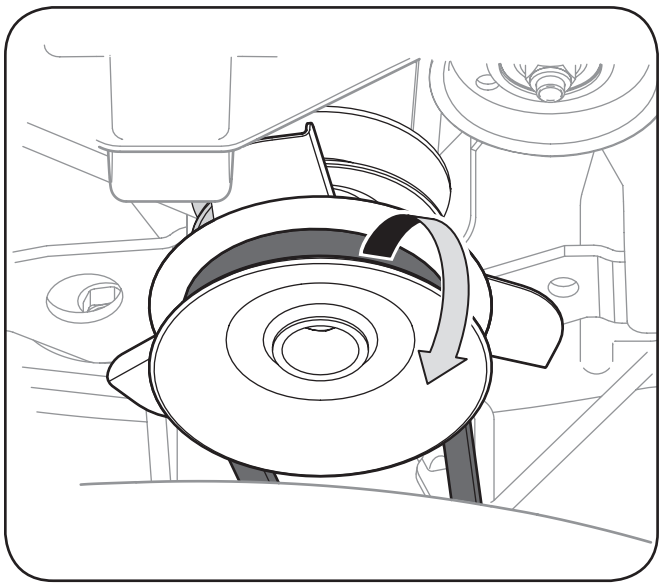

Figure 7-2

5. Remove the remaining bow-tie cotter pins securing the deck to the unit, as shown in Figure 7-3 .

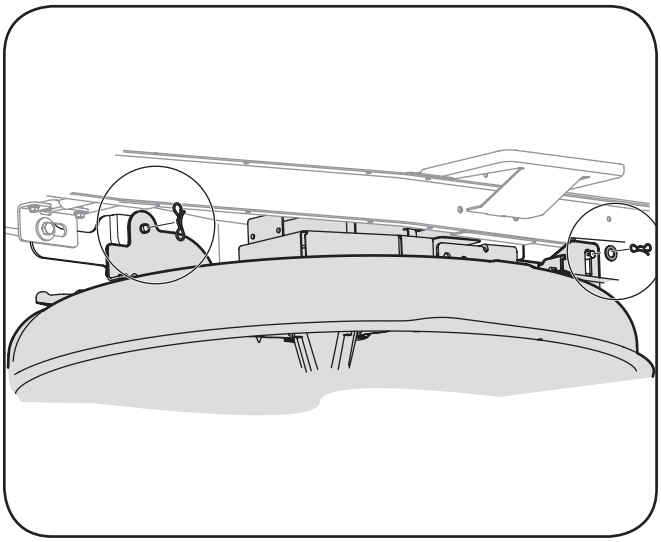

Figure 7-3

NOTE: The bow-tie clips should be re-installed from the top down.

6. Unplug the wire pigtail from the deck switch.
7. Move the deck lift lever into the top notch on the right fender to raise the deck lift arms up and out of the way.
8. Carefully remove the PTO cable from the rear of the cutting deck. Remove the spring from the deck idler bracket. See Figure 7-4.

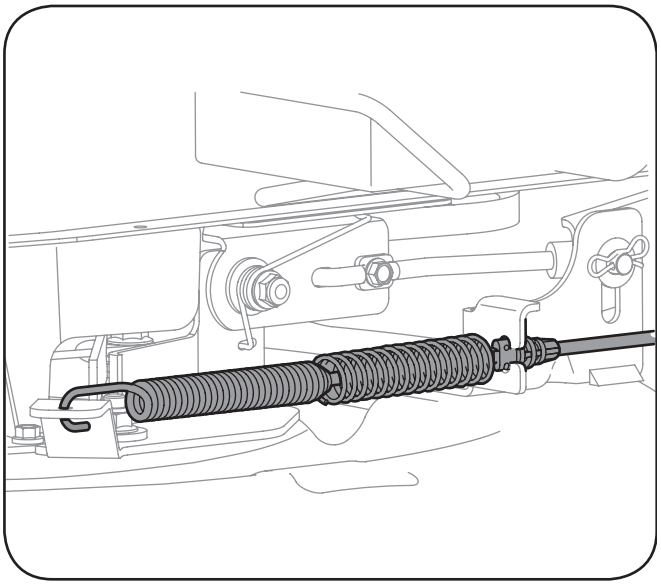

Figure 7-4

9. Gently slide the cutting deck (from the left side) out from underneath the tractor.

Changing the Deck Belt

NOTE: It is possible to change the deck belt with the cutting deck still installed on the tractor, however it is much easier to remove the deck first, change the deck belt, then reinstall the cutting deck.

To change the cutting deck belt, proceed as follows:

1. It is easiest to change the deck belt by first removing the cutting deck as instructed earlier in this section.
2. If changing the deck belt with the cutting deck still installed on the unit, lower the deck to the lowest mowing position.
3. Remove the deck belt from around the unit's PTO drive pulley as shown in Figure 7-2. Simply roll one side of the belt off of the pulley and then work it off the pulley by continuing around the pulley until the belt is off of the pulley.
4. Pull the belt towards the front of the unit, pulling it through and out of the belt keeper rod. See Figure 7-2.
5. Remove the deck belt cover by removing the three hex bolts that secure it. See Figure 7-5.

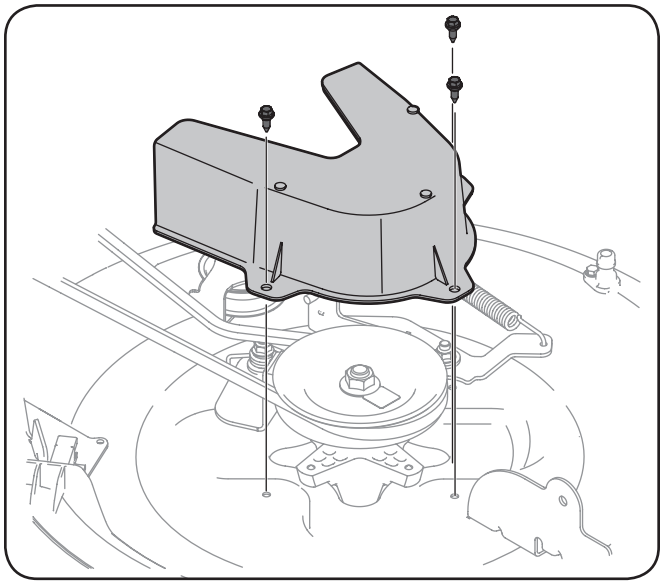

Figure 7-5

6. Remove the belt keeper by removing the hex bolt that secures it. See Figure 7-6.
7. Change the belt then reinstall all the components removed in the reverse order beginning with the idler pulley, and then belt cover.
8. Feed the deck belt through the belt keeper rod and work it around and onto the PTO drive pulley as shown in Figure 7-2.

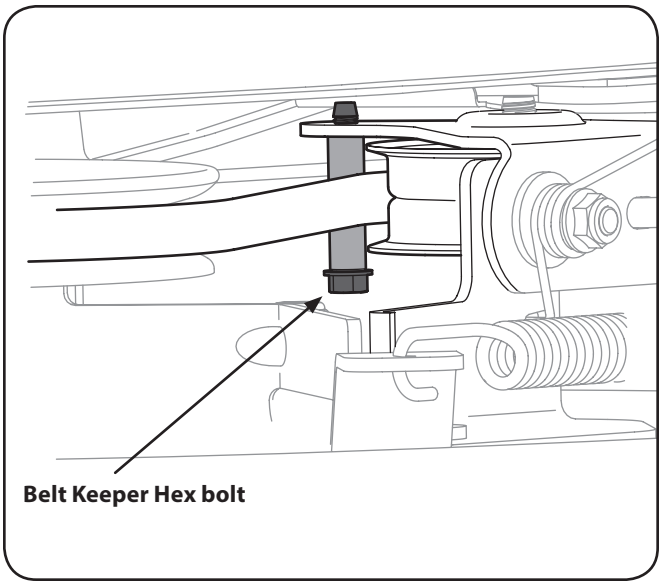

Figure 7-6

Battery

CALIFORNIA PROPOSITION 65 WARNING! Battery posts, terminals, and related accessories contain lead and lead compounds, chemicals known to the State of California to cause cancer and reproductive harm. Wash hands after handling.

CAUTION: If removing the battery, disconnect the NEGATIVE (Black) wire from it's terminal first, followed by the POSITIVE (Red) wire. When re-installing the battery, always connect the POSITIVE (Red) wire its terminal first, followed by the NEGATIVE (Black) wire.

Battery Failures

Some common causes for battery failure are:

- Incorrect initial activation
- Overcharging
- Freezing
- Undercharging
- Corroded connections

These failures are NOT covered by your tractor's warranty.

Jump Starting

WARNING! Never jump start a damaged or frozen battery. Be certain the vehicles do not touch, and ignitions are off. Do not allow cable clamps to touch.

1. Connect positive (+) cable to positive post (+) of your tractor's discharged battery.
2. Connect the other end of the cable to the (positive +) post of the jumper battery.
3. Connect the second cable (negative –) to the other post of the jumper battery.
4. Make the final connection on the engine block of the tractor, away from the battery. Attach to a unpainted part to assure a good connection.

CAUTION: If the jumper battery is installed on a vehicle (i.e. car, truck), do NOT start the vehicle's engine when jump starting your tractor.

5. Start the tractor as instructed in the Operation section of this manual.
6. Set the tractor's parking brake before removing the jumper cables, in reverse order of connection.

Charging

WARNING! Batteries give off an explosive gas while charging. Charge the battery in a well ventilated area and keep away from an open flame or pilot light as on a water heater, space heater, furnace, clothes dryer or other gas appliances.

CAUTION: When charging your tractor's battery, use only a charger designed for 12V lead-acid batteries. Read your battery charger's Owner's Manual prior to charging your tractor's battery. Always follow its instructions and heed its warnings.

If your tractor has not been put into use for an extended period of time, charge the battery as follows:

1. Set your battery charger to deliver a max of 10 amperes.

If your battery charger is automatic, charge the battery until the charger indicates that charging is complete. If the charger is not automatic, charge for no fewer than eight hours.

Fuse

One 15 AMP fuse is installed in your tractor's wiring harness located just above the battery, under the left fender, to protect the tractor's electrical system from damage caused by excessive amperage.

If the electrical system does not function, or your tractor's engine will not crank, first check to be certain that the fuse has not blown. It can be found at the rear of the unit, underneath the fender located by the battery.

WARNING! Always use a fuse with the same amperage capacity for replacement.

Cutting Blade

WARNING! Shut the engine off and remove ignition key before removing the cutting blade(s) for sharpening or replacement. Protect your hands by using heavy gloves when grasping the blade.

WARNING! Periodically inspect the blade spindles for cracks or damage, especially if you strike a foreign object. Replace immediately if damaged.

The blades may be removed as follows.

NOTE: It may be easier to change the blade by first removing the deck from beneath the tractor, (refer to Cutting Deck Removal earlier in this section) then gently flip the deck over to expose its underside. It is possible to change the blade, however, with the deck still attached to the tractor. If attempting to change the blade with the deck still installed on the tractor, first move the deck lift lever to its highest cutting position.

1. Remove the mulch plug, deck chute or bagging chute, if equipped, exposing the deck chute opening.
2. Using a block of wood or 2 x 4, insert it into the deck opening and rotate the blade around until it wedges the wood between the deck opening and the cutting blade, as shown in Figure 7-7.

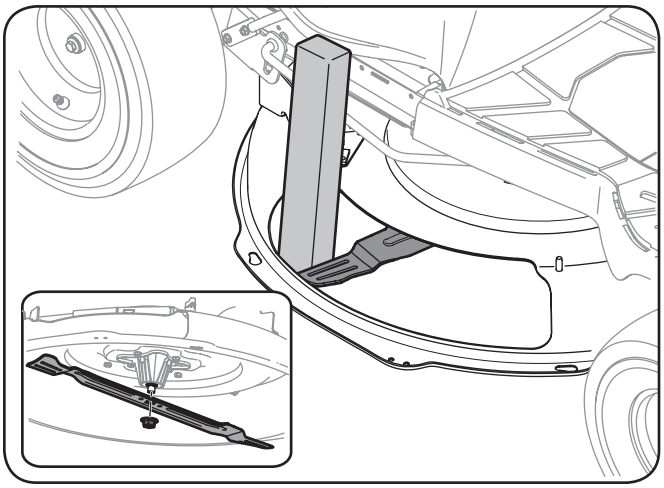

Figure 7-7

3. Remove the hex flange nut that secures the blade to the spindle assembly. See the Inset of Figure 7-7 .

   NOTE: The deck spindle has a normal thread. To loosen, rotate the flange lock nut counter clockwise.

4. To properly sharpen the cutting blades, remove equal amounts of metal from both ends of the blades along the cutting edges, parallel to the trailing edge, at a 25°- to 30° angle. Always grind each cutting blade edge equally to maintain proper blade balance. See Figure 7-8.

WARNING! If the cutting edge of the blade has previously been sharpened, or if any metal separation is present, replace the blades with new ones.

WARNING! A poorly balanced blade will cause excessive vibration, may cause damage to the tractor and/or result in personal injury.

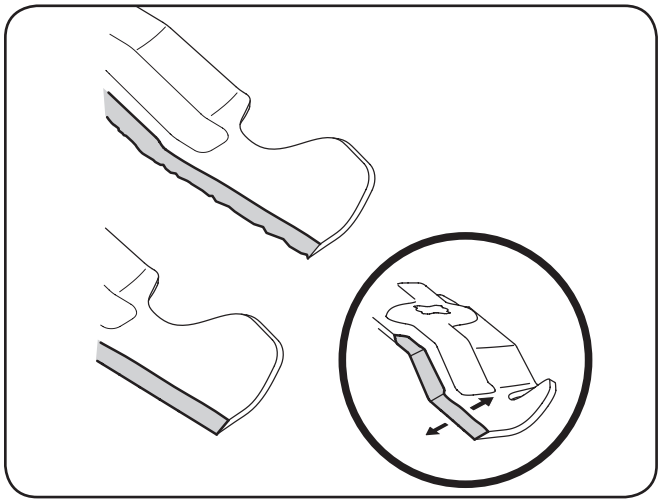

Figure 7-8

5. Test the blade's balance using a blade balancer. Grind metal from the heavy side until it balances evenly.

   NOTE: When replacing the blade, be sure to install the blade with the side of the blade marked ''Bottom'' (or with a part number stamped in it) facing the ground when the mower is in the operating position.

CAUTION! Use a torque wrench to tighten the blade spindle hex flange nut to between 70 lbs-ft and 90 lbs-ft.

Changing the Transmission Drive Belt

NOTE: Several components must be removed and special tools (i.e. air/impact wrench) in order to change the tractor's drive belt. See an authorized Service Dealer to have your drive belt replaced or phone Customer Support as instructed on page 2 for information on ordering a Service Manual.

Troubleshooting

8

Problem	Cause	Remedy
Engine fails to start	1. PTO/Blade engaged	1. Place blade engage lever in disengaged (OFF) position.
	2. Spark plug wire disconnected	2. Connect wire to spark plug.
	3. Fuel tank empty, or stale fuel	3. Fill tank with clean, fresh (less than 30 days old) gas.
	4. Choke not activated	4. Place the throttle control in CHOKE position.
	5. Faulty spark plug	5. Clean, adjust gap or replace plug.
	6. Blown fuse	6. Replace fuse(s)
	7. Engine flooded	7. Crank engine with throttle in FAST position.
	8. Parking brake not engaged	8. Engage parking brake.
	9. Deck chute, mulch plug or chute tube not poperly installed.	9. Check the installation of the deck chute, mulch plug or chute tube.
Engine runs erratic	1. Unit running with CHOKE activated.	1. Move the throttle contol out of the CHOKE position.
	2. Spark plug wires loose.	2. Connect and tighten spark plug wire.
	3. Blocked fuel line or stale fuel.	3. Clean fuel line; fill tank with clean, fresh gasoline and replace fuel filter
	4. Vent in gas cap plugged.	4. Clear vent or replace cap if damaged.
	5. Water or dirt in fuel system.	5. Drain fuel tank. Refill with clean, fresh gasoline.
	6. Dirty air cleaner.	6. Replace air cleaner paper element or clean foam precleaner.
Engine overheats	1. Engine oil level low.	1. Fill crankcase with proper amount and weight of oil.
	2. Air flow restricted.	2. Clean grass clippings and debris from around the engine's cooling fins and blower housing.
Engine hesitates at high RPM	1. Spark plug gap too close.	1. Remove spark plug and reset the gap.
Engine Idles rough	1. Spark plug fouled, faulty or gap too wide.	1. Replace spark plug. Set plug gap.
	2. Dirty air cleaner.	2. Replace air cleaner element and/or clean pre-cleaner.
Excessive vibration	1. Cutting blade loose or unbalanced.	1. Tighten blade and spindle. Balance blade.
	2. Damaged or bent cutting blade.	2. Replace blade.
Mower will not mulch grass	1. Engine speed too low.	1. Place throttle in FAST (rabbit) position.
	2. Wet grass.	2. Do not mulch when grass is wet.
	3. Excessively high grass.	3. Mow once at a high cutting height, then mow again at desired height or make a narrower cutting swath.
	4. Dull blade.	4. Sharpen or replace blade.
Uneven cut	1. Deck not leveled properly.	1. Perform side-to-side deck adjustment.
	2. Dull blade.	2. Sharpen or replace blade.
	3. Uneven tire pressure.	3. Check tire pressure in all four tires.

Replacement Parts

Component	Part Number and Description	
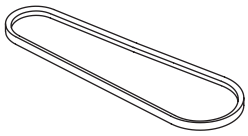	954-05001	Drive Belt (Mowing Deck)
	918-04822A	Deck Spindle
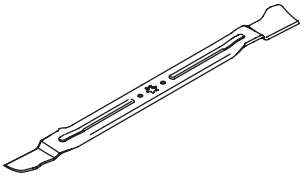	942-04385	Cutting Blade (30”)
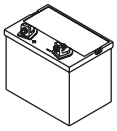	925-1707D	Battery
	751-12179B	Fuel Tank Cap
	925-1745A	Key
	634-05008	Front Wheel Ass’y Complete 13 x 5 x 6
	634-0591 734-04641	Rear Wheel Ass’y Complete 16 x 6.5 x 8 Tire (Rear) 16 x 6.5 x 8
	746-04829A	Throttle Control/Cable
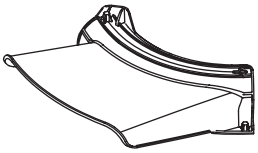	731-10267	Discharge Chute Assembly

NOTE: A complete parts manual is available, refer to customer support on page 2. Be sure to have your model number and serial number ready. These can be found on the model plate located under the seat. Refer to page 2 for more information regarding locating your model and serial numbers.

Attachments & Accessories

10

The following attachments and accessories are compatible for Mini-Rider Lawn Tractors. See your authorized dealer or the retailer from which you purchased your tractor for information regarding price and availability.

CAUTION: The Mini-Rider Lawn Tractors are NOT designed for use with any type of ground-engaging attachments (e.g. tiller or plow). Use of this type of equipment WILL void the tractor's warranty.

Model Number	Description
19A30014OEM	Twin Bagger Kit
19A30013OEM	Deck Mulch Kit

FOUR YEAR SUPREME WARRANTY:

For four years from date of retail purchase within Canada, MTD PRODUCTS LIMITED will, at its option, repair or replace, for the original purchaser, free of charge, any part or parts found to be defective in material or workmanship. This warranty covers units which have been operated and maintained in accordance with the owner's instructions furnished with the unit, and which have not been subject to misuse, abuse, commercial use, neglect, accident improper maintenance or alteration. Normal wear parts or components thereof are subject to special terms as noted below in the Ninety Day Consumer Warranty clause.

The engine, starter motor or component parts thereof carry separate warranties from their manufacturers. Please refer to the applicable manufacturer's warranty policy for these items.

Ninety Day Consumer Warranty on Normal Wear Parts: All normal wear part failures will be covered on this product for a period of 90 days. After 90 days but within the four year warranty period, normal wear part failures will be covered if caused by defects in material or workmanship of other component parts. Normal wear parts are defined as batteries, belts, blades, blade adaptors, grass bags, rider deck wheels, seats, tires and clutch parts (friction wheels).

Full Ninety Day Warranty on Battery (if equipped): For ninety (90) days from the date of retail purchase, if any battery included with this unit proves defective in material or workmanship and our testing determines the battery will not hold a charge, MTD PRODUCTS LIMITED will replace the battery at no charge to the original purchaser.

Additional Limited Thirty Day Warranty on Battery (if equipped): After ninety (90) days but within one hundred twenty (120) days from the date of purchase, MTD PRODUCTS LIMITED will replace the defective battery, for the original purchaser, for a cost of one-half (½) of the current retail price of the battery in effect at the date of return.

Lifetime Warranty on Polymer Snow Discharge Chute: If your product is a snow thrower equipped with a polymer snow discharge chute (the "Snow Chute"), and the Snow Chute fails, breaks, or malfunctions, the manufacturer will repair or replace the Snow Chute at no cost as long as it is still owned by the original purchaser (or the original person for whom this product was purchased as a gift). Control mechanisms attached to the Snow Chute, such as cables and control linkages, are covered under the other terms of this limited warranty, but are not covered by this paragraph (or beyond the normal applicable warranty period). Except as specifically modified by this paragraph, all of the other terms, limitations, and conditions set forth in this document shall continue to apply to the Snow Chute.

Personal use: THE FOREGOING PARAGRAPHS CONSTITUTE THE MANUFACTURER'S ENTIRE WARRANTY WITH RESPECT TO ANY PRODUCT PURCHASED AND USED FOR PERSONAL FAMILY, HOUSEHOLD/RESIDENTIAL PURPOSES, AS DISTINGUISHED FROM COMMERCIAL USAGE.

Commercial use: ALL APPLICATIONS OTHER THAN PERSONAL USE AS OUTLINED ABOVE, ARE CONSIDERED COMMERCIAL USAGE.

New products purchased for commercial usage are warranted in the same manner and to the same extend EXCEPT the term of warranty will be 90 DAYS from date of purchase.

How to Obtain Service: Warranty service is available, with proof of purchase, through your local MTD Authorized Service Dealer. If you do not know the dealer in your area, please write to the Service Department of MTD PRODUCTS LIMITED, P.O. BOX 1386, KITCHENER, ONTARIO N2G 4J1. The return of a complete unit will not be accepted by the factory unless prior written permission has been extended by MTD PRODUCTS LIMITED.

Other Warranties: All other warranties, express or implied, including any implied warranty of merchantability is limited in its duration to that set forth in this express limited warranty. The provisions as set forth in this warranty provide the sole and exclusive remedy of MTD PRODUCTS LIMITED obligations arising from the sale of its products. MTD PRODUCTS LIMITED will not be liable for incidental or consequential loss or damage.

5.10.11

FEDERAL and/or CALIFORNIA EMISSION CONTROL WARRANTY STATEMENT
YOUR WARRANTY RIGHTS AND OBLIGATIONS

MTD Consumer Group Inc, the United States Environmental Protection Agency (EPA), and for those products certified for sale in the state of California, the California Air Resources Board (CARB) are pleased to explain the evaporative emission control system (ECS) warranty on your 2014-2015 small off-road equipment (outdoor equipment). In California, new outdoor equipment must be designed, built and equipped to meet the State's stringent anti-smog standards (in other states, outdoor equipment must be designed, built, and equipped to meet the U.S. EPA small off-road spark ignition engine regulations). MTD Consumer Group Inc must warrant the ECS on your outdoor equipment for the period of time listed below, provided there has been no abuse, neglect, or improper maintenance of the outdoor equipment.

Your ECS may include parts such as fuel tanks, fuel lines, fuel caps, valves, canisters, filters, vapor hoses, clamps, connectors, and other associated emission-related components.

Where a warrantable condition exists, MTD Consumer Group Inc will repair your outdoor equipment at no cost to you including diagnosis, parts, and labor.

MANUFACTURER'S WARRANTY COVERAGE:

This emission control system is warranted for two years. If any emission-related part on your outdoor equipment is defective, the part will be repaired or replaced by MTD Consumer Group Inc.

OWNER'S WARRANTY RESPONSIBILITIES:

As the outdoor equipment owner, you are responsible for performance of the required maintenance listed in your owner's manual. MTD Consumer Group Inc recommends that you retain all receipts covering maintenance on your outdoor equipment, but MTD Consumer Group Inc cannot deny warranty solely for the lack of receipts.

As the outdoor equipment owner, you should however be aware that MTD Consumer Group Inc may deny you warranty coverage if your outdoor equipment or a part has failed due to abuse, neglect, improper maintenance, or unapproved modifications.

You are responsible for presenting your outdoor equipment engine to MTD Consumer Group Inc's distribution center or service center as soon as the problem exists. The warranty repairs should be completed in a reasonable amount of time, not to exceed 30 days. If you have a question regarding your warranty coverage, you should contact the MTD Consumer Group Inc Service Department.

In the U.S.A.: at 1-800-800-7310 or at http://support.mtdproducts.com.

In Canada: at 1-800-668-1238 or at http://www.mtdcanada.com

GENERAL EMISSIONS WARRANTY COVERAGE:

MTD Consumer Group Inc warrants to the ultimate purchaser and each subsequent purchaser that the outdoor equipment is: (1) designed, built, and equipped so as to conform with all applicable regulations; and (2) free from defects in materials and workmanship that cause the failure of a warranted part for a period of two years.

The warranty period begins on the date the outdoor equipment is delivered to an ultimate purchaser or first placed into service.

Subject to certain conditions and exclusions as stated below, the warranty on emission-related parts is as follows:

1. Any warranted part that is not scheduled for replacement as required maintenance in the written instructions supplied is warranted for the warranty period stated above. If the part fails during the period of warranty coverage, the part will be repaired or replaced by MTD Consumer Group Inc according to subsection (4) below. Any such part repaired or replaced under warranty will be warranted for the remainder of the period.
2. Any warranted part that is scheduled only for regular inspection in the written instructions supplied is warranted for the warranty period stated above. Any such part repaired or replaced under warranty will be warranted for the remaining warranty period.
3. Any warranted part that is scheduled for replacement as required maintenance in the written instructions supplied is warranted for the period of time before the first scheduled replacement date for that part. If the part fails before the first scheduled replacement, the part will be repaired or replaced by MTD Consumer Group Inc according to subsection (4) below. Any such part repaired or replaced under warranty will be warranted for the remainder of the period prior to the first scheduled replacement point for the part.
4. Repair or replacement of any warranted part under the warranty provisions herein must be performed at a warranty station at no charge to the owner.
5. Not withstanding the provisions herein, warranty services or repairs will be provided at all of our distribution centers that are franchised to service the subject engines or equipment.
6. The outdoor equipment owner will not be charged for diagnostic labor that is directly associated with diagnosis of a defective, emission-related warranted part, provided that such diagnostic work is performed at a warranty station.
7. MTD Consumer Group Inc is liable for damages to other engine or equipment components proximately caused by a failure under warranty of any warranted part.
8. Throughout the off-road engine and equipment warranty period stated above, MTD Consumer Group Inc will maintain a supply of warranted parts sufficient to meet the expected demand for such parts.

9. Any replacement part may be used in the performance of any warranty maintenance or repairs and must be provided without charge to the owner. Such use will not reduce the warranty obligations of MTD Consumer Group Inc.
10. Add-on or modified parts that are not exempted by the Air Resources Board may not be used. The use of any non-exempted add-on or modified parts by the ultimate purchaser will be grounds for disallowing a warranty claim. MTD Consumer Group Inc will not be liable to warrant failures of warranted parts caused by the use of a non-exempted add-on or modified part.

WARRANTED PARTS:

The repair or replacement of any warranted part otherwise eligible for warranty coverage may be excluded from such warranty coverage if MTD Consumer Group Inc demonstrates that the outdoor equipment has been abused, neglected, or improperly maintained, and that such abuse, neglect, or improper maintenance was the direct cause of the need for repair or replacement of the part. That notwithstanding, any adjustment of a component that has a factory installed, and properly operating, adjustment limiting device is still eligible for warranty coverage. Further, the coverage under this warranty extends only to parts that were present on the off-road equipment purchased.

The following emission warranty parts are covered (if applicable):

1. Fuel Metering System
   - Fuel pump
   - Fuel tank
2. Evaporative Control
   - Fuel hose
   - Fuel hose clamps
   - Tethered fuel cap
   - Carbon canister
   - Vapor lines

NOTE: If you require warranty service in Canada and your product was sold by MTD Products Limited within Canada to the retailer you purchased it from in Canada then the MTD Consumer Group Inc portion of this warranty will be honored by MTD Products Limited in Canada.

063441

Notes

Notes

9. Toute pièce de remplacement peut être utilisée pour l'entretien ou la réparation sous garantie et doit être fournie gratuitement au propriétaire. Ceci ne limite pas les obligations de garantie de MTD Consumer Group Inc.
10. Les pièces complémentaires ou modifiées qui ne sont pas exemptées par le « Air Resources Board » ne peuvent toutefois pas être utilisées. L'emploi de toute pièce complémentaire ou modifiée non exemptée sera suffisant pour rejeter une demande d'application de la garantie en vertu de cet article. MTD Consumer Group Inc ne sera pas tenue, en vertu de cet article, de garantir les pièces garanties si leur défaillance a été causée par l'utilisation d'une pièce complémentaire ou modifiée non exemptée.

PIÈCES GARANTIES

La réparation ou le remplacement de toute pièce garantie, admissible à la garantie, peut être exclus(e) de celle-ci si MTD Consumer Group Inc peut prouver que l'équipement motorisé a fait l'objet d'abus, de négligence, d'un entretien incorrect ou si cet abus, cette négligence ou l'entretien incorrect a été causé(e) de façon directe, par la réparation ou le remplacement de la pièce. Nonobstant cette situation, tout ajustement d'une pièce équipée d'un dispositif de limitation correctement installé et en bon état de fonctionnement, demeure admissible à la garantie. De plus, cette garantie se prolonge seulement aux pièces qui étaient présentes sur le moteur hors route et sur l'équipement acheté

(1) Système de dosage du carburant

- Pompe à carburant
- Réservoir à carburant

(2) Système d'évaporation

- Canalisation d'essence
- Colliers pour canalisations d'essence
- Bouchon d'essence attaché
- Cartouche à charbon actif
- Canalisations pour les vapeurs

REMARQUE: MTD Products Limited honorera la portion de cette garantie offerte par MTD Consumer Group Inc. si vous avez besoin d'un service couvert par la garantie au Canada et si votre produit a été vendu par MTD Products Limited au Canada au concessionnaire chez lequel vous l'avez acheté au Canada.

063501

Déclaration de garantie du système antipollution en Californie

Droits et obligations du propriétaire en vertu de la garantie

C'est avec plaisir que California Air Resources Board (CARB), la United States Environmental Protection Agency et MTD Consumer Group Inc. Consumer Group Inc. présentent la garantie du système antipollution installé sur vos moteurs à allumage par étincelles et équipement hors route construits en 2014-2015. En Californie, l'équipement hors route neuf doit être conçu, construit et équipé conformément aux normes antipollution strictes de l'état. (Ailleurs aux États-Unis, l'équipement hors route neuf à allumage par étincelles doit respecter des normes similaires établies par U. S. EPA). MTD Consumer Group Inc. Consumer Group Inc. doit garantir le système antipollution de votre équipement hors route pour la durée stipulée ci-dessous, à condition que l'équipement hors route n'ait pas fait l'objet d'abus, de négligence ou d'un entretien incorrect.

Le système antipollution peut inclure les pièces suivantes : carburateur, système d'injection du carburant, système d'allumage, pot catalytique, réservoirs, canalisations et bouchons d'essence, soupapes, cartouches absorbantes des vapeurs d'essence, filtres, canalisations, colliers, raccords et autres pièces annexes du système antipollution.

MTD Consumer Group Inc s'engage à réparer gratuitement votre machine, y compris les frais de diagnostic, les pièces et la main d'œuvre, en cas de problème couvert par la garantie.

GARANTIE DU FABRICANT

Le système antipollution est garanti pour une période de deux ans. Toute pièce annexe du système antipollution jugée défectueuse sera réparée ou remplacée par MTD Consumer Group Inc.

RESPONSABILITÉS DU PROPRIÉTAIRE

Le propriétaire de l'équipement motorisé est tenu de respecter le calendrier des entretiens requis énoncés dans la notice d'utilisation. MTD Consumer Group Inc recommande de conserver tous les reçus se rapportant à l'entretien de l'équipement motorisé. Toutefois, MTD Consumer Group Inc ne peut pas refuser les réclamations sous garantie uniquement à cause de l'absence de reçus.

Le propriétaire de l'équipement motorisé doit toutefois savoir que MTD Consumer Group Inc peut refuser d'honorer la garantie l'équipement motorisé ou l'une quelconque de ses pièces a fait l'objet d'abus, de négligence, d'un entretien incorrect ou de modifications non approuvées.

Le propriétaire est tenu de présenter l'équipement motorisé à une station technique agréée dès l'apparition d'un problème. Les réparations sous garantie devraient être effectuées dans un délai raisonnable ne dépassant pas 30 jours. Pour toute question concernant vos droits et responsabilités en vertu de cette garantie, adressez-vous au Services technique de MTD Consumer Group Inc.

Aux États-Unis : appelez le 1-800-800-7310 ou visitez http://support.mtdproducts.com.

Au Canada : appelez le 1-800-668-1238 ou visitez http://www.mtdcanada.com

PROTECTION OFFERTE PAR LA GARANTIE CONCERNANT LES ÉMISSIONS

MTD Consumer Group Inc. garantit à l'acheteur au détail initial et à chaque acheteur successif (1) que la machine a été conçue, construite et équipée conformément à tous les règlements applicables ; et (2) qu'elle est exempte de tout vice de matière et de fabrication susceptible de causer la défaillance d'une pièce garantie pour une période de deux ans.

La période de garantie commence le jour où la machine est livrée à l'acheteur au détail initial ou à sa mise en service initiale.

Sous réserve des conditions et exclusions ci-dessous, la garantie des pièces du système antipollution sera interprétée comme suit :

1. Toute pièce garantie, pour laquelle les instructions écrites fournies ne prévoient pas le remplacement dans le calendrier des entretiens requis, est garantie pour la période de garantie spécifiée ci-dessus. Si une telle pièce tombe en panne pendant la période de garantie, elle sera réparée ou remplacée par MTD Consumer Group Inc conformément au paragraphe (4) ci-dessous. Toute pièce réparée ou remplacée en vertu de la garantie est garantie pour le solde de la période de garantie.
2. Toute pièce garantie, pour laquelle les instructions écrites prévoient seulement une inspection régulière, est garantie pour la période de garantie spécifiée dans le paragraphe ci-dessus Toute pièce réparée ou remplacée en vertu de la garantie est garantie pour le solde de la période de garantie.
3. Toute pièce garantie, pour laquelle les instructions prévoient le remplacement dans le cadre d'un entretien requis, est garantie pour la période précédant le premier remplacement prévu. Si la pièce tombe en panne avant le premier intervalle de remplacement prévu, la pièce sera réparée ou remplacée par MTD Consumer Group Inc conformément au paragraphe (4) ci-dessous. Toute pièce réparée ou remplacée sous garantie est garantie pour le solde de la période de garantie avant le premier intervalle de remplacement prévu de la pièce.
4. La réparation ou le remplacement de toute pièce garantie en vertu de la garantie énoncée dans cet article doit être effectué(e) par une station technique agréée, sans frais pour le propriétaire.
5. Nonobstant les termes énoncés, les services ou réparations sous garantie doivent être effectués dans tous les centres de distribution/concessionnaires MTD Consumer Group Inc autorisés à entretenir les moteurs ou l'équipement en question.
6. Les diagnostics permettant d'établir qu'une pièce garantie est défectueuse doivent être effectués sans frais pour le propriétaire de l'équipement motorisé, à condition d'être réalisés par une station technique autorisée à offrir les services sous garantie.
7. MTD Consumer Group Inc est tenue responsable des dégâts aux autres pièces du moteur ou de l'équipement susceptibles d'avoir été causés par la panne sous garantie d'une pièce garantie.
8. MTD Consumer Group Inc s'engage à conserver un stock de pièces garanties suffisant pour satisfaire la demande prévue pour ces pièces pendant la période de garantie de la machine stipulée ci-dessus.

GARANTIE SUPRÊME DE QUATRE ANS

MTD PRODUCTS LIMITED s'engage à réparer ou à remplacer gratuitement, à son choix, à l'acheteur initial, la ou les pièces qui s'avèrent défectueuses en raison d'un vice de matière ou de fabrication dans les quatre ans qui suivent la date d'achat au détail au Canada. Cette garantie s'applique seulement aux machines qui ont été utilisées et entretenues conformément aux instructions publiées dans la notice d'utilisation accompagnant la machine, qui n'ont pas fait l'objet d'un emploi incorrect ou abusif, de négligence, d'un entretien inadéquat ou de modification, qui n'ont pas été accidentées et qui n'ont pas été utilisées à des fins commerciales. Les pièces courantes font l'objet de conditions spéciales énumérées ci-dessous dans la clause «Garantie de quatre-vingt-dix jours au consommateur».

Le moteur, le moteur de démarrage ainsi que ses composants font l'objet d'une garantie séparée de leurs fabricants respectifs. Veuillez consulter les conditions de garantie du fabricant en ce qui concerne ces pièces.

«Garantie de quatre-vingt-dix jours au consommateur» des pièces courantes: Toutes les pièces courantes sont protégées pendant 90 jours. À l'expiration du délai de 90 jours, mais avant la fin de la période de garantie de quatre ans, les pièces courantes sont protégées si leur défaillance résulte du vice de matière ou de fabrication d'une autre pièce. Par pièces courantes, on entend les batteries, les courroies, les lames, les adaptateurs de lame, les sacs à herbe, les roues du plateau de coupe des tondeuses à siège, les sièges, les pneus et les pièces de l'embrayage (roues de frottement).

Garantie complète de quatre-vingt-dix jours sur la batterie (le cas échéant): MTD s'engage à remplacer gratuitement à l'acheteur initial, pour une période de quatre-vingt-dix (90) jours à compter de la date d'achat au détail, toute batterie fournie avec cette machine qui s'avère défectueuse en raison d'un vice de matière ou de fabrication et après que nos tests aient confirmé qu'elle ne peut maintenir une charge.

Garantie limitée supplémentaire de trente jours sur la batterie (le cas échéant): MTD s'engage, à l'expiration de la période de quatre-vingt-dix (90) jours et avant la fin d'une période de cent vingt (120) jours à compter de la date d'achat, à remplacer la batterie défectueuse à l'acheteur initial, pour la moitié (1/2) du prix de détail en vigueur de la batterie à la date du retour de celle-ci.

Garantie limitée de la goulotte d'éjection en polymère : Si le matériel en question est une souffleuse à neige équipée d'une goulotte d'éjection en polymère (la "goulotte") et que celle-ci présente une défaillance, se brise ou ne fonctionne pas correctement, le fabricant s'engage à réparer ou à remplacer cette goulotte gratuitement si elle est toujours la propriété de l'acheteur initial (ou si le propriétaire initial l'a reçue en cadeau). Les commandes installées sur la goulotte, c'est-à-dire les câbles et timoneries de commande, sont couvertes par d'autres clauses de cette garantie limitée. Elle ne sont toutefois pas couvertes par ce paragraphe (ni au-delà de la période normale de la garantie). Toutes les autres clauses, restrictions et conditions énoncées dans ce document continueront à s'appliquer à la goulotte, à moins de modifications expresses mentionnées dans ce paragraphe.

Utilisation personnelle: LES PARAGRAPHES PRÉCÉDENTS CONSTITUENT LA GARANTIE COMPLÈTE DU FABRICANT COUVRANT TOUTE MACHINE ACHETÉE ET UTILISÉE À DES FINS PERSONNELLES, FAMILIALES. DOMESTIQUES/RÉSIDENTIELLES ET NON COMMERCIALES.

Utilisation commerciale: TOUTES LES UTILISATIONS AUTRES QUE L'UTILISATION PERSONNELLE TELLE QUE DÉCRITE CI-DESSUS SONT CONSIDÉRÉES COMMERCIALES.

Les machines neuves achetées à des fins commerciales sont garanties de la même manière et dans les mêmes conditions, MAIS pour une durée de 90 jours à compter de la date d'achat.

Pour obtenir le service sous garantie: Tout concessionnaire-réparateur agréé par MTD est en mesure d'assurer tout service sous garantie sur présentation d'une preuve d'achat. Si vous ne connaissez pas le concessionnaire-réparateur de votre localité, adressez-vous au service après-vente, MTD PRODUCTS LIMITED, C. P. 1386, KITCHENER (ONTARIO) N2G 4J1. Une machine complète ne peut être retournée à l'usine que si elle est accompagnée d'une autorisation écrite préalable de MTD PRODUCTS LIMITED.

Autres garanties: Toutes les autres garanties, exprimées ou tacites, y compris les garanties tacites de qualité marchande, se limitent à la durée stipulée dans la garantie limitée exprimée. Les conditions stipulées dans cette garantie représentent les seules obligations de MTD PRODUCTS LIMITED découlant de la vente de ses produits. MTD PRODUCTS LIMITED n'est pas responsable de toute perte ni de tout dommage indirect ou accidentel.

01.16.14

Pièces de rechange

10

Component	No. de pièce et description	
	954-05001	Courroie d'entraînement(plateau de coupe)
	918-04822A	Fusée
	942-04385	Lames (30")
	925-1707D	Batterie
	751-12179B	Capuchon d'essence
	925-1745A	Clé
	634-05008	Ensemble de roue complete (Avant) 13 x 5 x 6 po
	734-0591 734-04641	Ensemble de roue complete (Arrrière) 16 x 6,5 x 8 po Pneu seulement (Arrrière) 16 x 6,5 x 8 po
	746-04829A	Câble de commande de l'obturateur
	731-10267	Déflecteur complet

REMARQUE: Un livret contenant une liste complète des pièces est disponible. Préparez le numéro de modèle et le numéro de série de votre machine. Vous les trouverez sur la plaque signalétique qui se trouve sous le siège. Voir les renseignements qui se trouvent à la page 2 pour localiser les numéros de modèle et de série de votre machine.

Accessoires et Équipement Annexe

9

Les accessoires et équipement annexe suivants peuvent être installés sur le mini-tracteur de jardin. Adressez-vous au concessionnaire ou au concessionnaire chez lequel vous avez acheté le tracteur pour tout renseignement concernant les prix et la disponibilité des accessoires.

ATTENTION : Le tracteur ne sont pas conçus pour être utilisés avec des accessoires de travail de la terre (motoculteur ou charrue par ex.). l'emploi de ce genre d'accessoires rendra la garantie nulle et non avenue.

Numéro de modèle	Description
19A30014OEM	Collecteur d'herbe à deux sacs
19A30013OEM	Ensemble de déchiquetage

Problème	Cause	Solution
Le moteur ne tourne pas	1. Manette de la prise de force est enclenchée. 2. Fil de la bougie desserré. 3. Réservoir de carburant est vide ou essence éventée. 4. Volet de départ non activé. 5. Bougie défectueuse. 6. Le fusible a sauté. 7. Canalisation de carburant bouchée. 8. Frein de stationnement déclenché. 9. Goulotte d'éjection, bouchon de déchiquetage ou le tube goulotte pas correctement installé.	1. Placez la manette de la prise de force à la position (OFF) déclenchée. 2. Branchez le fil de la bougie. 3. Faites le plein avec une essence propre et fraîche. 4. Placez la volet de départ à la position VOLET DE DÉPART. 5. Enclenchez le frein de stationnement. 6. Remplacer le fusible. 7. Nettoyez, réglez l'écartement ou remplacez la bougie. 8. Serrer le frein de stationnement. 9. Vérifier l'installation de la goulotte d'éjection, bouchon de déchiquetage ou le tube goulotte.
Fonctionnement irrégulier	1. Machine fonctionnant avec volet de départ fermé. 2. Fil de la bougie desserré. 3. Canalisation de carburant bouchée ou essence éventée. 4. L'évent du capuchon du réservoir est bouché. 5. Eau ou saleté dans le système d'essence. 6. Filtre à air est sale.	1. Placez la manette de commande de l'obturateur à la position FAST (rapide). 2. Branchez et serrez le fil de la bougie. 3. Nettoyez la canalisation ; faites le plein avec une essence propre. Remplacez le filtre de carburant (si équipé) 4. Débouchez l'évent ou remplacez le capuchon. 5. Débranchez la canalisation d'essence au carburateur pour vider le réservoir d'essence. Faites le plein avec une essence fraîche. 6. Remplacez le filtre à air ou le pré-nettoyeur.
Moteur surchauffe	1. Niveau d'huile est est trop bas. 2. La circulation d'air est gênée.	1. Faites le plein d'huile du carter. 2. Essuyez les brins d'herbe et débris autour des ailerons refroidissant du moteur et de l'habitacle du ventilateur.
Moteur hésite à vitesse élevée	1. Écartement de la bougie trop petit.	1. Retirez la bougie et réglez l'écartement.
Le moteur tourne irrégulièrement	1. La bougie est sale, défectueuse ou l'écartement est trop grand. 2. Filtre à air est sale.	1. Remplacez la bougie. Réglez l'écartement. 2. Remplacez le filtre à air ou le pré-nettoyeur (si équipé).
Vibrations excessives	1. La lame de coupe est desserrée ou déséquilibrée. 2. La lame est endommagée ou déformée.	1. Serrez la lame et la fusée. Équilibrez la lame. 2. Remplacez la lame.
La tondeuse ne déchiquette pas l'herbe (le cas échéant)	1. Vitesse du moteur trop bas. 2. L'herbe est mouillé. 3. L'herbe est trop haute. 4. La lame est émoussée.	1. Placez l'obturateur à la position FAST (rapide). 2. Ne tondez pas quand l'herbe est mouillé. Attendez qu'elle sêche. 3. Coupez l'herbe à un réglage élevé, puis tondez à nouveau à la hauteur voulue ou sur une largeur plus étroite. 4. Aiguisez ou remplacez la lame.
La coupe est irrégulière	1. Plateau de coupe non équilibré correctement. 2. La lame est émoussée. 3. Pression inégale de pneu.	1. Faites le réglage latéral du plateau de coupe. 2. Aiguisez ou remplacez la lame. 3. Vérifiez la pression de pneu dans chacun des quatre pneus.

4. Pour aiguiser les lames, la même quantité de métal des deux extrémités des lames sur le côté tranchant. Aiguisez le bord tranchant sur toute sa longueur, parallèlement au bord arrière, soit à un angle de 25° à 30°. Voir la Figure 7-8.

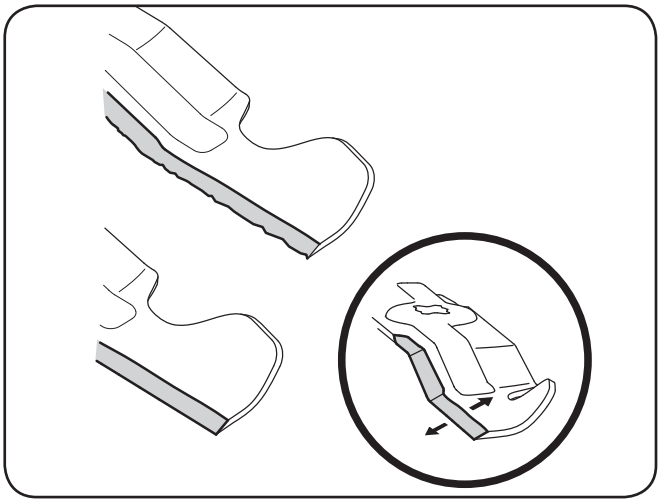

Figure 7-8

AVERTISSEMENT ! Si le bord tranchant a déjà été aiguisé, ou si une séparation des couches métalliques s'est produite, remplacez les lames.

AVERTISSEMENT ! En effet, une lame déséquilibrée risque de vibrer excessivement à vitesse élevée. Ceci peut endommager le tracteur et causer des blessures.

5. Vérifier l'équilibre de la lame avec l'aide d'un balancer de lame. Meuler du métal du côté lourd jusqu'à ce qu'il équilibre également.

REMARQUE: Faites attention, en remplaçant la lame, de tourner le côté «Bottom» (ou sur lequel un numéro de pièce est estampé) vers le sol quand la machine est utilisée.

IMPORTANT: Utilisez une clé dynamométrique pour serrer l'écrou à bride à six pans sur la fusée de la lame à un couple de 70 pieds-livre à 90 pieds-livre.

Changement de la courroie de transmission

REMARQUE: Certaines pièces doivent être retirées et des outils spéciaux (clé pneumatique) doivent être utilisés pour remplacer les courroies de transmission du tracteur. Adressez-vous à une station technique agréée pour faire remplacer les courroies de transmission ou contactez le service après-vente comme instruit à la page 2.

3. Branchez le câble négatif (-) sur l'autre borne de la batterie d'appoint.
4. Finalement, branchez l'autre extrémité du câble négatif sur le bloc moteur du tracteur, à l'écart de la batterie. Choisissez un endroit non peint pour obtenir un bon contact.

ATTENTION : Si la batterie d'appoint est installée sur un véhicule (voiture, camion), ne mettez pas le moteur du véhicule en marche pour faire démarrer le tracteur.

5. Mettez le tracteur en marche (en suivant les instructions du chapitre «Fonctionnement» dans cette notice d'utilisation.
6. Serrez le frein de stationnement avant de retirer les câbles volants dans l'ordre inverse de leur branchement.

Charge de la batterie

AVERTISSEMENT: Les batteries déga-gent des gaz explosifs pendant leur mise en charge et après. Chargez toujours les batteries dans un endroit bien aéré et ne produisez pas d'étincelles ni de flammes à proximité.

ATTENTION : Pour charger la batterie du tracteur, utilisez seulement un chargeur conçu pour des batteries à accumulateur plomb-acide de 12 volts. Veuillez lire la notice d'utilisation du chargeur de la batterie avant de charger la batterie. Suivez toujours les instructions et respectez les avertissements.

Si le tracteur n'a pas été utilisé pendant une période prolongée, chargez la batterie comme suit:

1. Réglez le chargeur à une charge max. de 10 ampères.

Si le chargeur de la batterie est automatique, chargez la batterie jusqu'à ce que le chargeur indique que la charge est terminée. S'il n'est pas automatique, chargez la batterie pendant un minimum de huit heures.

Fusibles

Un fusible de 15 A est installé dans le faisceau de fils du tracteur pour protéger le système électrique du tracteur des dégâts causés par un ampérage trop élevé.

Si le système électrique ne fonctionne pas, ou si le moteur ne tourne pas, vérifiez d'abord que le fusible n'a pas sauté. Le fusible est installé sous le capot, derrière le haut du panneau de bord sur le barre de support.

AVERTISSEMENT: Remplacez toujours le fusible par un fusible de même ampérage.

Lames

AVERTISSEMENT : Arrêtez le moteur, enlevez la clé d'allumage avant de démonter les lames pour les aiguiser ou les remplacer. Portez toujours des gants épais ou utilisez un chiffon pour manipuler les lames.

AVERTISSEMENT : Examinez régulièrement les fusées pour vous assurer qu'ils ne sont pas fendillés ou endommagés, surtout après avoir heurté un objet quelconque. Remplacez-les immédiatement s'ils sont endommagés.

Démontez les lames de la façon suivante:

REMARQUE : Il sera plus facile de changer la lame après avoir démonté le plateau de coupe du dessous du tracteur. (Consultez la section «Démontage du plateau de coupe» dans ce chapitre), puis basculez doucement le plateau de coupe pour exposer le dessous. Il est toutefois possible de changer la lame sans démonter le plateau de coupe. Dans ce cas, placez la manette de relevage du plateau de coupe à la position de coupe la plus haute.

1. Enlevez le bouchon de déchiquetage ou le sac à herbe, le cas échéant, pour exposer l'ouverture de la goulotte du plateau de coupe. Si le plateau de coupe est équipé d'une goulotte, pivotez simplement la goulotte à ressort pour accéder à l'ouverture.
2. Insérez une cale en bois ou un morceau de poutre de 2 x 4 po dans l'ouverture du plateau de coupe et faites tourner la lame jusqu'à ce que la cale se coince entre l'ouverture du plateau de coupe et la lame, comme à la Fig. 7-7.
3. Retirer l'écrou à bride à six pans qui maintient la lame. Voir la Figure 7-7.

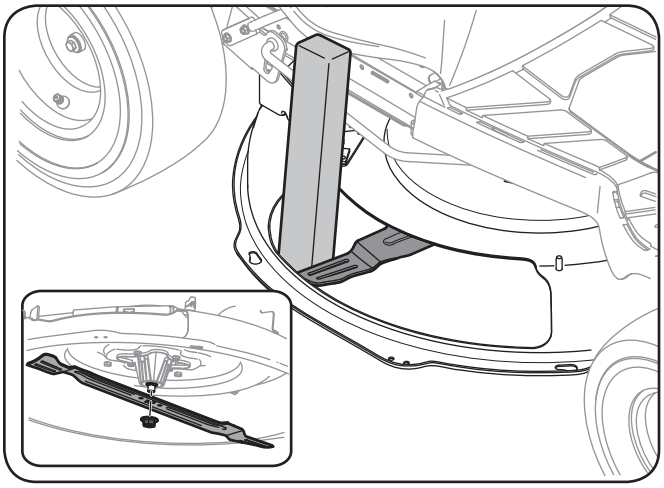

Figure 7-7

REMARQUE: La fusée du plateau de coupe est munie d'un filet normal. Pour la desserrer, tournez le contre-écrou à embase dans le sens contraire aux aiguilles d'une montre.

Remplacement de la courroie du plateau de coupe

REMARQUE ; Il est possible de remplacer la courroie du plateau de coupe sans démonter celui-ci. Toutefois, il est plus facile de démonter le plateau de coupe, de changer la courroie, puis de remonter le plateau de coupe.

Procédez comme suit pour remplacer la courroie du plateau de coupe:

1. Il est plus facile de remplacer la courroie après avoir d'abord démonté le plateau de coupe selon les instructions précédentes.
2. Si vous changez la courroie avec le plateau de coupe en place, abaisser le tablier à la position la plus basse tonte.
3. Dégagez la courroie de la poulie d'entraînement de la p. d. f., comme à la Figure 7-2. Roulez un côté de la courroie pour la dégager de la poulie, puis continuez jusqu'à ce qu'elle soit complètement dégagée de la poulie.
4. Tirez la courroie vers l'arrière du tracteur et dégagez-la du support du guide de la courroie. Voir la Fig. 7-2.
5. Enlevez le couvre-courroie en retirant les trois boulons hex. qui le retiennent. Voir la Fig. 7-5.

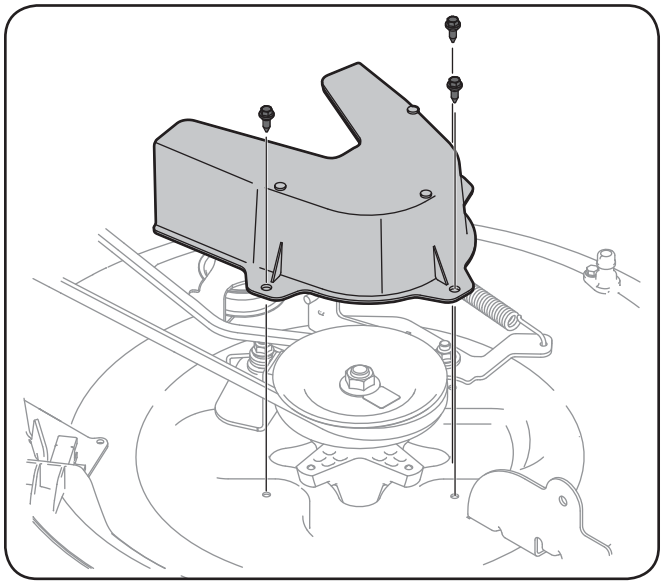

Figure 7-5

6. Démontez la poulie de tension en enlevant le boulon hex. sur la base de la poulie. Voir la Fig. 7-6.
7. Remplacez la courroie, puis remontez dans l'ordre inverse toutes les pièces enlevées précédemment, en commençant par la poulie de tension, puis le couvre-courroie.
8. Faites passer la courroie du plateau de coupe dans le support du guide de courroie, puis sur la poulie d'entraînement de la p. d. f., comme à la Fig. 7-2.

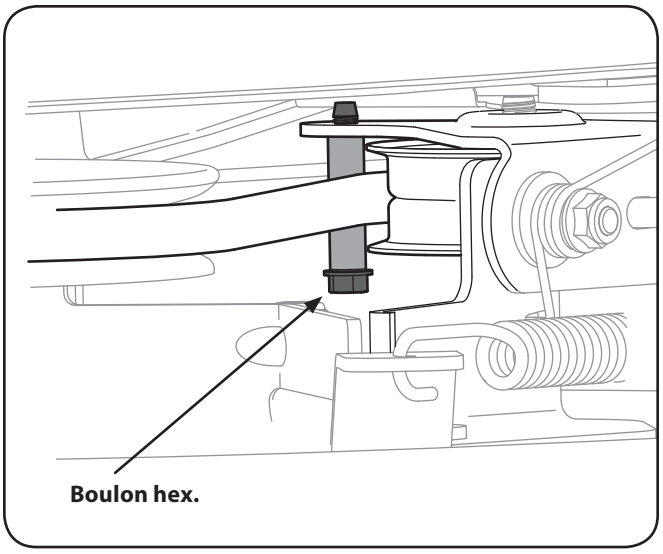

Figure 7-6

Batterie

PROPOSITION 86 – Californie!
AVERTISSEMENT : Les bornes et cosses de batterie et d'autres accessoires annexes contiennent du plomb et des mélanges à base de plomb, soit des produits chimiques reconnus cancérigènes et responsables d'anomalies congénitales ou autres par l'État de Californie. Il est impératif de bien se laver les mains après toute manutention.

IMPORTANT: Si, pour une raison quelconque, il est nécessaire de démonter la batterie, débranchez toujours le câble NÉGATIF (noir) de la borne négative, puis le câble POSITIF (rouge). Lors du remontage de la batterie, branchez toujours le câble POSITIF (rouge) sur la borne positive, puis le câble NÉGATIF (noir).

Pannes de la batterie

Parmi les causes courantes de pannes de batterie, notons:

- la mise en service initiale incorrecte
- une charge excessive
- le gel
- une charge insuffisante
- des raccords corrodés

Ces pannes ne sont pas couvertes par la garantie.

Démarrage par câbles volants

AVERTISSEMENT! Ne faites jamais démarrer une batterie endommagée ou gelée en utilisant des câbles volants. Assurez-vous que les véhicules ne se touchent pas et que le moteur de chaque véhicule est arrêté. Faites attention que les pinces des câbles ne se touchent pas.

1. Branchez le câble positif (+) sur la borne positive (+) de la batterie à plat du tracteur.
2. Branchez l'autre extrémité du câble positif (+) sur la borne positive (+) de la batterie d'appoint.

Démontage du plateau de coupe

Pour démonter le plateau de coupe, procédez comme suit :

1. Placez la manette de la prise de force (Embrayage de la lame) à la position « OFF » (Non embrayée). Serrez le frein de stationnement.
2. Abaissez le plateau de coupe en plaçant la manette de relevage du plateau dans l'encoche inférieure sur le garde-boue de droite.
3. Enlevez la goupille papillon et la rondelle plate de l'ensemble de relevage du plateau de coupe et gardez-les pour les utiliser plus tard. Voir la Figure 7-1.

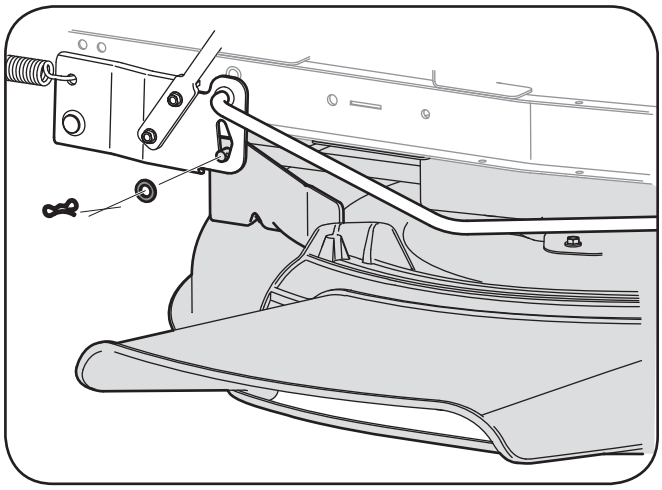

Figure 7-1

4. Dégagez la courroie de la prise de force de la poulie motrice du tracteur . Voir la Figure 7-2.

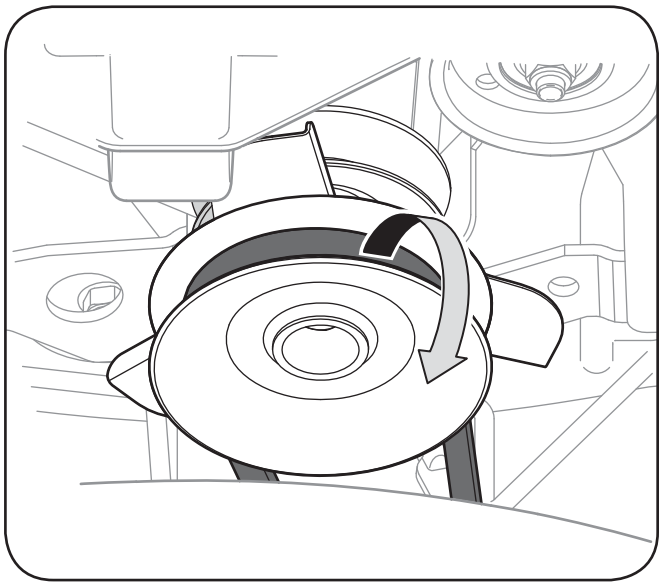

Figure 7-2

5. Enlevez les goupilles papillon qui maintiennent le plateau de coupe sur le tracteur, comme à la Figure 7-3.
   REMARQUE : Les goupilles papillon doivent être remises en place du haut vers le bas.

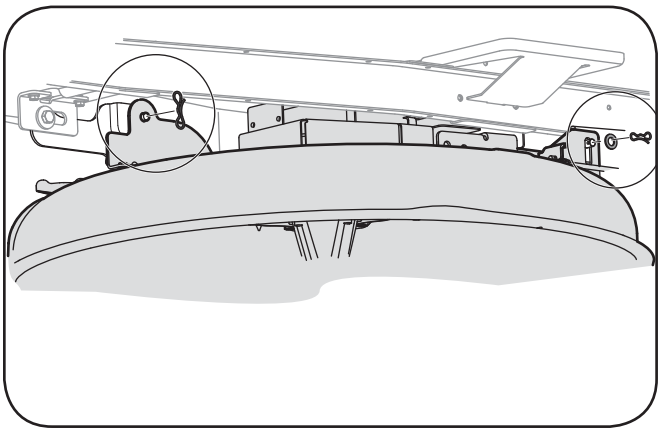

Figure 7-3

6. Débranchez le fil en queue de cochon du commutateur du plateau de coupe.
7. Placez la manette de relevage du plateau de coupe dans l'encoche supérieure sur l'aile droite pour relever les bielles de relevage du plateau de coupe et les écarter.
8. Écartez le câble de la prise de force de l'arrière du plateau de coupe en retirant la goupille-épingle qui le retient. Retirez le ressort du support de la poulie de tension du plateau de coupe. Voir la Figure 7-4.

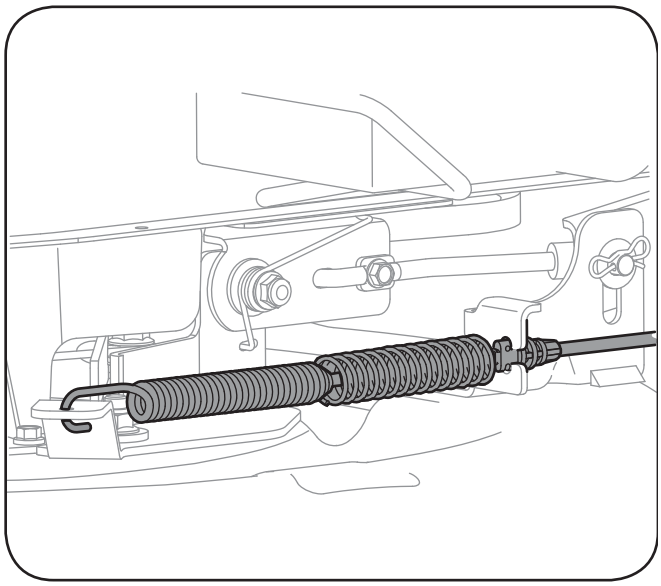

Figure 7-4

9. Dégagez le plateau de coupe (sur le côté gauche) du dessous du tracteur.

AVERTISSEMENT : L'essence est un produit hautement inflammable qui peut exploser dans certaines conditions. Videz toute l'essence avant de remiser l'équipement pour une période prolongée. Utilisez seulement un contenant homologué et travaillez à l'extérieur, loin de toute flamme nue. Laissez le moteur refroidir. Éteignez les cigarettes, pipes ou cigares et autre source d'allumage avant de vider le réservoir d'essence. Entreposez l'essence dans un contenant homologué et dans un endroit sécuritaire.

- Rebranchez la conduite d'essence et faites tourner le moteur jusqu'à ce qu'il commence à hésiter. Utilisez ensuite le volet de départ pour que le moteur continue à tourner jusqu'à ce qu'il tombe en panne d'essence.
- Débranchez la conduite d'essence et purgez toute l'essence restant dans le système d'alimentation.

AVERTISSEMENT : L'essence est un produit toxique. Éliminez l'essence de la manière appropriée. Renseignez-vous auprès des autorités locales quant aux méthodes d'élimination approuvées.

3. Démontez la bougie et versez une once d'huile à moteur dans le cylindre par le trou de la bougie. Tournez manuellement le moteur plusieurs fois pour bien répartir l'huile. Remettez la bougie en place.

Vidange du carburant :

3. Localisez le filtre à essence qui se trouve sur la gauche du moteur, entre le réservoir d'essence et le carburateur. Il peut être maintenu sur le moteur avec une courroie d'attache.
4. Coupez la courroie d'attache le cas échéant, puis serrez le collier de l'arrivée du filtre à essence avec une pince. Faites remonter le collier sur la conduite d'essence.
5. Dégagez la conduite d'essence du filtre et placez son extrémité ouverte dans un récipient homologué pour y recueillir le carburant.

Préparation du tracteur de pelouse

1. Nettoyez et lubrifiez le tracteur selon les instructions de lubrification.
2. N'utilisez pas un nettoyeur sous pression ou un boyau d'arrosage pour nettoyer le tracteur.
3. Entreposez le tracteur dans un endroit propre et sec. Ne le remisez pas près de matériaux corrosifs comme des engrais par exemple.

Calendrier des opérations d'entretien

	Avant l'emploi	Toutes les 10 heures	Toutes les 25 heures	Toutes les 50 heures	Toutes les 100 heures	Avant le remisage
Vérification du niveau de l'huile à moteur	✓	✓				✓
Vérification de la prise d'air et nettoyage éventue	✓					
Nettoyage et lubrification éventuelle de la cartouche en mousse du filtre à air			✓			
Remplacement du filtre à air					✓	
Vidange de l'huile à moteur et du filtre à huile				✓		
Nettoyage des bornes de la batterie		✓				✓
Lubrification d'essieus et jantes avant			✓			✓
Vérification des ailettes de refroidissement du moteur			✓			✓
Vérification des bougies et l'écartement					✓	✓
Remplacez le filtre de carburant					✓	

IMPORTANT: Il est important de consulter la notice d'utilisation spécifique à votre moteur, qui accompagne la machine, pour obtenir une description détaillée des procédures et intervalles d'entretien.

9. Placez la prise de force du tracteur (Embrayage de la lame) à la position « OFF ».
10. Tournez la clé de contact à la position STOP (Arrêt) pour couper le moteur et serrez le frein de stationnement.
11. Fermez le robinet d'eau et débranchez le raccord du boyau d'arrosage de l'orifice sur la surface du plateau de coupe.

IMPORTANT : Après avoir nettoyé le plateau de coupe avec le Système de nettoyage[MD], retournez au poste de conduite et enclenchez la prise de force. Laissez le plateau de coupe fonctionner pendant au moins deux minutes pour que le dessous du plateau puisse bien sécher.

Réglages

AVERTISSEMENT ! N'essayez jamais d'effectuer un réglage quelconque pendant que le moteur tourne, à moins d'indications contraires dans la notice d'utilisation.

Mise à niveau du plateau de coupe

REMARQUE: Vérifiez la pression des pneus du tracteur avant de régler le plateau de coupe. Consultez la section Pneus dans le chapitre « Entretien » de cette notice d'utilisation pour plus de renseignements concernant la pression des pneus.

Réglage d'avant à arrière

L'avant du plateau de coupe est soutenu par une barre de stabilisation réglable permettant d'ajuster le plateau de l'avant à l'arrière. L'avant du plateau de coupe doit se trouver entre 1/4 et 3/8es de po plus bas que l'arrière. Réglez selon le besoin comme suit:

1. Stationnez le tracteur sur une surface stable et plane et positionnez la manette de relevage dans la deuxième position la plus haute. Tournez la lame le plus près possible de la goulotte d'éjection parallèle au tracteur.
2. Mesurez la distance de l'extrémité avant de la lame au sol et l'extrémité arrière de la lame au sol. Le premier relevé doit mesurer de 1/4 à 3/8es de po de moins que le deuxième. Déterminez la distance approximative nécessaire pour un bon ajustement, puis passez à l'étape suivante si besoin est.
3. Repérez l'écrou sur l'avant du support de stabilisation. Voir la Figure 6-3.
   - Serrez l'écrou pour relever l'avant du plateau de coupe.
   - Desserrez l'écrou pour abaisser l'avant du plateau de coupe.

Réglage du siège

Pour ajuster la position du siège consultez le chapitre «Montage du tracteur».

Réglage du frein

AVERTISSEMENT : N'essayez jamais d'ajuster les freins pendant que le moteur tourne. Arrêtez toujours les lames et la prise de force, placez le sélecteur de vitesse au point mort, arrêtez le moteur et retirez la clé avant pour empêcher tout démarrage non intentionnel.

Si le tracteur ne s'immobilise pas complètement quand la pédale de frein est enfoncée, ou si les roues arrière du tracteur peuvent tourner alors que le frein de stationnement est serré, il faudra ajuster le frein. Adressez-vous à une station technique agréée pour faire ajuster les freins correctement.

Pneus

AVERTISSEMENT : Ne dépassez jamais la pression de gonflage maximale indiquée sur le flanc du pneu.

La pression des pneus recommandée pour le travail est de :

- 10 lb/po2 environ pour les pneus arrière.
- 14 lb/po2 environ pour les pneus avant.

IMPORTANT: La pression recommandée par le fabricant est indiquée sur le flanc des pneus. Ne gonflez pas excessivement les pneus. Une pression inégale peut causer la tonte inégale de l'herbe.

Remissage

AVERTISSEMENT : Ne remisez jamais la machine ou un contenant de carburant à l'intérieur en présence d'une flamme nue, d'étincelles ou d'une veilleuse comme celle d'un chauffe-d'eau, d'un calorifère, d'un sêche-linge ou d'un autre appareil à gaz.

Préparation du moteur

IMPORTANT : Tout carburant restant dans le réservoir par temps chaud risque de se détériorer et de causer des problèmes au démarrage.

Pour éviter la formation de dépôts gommeux dans le carburateur et le mauvais fonctionnement possible du moteur, il est nécessaire de purger complètement le système d'alimentation du tracteur ou de traiter l'essence en ajoutant un produit de stabilisation qui empêchera sa détérioration.

1. Si vous décidez d'ajouter un produit de stabilisation :
   - Lisez attentivement les instructions et recommandations du fabricant du produit.
   - Ajoutez la quantité appropriée de produit de stabilisation à une essence propre et fraîche correspondant à la capacité du moteur.
   - Faites le plein avec l'essence traitée et laissez tourner le moteur pendant 2 à 3 minutes pour que le produit de stabilisation atteigne le carburateur.
2. Si vous choisissez de purger le système d'alimentation :
   - Ne purgez pas le système quand le moteur est chaud. Laissez le moteur refroidir. Videz le carburant dans un contenant homologué, à l'extérieur, loin de toute flamme nue.
   - Videz toute quantité importante de carburant du réservoir en débranchant le filtre d'arrivée près du moteur. Voir les instructions complètes concernant la vidange du carburant plus loin dans ce chapitre.

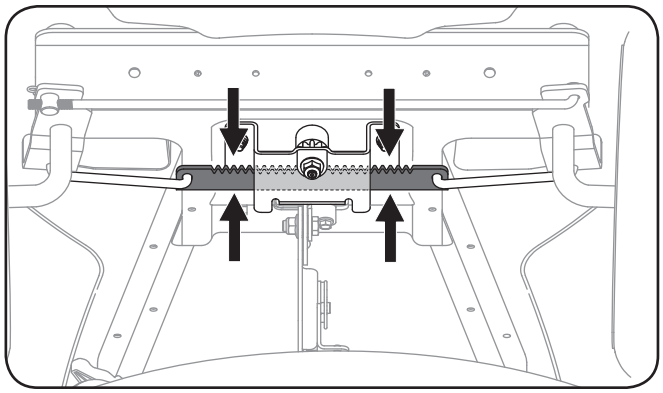

Figure 6-2

Nettoyage du moteur et du plateau de coupe

Essuyez immédiatement toutes les éclaboussures d'huile ou d'essence. Ne laissez pas l'herbe, les feuilles et la saleté s'accumuler à proximité des ailettes de refroidissement du moteur ou sur toute autre partie de la machine.

IMPORTANT: L'utilisation d'un nettoyeur sous pression ou d'un boyau d'arrosage pour nettoyer le tracteur est déconseillée. Cela risque en effet d'endommager les composants électriques, les fusées, les poulies, les roulements ou le moteur.

AVERTISSEMENT ! L'accumulation de débris à proximité du silencieux peut causer un incendie. Inspectez et nettoyez cette zone avant chaque emploi.

Silencieux

N'utilisez pas d'eau pour nettoyer les pièces du moteur. L'eau risque de contaminer le carburant. Utilisez une brosse ou un linge sec.

AVERTISSEMENT ! Inspectez régulièrement le silencieux et remplacez-le si besoin est. Les pièces de rechange du silencieux doivent être identiques et installées de la même façon que les pièces d'origine.

Batterie

La batterie est scellée et ne nécessite aucun entretien. Il n'est pas possible de vérifier le niveau de l'acide.

- Vérifiez que les câbles et bornes de la batterie sont toujours propres et ne sont pas corrodés.
- Après avoir nettoyé la batterie et les bornes, appliquez une légère couche de vaseline ou de graisse sur les bornes et sur la gaine de la borne positive.
- Assurez-vous que la gaine est toujours bien placée sur la borne positive pour éviter tout court-circuit.

IMPORTANT: Si, pour une raison quelconque, il est nécessaire de démonter la batterie, débranchez toujours le câble NÉGATIF (noir) de la borne négative, puis le câble POSITIF (rouge). Lors du remontage de la batterie, branchez toujours le câble POSITIF (rouge) sur la borne positive, puis le câble NÉGATIF (noir). Vérifiez que les câbles sont branchés sur les bornes correspondantes. Leur inversion peut changer la polarité et endommager l'alternateur du moteur.

Nettoyage de la batterie

Gardez les bornes et le dessus de la batterie propres et évitez toute corrosion. Nettoyez la batterie avec du bicarbonate de soude et de l'eau. Au besoin, grattez les bornes de la batterie avec une brosse métallique pour déloger les saletés. Enduisez les bornes et les fils exposés avec de la graisse ou de la vaseline pour empêcher toute corrosion.

Système de nettoyage (Deck Wash System™) (si équipé)

Un orifice à eau peut être aménagé sur la surface du plateau de coupe de votre tracteur, fait partie du système de nettoyage du plateau de coupe.

Utilisez avec le système de nettoyage du plateau (vendu séparément) pour éliminer les brins d'herbe du dessous du plateau de coupe pour empêcher toute accumulation de produits chimique corrosifs. Procédez comme suit après chaque utilisation:

1. Stationnez votre tracteur sur une surface plane et dégagée, suffisamment proche d'un robinet d'eau pour pouvoir y brancher un boyau d'arrosage.

IMPORTANT: Vérifiez que la goulotte d'éjection du tracteur n'est pas dirigée vers un bâtiment, des véhicules, etc.

2. Débrayez la prise de force ; forcez le levier de vitesses au point mort ; serrez le frein de stationnement et coupez le moteur.
3. Vissez le raccord pour boyau d'arrosage (fourni avec cette notice d'utilisation) sur l'extrémité du boyau d'arrosage.
4. Attachez le raccord pour boyau d'arrosage â l'orifice aménagé sur la surface du plateau de coupe. Voir la Figure 6-3.

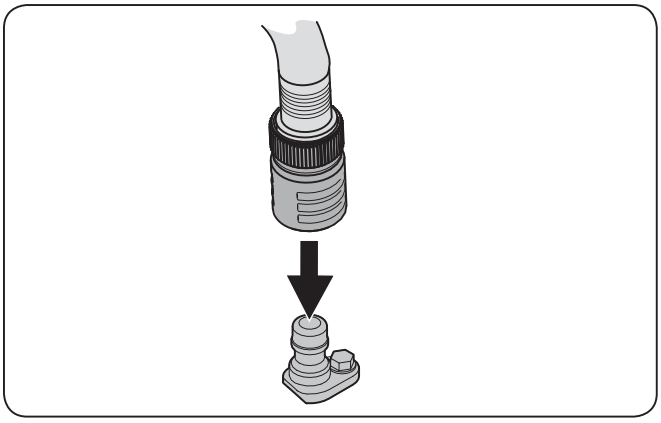

Figure 6-3

5. Ouvrez le robinet d'eau.
6. Retournez au poste de conduite et remettez le tracteur en marche, puis placez la commande de l'obturateur à la position <<FAST>> (Rapide - Lapin).
7. Placez la prise de force du tracteur (Embrayage de la lame) à la position « ON ».
8. Restez au poste de conduite pendant un minimum de deux minutes après avoir embrayé le plateau de coupe pour que le dessous du plateau soit rincé à fond.

Entretien

AVERTISSEMENT : Avant d'effectuer tout réglage ou toute réparation, débrayez la prise de force, placez le sélecteur de vitesse au point mort, serrez le frein de stationnement, arrêtez le moteur et retirez la clé pour empêcher tout démarrage non intentionnel.

Moteur

Consultez la notice d'utilisation du moteur quant aux instructions d'entretien du moteur.

Vérifiez le niveau d'huile à moteur avant chaque utilisation en suivant les instructions fournies dans la notice d'utilisation du moteur. Veuillez la lire attentivement et suivre les instructions.

Vidange de l'huile à moteur

Pour faciliter la vidange de l'huile du carter, procédez comme suit :

1. Laissez tourner le moteur pendant quelques minutes pour réchauffer l'huile dans le carter. Une huile chaude coule plus facilement et transporte une plus grande quantité des sédiments accumulés au fond du carter. Faites attention de ne pas vous brûler avec de l'huile chaude.
2. Soulevez le capot du tracteur et localisez l'orifice de vidange de l'huile, sur la droite du moteur et le capuchon de remplissage de l'huile qui se trouve sur le dessus du moteur.
3. Dévissez le capuchon de remplissage de l'huile et sortez la jauge à huile du goulot.
4. Placez la petite partie du manchon de vidange de l'huile sur le bouchon de vidange. Voir la Fig. 6-1.

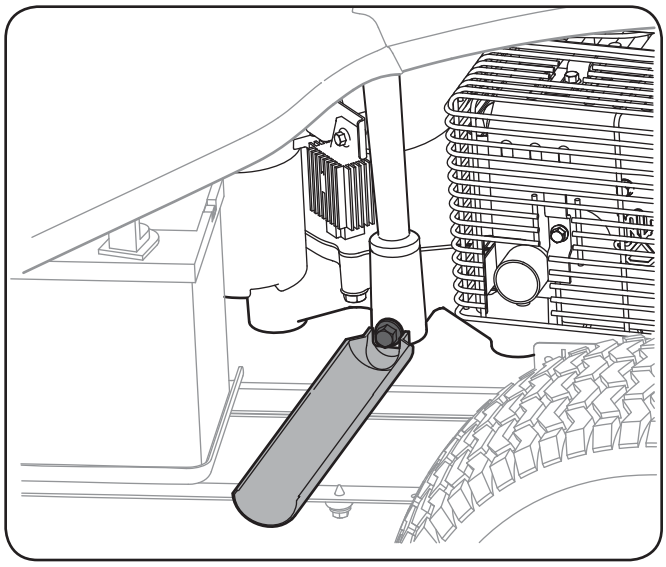

Figure 6-1

Note: Incliner légèrement l'unité dans la direction du contenant approprié pour faciliter le vidange complète de toutes forme d'huile du moteur.

5. Enlevez le bouchon de vidange et laissez l'huile couler dans un récipient approprié d'une capacité minimale de 64 oz.
6. Remettez le bouchon de vidange en place et serrez-le bien sans toutefois serrer excessivement.
7. Faites le plein du moteur avec de l'huile à moteur propre, selon les instructions dans la notice d'utilisation du moteur qui accompagne votre machine.

IMPORTANT: Faites à nouveau le plein avec la quantité et la qualité d'huile propre recommandées dans la notice d'utilisation du moteur.

Filtre à air

Nettoyez le pré-nettoyeur (si équipé), et la cartouche / filtre à air comme instruit dans la notice d'utilisation du moteur emballée avec votre machine.

Bougies

Les bougies doivent être nettoyées une fois par saison et l'écartement des bougies doit être ajusté une fois par an. Il est recommandé de remplacer la bougie au début de chaque saison de tonte. Consultez la notice d'utilisation du moteur quant au modèle de bougie et à l'écartement.

Lubrification

AVERTISSEMENT: Avant de lubrifier, réparer ou inspecter, débrayez la prise de force , serrez le frein de stationnement, arrêtez le moteur et retirez la clé pour empêcher tout démarrage non intentionnel.

Moteur

Lubrifiez le moteur avec une huile à moteur de la qualité recommandée dans la notice d'utilisation du moteur fournie avec la machine.

Points de pivotement et timonerie

Lubrifiez tous les points de pivot de la transmission, le frein de stationnement et la timonerie de relevage au moins une fois par saison avec une huile légère.

Roues arrière

Démontez les roues arrière des essieux une fois par saison. Lubrifiez bien les essieux et les jantes avec une graisse automobile tout usage avant de les installer à nouveau.

Essieux avant

Les deux extrémités de la barre de pivotement avant du tracteur sont peut-être équipées de raccords graisseurs. Lubrifiez avec un pistolet graisseur toutes les 25 heures d'utilisation.

Direction à crémaillère

Une fois par saison ou toutes les 25 heures de fonctionnement, il sera nécessaire de lubrifier la direction à crémaillère qui se trouve sous l'avant de la machine. Appliquez une graisse automobile ordinaire sur l'avant et sur l\arrière de la crémaillère, comme à la Figure 6-2.

- Ne vous arrêtez pas sur une pente. Si un arrêt est toutefois nécessaire, procédez en douceur et démarrez lentement pour réduire au maximum les risques de renversement du tracteur.

Embrayage de les lames

L'embrayage de la prise de force (Embrayage de la lame) transfère la puissance nécessaire au plateau de coupe. Procédez comme suit pour embrayer les lames:

1. Placez la manette de commande de l'obturateur à la position FAST (Rapide - lapin).
2. Faites pivoter la manette de la prise de force (Embrayage de la lame) à fond vers l'avant jusqu'à la position « ON » (Embrayée).
3. Maintenez la manette de l'obturateur à la position FAST (lapin) pour garantir un fonctionnement efficace du plateau de coupe.

IMPORTANT: La manette de la prise de force (embrayage de la lame) doit se trouver à la position non embrayée à la mise en marche du moteur, en marche arrière et si le conducteur quitte son siège Consultez la section «Commutateurs de sécurité» dans chapitre "Utilisation" de ce manuel.

Déchiquetage

Un ensemble de déchiquetage est proposé comme accessoire. Le déchiquetage permet de faire circuler les brins d'herbe coupés plusieurs fois sous le plateau de coupe. Les particules minuscules sont alors répandues sur la pelouse où elles jouent le rôle d'un engrais naturel.

Consultez le chapitre Accessoires et Équipement Annexe dans cette notice d'utilisation.

Utilisation de la manette de relevage

Pour relever le plateau de coupe, déplacez la manette de relevage vers la gauche, puis positionnez-la dans l'encoche correspondant à l'emploi voulu. Consultez la partie RÉGLAGE DE LA HAUTEUR DE COUPE abordée plus tôt dans ce chapitre.

Tonte de l'herbe

AVERTISSEMENT : Pour aider à éviter le contact avec les lames ou les blessures provoqués par les objets projetés, gardez les spectateurs, les animaux de compagnie et les enfants à une distance d'au moins 75 pieds de la machine quand elle est en marche. Arrêtez la machine si quelqu'un s'approche la zone de travail.

Les renseignements suivants seront utiles lors de l'emploi du plateau de coupe avec le tracteur.

AVERTISSEMENT : Prévoyez de travailler en évitant de projeter l'herbe vers des rues, des trottoirs, des spectateurs, etc. Évitez d'éjecter l'herbe en direction d'un mur ou d'un obstacle. De cette façon, les débris éventuels ne risquent pas de ricocher et de blesser quelqu'un.

- Ne tondez pas en vous déplaçant rapidement, surtout si un ensemble de déchiquetage ou un collecteur d'herbe est installé.
- Vous obtiendrez de meilleurs résultats en dirigeant l'herbe coupée lors des deux premiers passages vers le centre de la zone de travail. Par la suite, changez de direction pour évacuer l'herbe coupée vers l'extérieur. Votre pelouse aura ainsi meilleure apparence.
- Ne tondez pas l'herbe trop court. Les mauvaises herbes pousseraient plus vite et le gazon risque de jaunir plus rapidement pendant les périodes sèches.
- Tondez toujours à plein régime.
- Si l'herbe est très touffue, il faudra peut-être effectuer un deuxième passage pour obtenir une tonte nette.
- N'essayez pas de tondre les brousailles, les mauvaises herbes ou de l'herbe extrêmement haute. Cette tracteur est conçue pour l'entretien normal de pelouses résidentielles.
- Utilisez toujours des lames bien affûtées et remplacez-les si elles sont usées. Consultez le paragraphe LAMES dans le chapitre «Entretien» dans cette notice d'utilisation quant aux instructions d'aiguisage.

IMPORTANT: En cas d'arrêt du tracteur sur une surface couverte d'herbe :

1. Placez toujours le sélecteur de vitesse au point mort,
2. Serrez le frein de stationnement,
3. Arrêtez le moteur et enlevez la clé. Vous éviterez ainsi l'apparition sur votre pelouse de taches brunes, causées par les gaz d'échappement chauds du moteur en marche.

Si ***le tracteur cale*** alors que le sélecteur de vitesse se trouve à une vitesse rapide, ou si le tracteur ne fonctionne pas quand le sélecteur de vitesse se trouve à une vitesse lente, procédez comme suit :

1. Placez le sélecteur de vitesse au POINT MORT.
2. Faites redémarrer le moteur.
3. Placez le sélecteur de vitesse à la vitesse rapide.
4. Lâchez complètement la pédale d'embrayage/frein.
5. Enfoncez la pédale d'embrayage/frein.
6. Placez le sélecteur de vitesse à la vitesse voulue.
7. Placez le sélecteur de vitesse à la position « FORWARD » (Marche avant) ou « REVERSE » (Marche arrière) et suivez les procédures normales.

Reverse Caution Mode)

AVERTISSEMENT: Soyez très prudent si vous utilisez le tracteur en mode « REVERSE CAUTION MODE » (Marche arrière – Prudence). Regardez toujours derrière vous et au niveau du sol avant de faire marche arrière et en reculant. N'utilisez pas le tracteur si des enfants ou autres spectateurs sont à proximité. Arrêtez immédiatement le tracteur si quelqu'un s'approche.

La position « **REVERSE CAUTION MODE** » (Marche arrière - Prudence) du module du commutateur d'allumage permet d'utiliser le tracteur en marche arrière quand les lames (prise de force) sont embrayées.

IMPORTANT: Tondre l'herbe en marche arrière n'est pas recommandé.

Pour utiliser le mode « **Reverse Caution Mode** » (Marche arrière – Prudence) :

IMPORTANT: Le conducteur DOIT occuper le poste de conduite.

1. Mettez le moteur en marche de la manière expliquée dans votre manual, dans cette notice d'utilisation.
2. Déplacez la clé de la position « NORMAL MOWING » (Verte) (Tonte normale) à la position « REVERSE CAUTION MODE » (Jaune) (Marche arrière - Prudence). Voir la Figure 5-2.
3. Appuyez sur le BOUTON-POUSSOIR DE MARCHE ARRIÈRE (Bouton triangulaire orange) dans le coin supérieur droit du module d'allumage. Le témoin lumineux rouge dans le coin supérieur gauche s'allume quand la marche arrière est embrayée. Voir la Figure 5-2.
4. Quand le témoin lumineux est allumé, le tracteur peut être utilisé en marche arrière même si les lames sont embrayées (prise de force).
5. Regardez toujours derrière vous et au niveau du sol avant de faire marche arrière et en reculant pour vous assurer qu'aucun enfant n'est à proximité. Replacez la clé à la position « Normal Mowing » (Tonte normale) pour repartir en marche avant.

IMPORTANT : Le mode « REVERSE CAUTION MODE » (Marche arrière) reste embrayé jusqu'à ce que:

a. la clé soit replacée à la position « NORMAL MOWING » (Tonte normale) ou à la position « STOP » (Arrêt)

b. le conducteur serre le frein de stationnement en appuyant à fond sur la pédale de frein et en la maintenant à cette position tout en poussant sur le bouton du frein de stationnement.

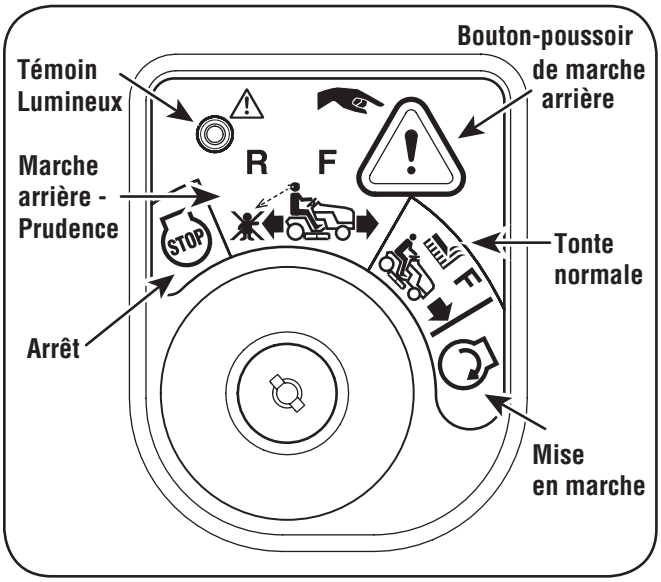

Figure 5-2

Conduite sur pente

Utilisez l'INCLINOMÈTRE à la page 3 pour déterminer si vous pouvez travailler en tout sécurité sur une pente.

AVERTISSEMENT : Ne conduisez pas sur des pentes de plus de 12 degrés (soit une élévation de 2 1/2 pieds environ par 10 pieds). Le tracteur risquerait de se retourner et de vous blesser grièvement.

- Travaillez parallélement à la pente, jamais perpendiculairement.
- Faites très attention en changeant de direction. sur des pentes.
- Faites attention aux trous, ornières, bosses, roches ou autres obstacles cachés. Un terrain irrégulier peut causer le renversement de la machine. L'herbe haute risque de cacher des obstacles.
- Évitez de tourner sur une pente. S'il est essentiel de tourner, virez dans le sens de la pente descendante. Le fait de tourner sur une pente accroît les risques de renversement.

Enclenchement du frein de stationnement

Pour enclencher le frein de stationnement :

1. Appuyez à fond sur la pédale d'embrayage/frein.
2. Tirez le sélecteur de vitesse à fond vers l'arrière et placez-le dans l'encoche du frein de stationnement.
3. Retirez votre pied de la pédale d'embrayage/frein pour serrer le frein de stationnement.

Pour deserrer le frein de stationnement :

1. Appuyez légèrement sur la pédale de débrayage/frein et déplacez le sélecteur de vitesse hors de la position de frein de stationnement.

Réglage de la hauteur de coupe

1. Choisissez la hauteur du plateau de coupe en plaçant la manette de relevage du plateau dans l'une des encoches sur le garde-boue de droite.

AVERTISSEMENT : N'approchez pas les mains et les pieds de l'ouverture de la goulotte d'éjection du plateau de coupe.

Consultez « Mise à niveau du plateau de coupe» dans le chapitre RÉGLAGES dans cette notice d'utilisation quant aux divers réglages du plateau de coupe.

Mise en marche du moteur

AVERTISSEMENT : N'utilisez pas le tracteur si le système de sécurité est défectueux. Ce système à été conçu pour votre sécurité et protection.

REMARQUE: Consultez le chapitre MONTAGE DU TRACTEUR dans cette notice d'utilisation quant aux instructions concernant les pleins d'essence et d'huile.

1. Insérez la clé du tracteur dans le commutateur d'allumage.
2. Placez la manette, de la prise de force (embrayage de la lame) à la position OFF (non enclenchée).
3. Appuyez sur la pédale de frein et serrez le frein de stationnement.
4. Déplacez la commande de volet de départ
5. Tournez la clé dans le sens des aiguilles d'une montre, jusqu'à la position START (Démarrage). Quand le moteur tourne, lâchez la clé. Elle revient à la position ON (Marche).

IMPORTANT: Ne tenez pas la clé à la position START (Démarrage) pendant plus de 10 secondes, car vous risquez d'endommager le démarreur.

6. Quand le moteur tourne, dégagez la manette du volet de départ et placez la manette de l'obturateur à la position « FAST » (Rapide).

REMARQUE : N'utilisez pas le tracteur si le volet de départ est fermé. Le mélange de carburant serait trop riche et le moteur risquerait de tourner de façon peu performante.

Arrêt du moteur

AVERTISSEMENT : Arrêtez le moteur après avoir heurté un objet quelconque. Débranchez le fil de la bougie, mettez-le à la masse contre le moteur. Vérifiez soigneusement que la tondeuse n'est pas endommagée. Réparez les dégâts éventuels avant de remettre la tondeuse en route.

1. Placez la manette, de la prise de force (embrayage de la lame) à la position OFF (non enclenchée).
2. Placez la manette de l'obturateur à la positon SLOW.
3. Tournez la clé dans le sens contraire aux aiguilles d'une montre jusqu'à la position OFF (Arrêt).
4. Retirez la clé de l'allumage pour empêcher tout démarrage accidentel.

Conduite du tracteur

AVERTISSEMENT : Évitez les démarrages brusques, toute vitesse excessive et les arrêts soudains.

AVERTISSEMENT :Ne quittez pas le poste de conduite sans avoir d'abord placé la manette, de la prise de force (embrayage de la lame) à la position OFF (non enclenchée), enfoncé la pédale de frein et serré le frein de stationnement. Si vous laissez le tracteur sans surveillance, pensez à retirer la clé.

AVERTISSEMENT :Pour éliminer tout risque d'accident en marche arrière, regardez toujours derrière vous et au niveau du sol avant de faire marche arière et en reculant.

1. Placez la manette de l'obturateur à la positon FAST (lapin).
2. Placez le sélecteur de vitesse à la position « FORWARD » (Marche avant) ou « REVERSE » (Marche arrière).
3. Appuyer sur la pédale d'embrayage et de frein et déplacer le levier de commande de vitesse hors de la position du frein de stationnement en position de vitesse désirée.

IMPORTANT: Ne vous servez pas du levier de vitesses pour changer de direction quand le tracteur est en mouvement. Utilisez toujours la pédale de frein pour arrêter complètement le tracteur avant de changer de vitesse.

IMPORTANT: Il est conseillé aux conducteurs novices de n'utiliser que les vitesses 1 ou 2. Familiarisez-vous davantage avec le fonctionnement et les commandes du tracteur avant d'utiliser les vitesses supérieures.

4. Lâchez lentement la pédale d'embrayage/frein pour mettre le tracteur en mouvement.
5. Pour arrêter complètement le tracteur, appuyez sur la pédale d'embrayage/frein tout en bas.

REMARQUE : Vous remarquerez peu de différence entre les deux vitesses supérieures tant que les courroies ne se seront pas assises correctement dans les poulies pendant la période de rodage.

AVERTISSEMENT : Avant de quitter le poste de conduite, débrayez toujours les lames, placez le sélecteur de vitesse au point mort, serrez le frein de stationnement, arrêtez le moteur et enlevez la clé.

AVERTISSEMENT

ÉVITEZ LES BLESSURES GRAVES OU MORTELLES

- FAMILIARISEZ-VOUS AVEC L'EMPLACEMENT ET LA FONCTION DE TOUTES LES COMMANDES.
- ENLEVEZ LES OBJETS QUI RISQUENT D'ÊTRE PROJETÉS PAR LES LAMES.
- TRAVAILLEZ PARALLÈLEMENT À LA PENTE, JAMAIS PERPENDICULAIREMENT.
- FAITES TRÈS ATTENTION EN TRAVAILLANT SUR UNE PENTE. NE TRAVAILLEZ PAS SUR DES PENTES DE PLUS DE 12º. ÉVITEZ DE TOURNER BRUSQUEMENT. TRAVAILLEZ LENTEMENT.
- N'UTILISEZ PAS LE TRACTEUR S'IL RISQUE DE GLISSER OU DE BASCULER.
- SI LA MACHINE S'ARRÊTE EN GRIMPANT UNE PENTE, ARRÊTEZ LES LAMES ET RECULEZ LENTEMENT.
- AVANT DE QUITTER LE POSTE DE CONDUITE, DÉBRAYEZ LES LAMES, SERREZ LE FREIN DE STATIONNEMENT, ARRÊTEZ LE MOTEUR ET ENLEVEZ LA CLÉ.
- VÉRIFIEZ QUE LES LAMES ET LE MOTEUR SE SONT ARRÊTÉS AVANT D'EN APPROCHER LES MAINS OU LES PIEDS.
- MAINTENEZ TOUS LES DISPOSITIFS DE SÉCURITÉ EN PLACE ET EN BON ÉTAT DE FONCTIONNEMENT (DISPOSITIFS DE PROTECTION, ÉCRANS ET COMMUTATEURS).
- NE TONDEZ JAMAIS À PROXIMITÉ DE SPECTATEURS.
- LAISSEZ LA MACHINE REFROIDIR AVANT DE FAIRE LE PLEIN OU DE LA REMISER.
- ENLEVEZ TOUS LES DÉBRIS DE LA MACHINE.

LISEZ LA NOTICE D'UTILISATION.

Commutateurs internes de sécurité

Ce tracteur est muni d'un système de sécurité conçu pour protéger le conducteur. Si ce système est défectueux, n'utilisez pas le tracteur. Adressez-vous à une station technique agréée dans votre région.

- Ce système de sécurité empêche le moteur de tourner ou de démarrer si le frein de stationnement n'est pas serré et si la manette de la prise de force (embrayage de la lame) n'est pas à la position non enclenchée (OFF).
- Le système de sécurité arrête automatiquement le moteur si le conducteur quitte son siège avant de serrer le frein de stationnement.
- Le moteur s'arrête automatiquement quand le conducteur quitte le poste de conduite alors que la manette de la prise de force (Embrayage de la lame) se trouve à la position « ON » (Embrayée), que le frein de stationnement soit serré ou non.
- Si la clé de contact se trouve à la position « NORMAL MOWING » (Tonte normale), le moteur s'arrête automatiquement si la manette de la prise de force (Embrayage de la lame) est placée à la position « ON » (Embrayée) alors que le levier de vitesses se trouve à la position de marche arrière.
- Le moteur s'arrête automatiquement si le bouchon de déchiquetage ou la goulotte du sac à herbe n'est pas en place, que le frein de stationnement soit serré ou non ou que la manette de la prise de force (embrayage de la lame) se trouve à la position « OFF » (non enclenchée) ou non.

AVERTISSEMENT: N'utilisez pas le tracteur si le système de sécurité ne fonctionne pas correctement. Ce système est conçu pour votre sécurité et pour votre protection.

Réglage de la hauteur du volant (le cas échéant)

Ce tracteur peut être équipé d'une colonne de direction télescopique. Pour ajuster la hauteur du volant :

1. Asseyez-vous à la position de conduite et placez les mains sur le volant.
2. Poussez sur le bouton (a) sur la colonne de direction et relevez ou abaissez le volant (b) à la hauteur désirée. Voir la Figure 5-1.
   Remarque : Une fois le volant à la hauteur voulue, relevez et abaissez celui-ci pour qu'il se bloque en position et pour que le bouton (a) sur la colonne de direction s'enclenche en position verrouillée. N'utilisez pas le tracteur si la colonne de direction n'est pas bloquée.

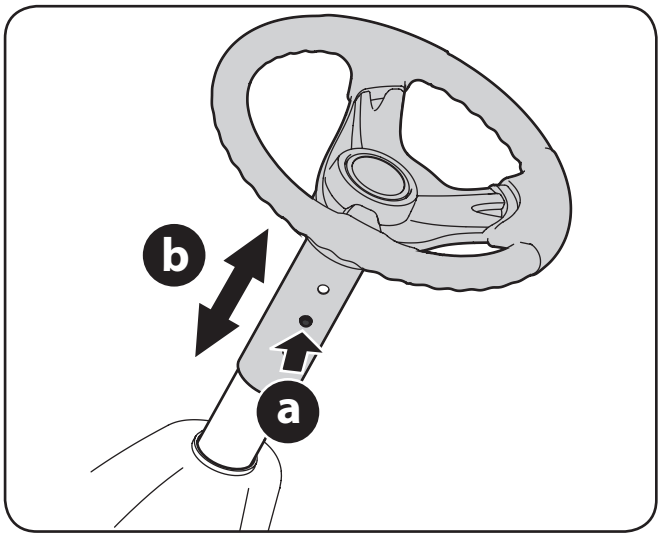

Figure 5-1

Sélecteur de vitesses

Ce sélecteur de vitesse, placé sur la droite de la console centrale, permet de régler la vitesse de déplacement du tracteur de pelouse. Il suffit d'enfoncer la pédale d'embrayage/frein, de dégager le sélecteur de vitesse de l'encoche du frein de stationnement et de le déplacer vers l'avant pour accélérer. Lorsque la vitesse désirée est atteinte, placez le sélecteur de vitesse dans l'encoche correspondante pour maintenir cette vitesse.

Pour ralentir, appuyez sur la pédale d'embrayage/frein, tirez le sélecteur de vitesse vers l'arrière et placez-le dans une encoche.

Frein de stationnement

Pour serrer le frein de stationnement, appuyez à fond sur la pédale d'embrayage/frein. Tirez le sélecteur de vitesse à fond vers l'arrière et placez-le dans l'encoche du frein de stationnement. Retirez votre pied de la pédale d'embrayage/frein pour serrer le frein de stationnement.

Pour desserrer le frein de stationnement, appuyez sur la pédale d'embrayage/frein et déplacez le sélecteur de vitesse à la position voulue. Lâchez le levier de vitesses et retirez votre pied de la pédale d'embrayage/frein.

REMARQUE: Le frein de stationnement doit être serré quand le conducteur quitte son siège si le moteur tourne, sinon le moteur s'arrêtera automatiquement.

Indicateur du niveau du carburant

Il se trouve sous le siège, sur la gauche du poste de conduite, dans le tableau de bord. Servez-vous de cet indicateur pour prévoir les besoins en carburant de votre tracteur. Voir la Figure 4-5.

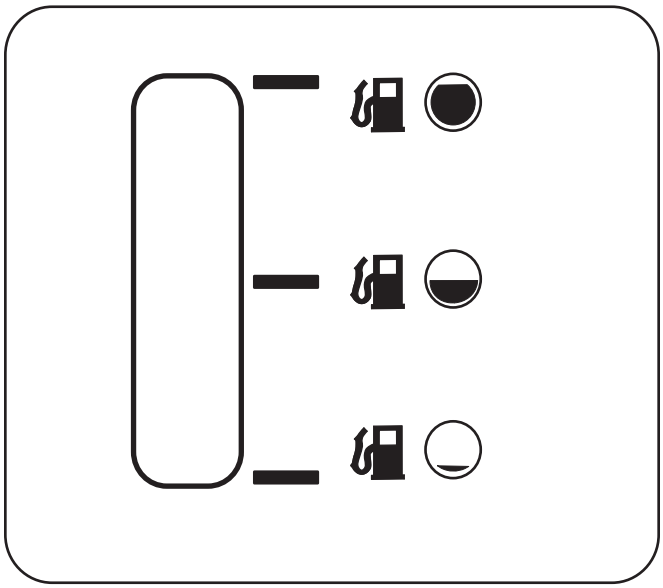

Figure 4-5

Manette de relevage du plateau de coupe

Elle se trouve sur le garde-boue de droite du tracteur et sert à modifier la hauteur du plateau de coupe. Déplacez la manette vers la gauche, puis placez-la dans l'encoche correspondant à la position désirée.

Manette de la prise de force (Embrayage de la lame)

Elle se trouve sur le garde-boue de droite du tracteur. Elle sert à embrayer le plateau de coupe ou d'autres accessoires (vendus séparément). Pour embrayer le plateau de coupe, poussez la manette à fond. Le fait de tirer la manette à fond vers l'arrière, à la position « PTO OFF » (Prise de force non enclenchée), débraye le plateau de coupe/accessoire.

REMARQUE: La manette de la prise de force (embrayage de la lame) doit se trouver à la position non embrayée à la mise en marche du moteur.

Capuchon de remplissage du carburant

Il se trouve sous le siège. Consultez le chapitre « Montage » de cette notice d'utilisation pour tout renseignement concernant le plein de carburant du tracteur.

Capuchon de remplissage de l'huile

Il se trouve sous le siège. Consultez le chapitre «Montage» dans cette notice d'utilisation pour tout renseignement concernant le plein d'huile.

Manette de commande de l'obturateur

Elle se trouve sur la gauche du tableau de bord du tracteur et sert à régler le régime du moteur, poussez à fond vers l'avant le volet de départ. L'obturateur maintient le régime du moteur selon le réglage choisi. Voir la Figure 4-2.

IMPORTANT: Assurez-vous que la manette de commande de l'obturateur se trouve à la position RAPIDE (lapin) si vous conduisez le tracteur avec le plateau de coupe embrayé.

Le fait de déplacer la manette de la commande des gaz actionne la commande du volet de départ. Voir la Figure 4-2. Le bouton du volet de départ ferme la plaque sur le carburateur et facilite le démarrage du moteur.

Consultez la partie Démarrage du moteur dans le chapitre UTILISATION de cette notice d'utilisation.

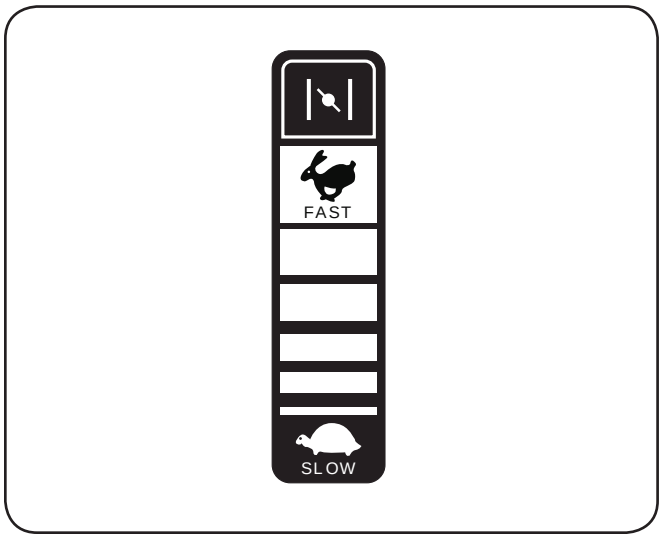

Figure 4-2

Module du commutateur d'allumage

Le module du commutateur d'allumage se trouve sur l'aile gauche du tracteur en position assise du conducteur, à côté de la manette commande de l'obturateur. Pour mettre le moteur en marche, enfoncez la clé dans le commutateur d'allumage et tournez-la dans le sens des aiguilles d'une montre jusqu'à la position « START » (Mise en marche). Laissez la clé revenir à la position « NORMAL MOWING MODE » (Tonte normale) quand le moteur tourne normalement.

Pour arrêter le moteur, tournez la clé dans le sens contraire aux aiguilles d'une montre, jusqu'à la position « STOP » (Arrêt). Voir la Figure 4-3C.

AVERTISSEMENT: Ne laissez jamais une machine en marche sans surveillance. Débrayez toujours la prise de force, placez le levier de vitesses au point mort, serrez le frein de stationnement, arrêtez le moteur et retirez la clé pour empêcher tout démarrage non intentionnel.

IMPORTANT: Avant d'utiliser le tracteur, lisez les instructions plus détaillées concernant les « Commutateurs de internes sécurité » et le « Mise en marche du moteur » dans le chapitre UTILISATION de cette notice d'utilisation. Ces instructions expliquent le module du commutateur d'allumage.

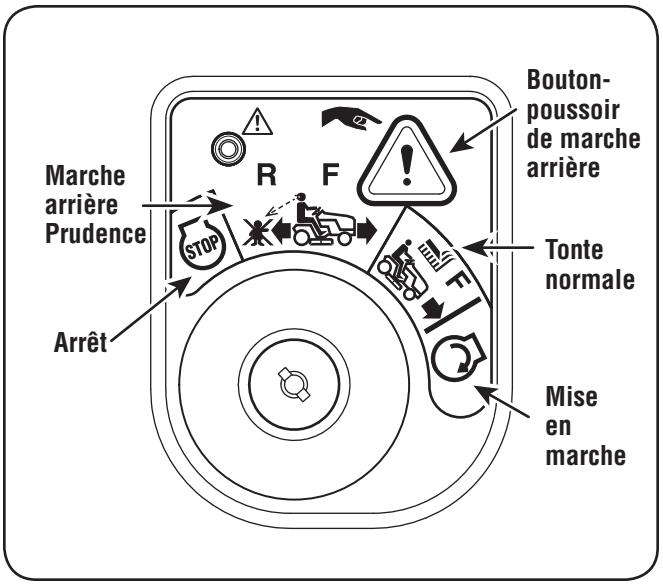

Figure 4-3

Pédale d'embrayage/frein

Elle se trouve sur la gauche du tracteur de pelouse, le long du marchepied. Appuyez légèrement sur la pédale d'embrayage/frein pour ralentir le tracteur avant de changer de vitesse (Voir la section « Manette de commande de la vitesse »). Appuyez à fond sur la pédale pour enclencher le frein à disque et arrêter le tracteur.

REMARQUE: La pédale doit être enfoncée pour faire démarrer le moteur. Consultez le chapitre « Commutateurs de sécurité », dans cette notice d'utilisation..

Sélecteur de vitesse

Il se trouve sur le tableau de bord, sous le siège, au milieu du tracteur. Il offre trois positions, MARCHE AVANT, POINT MORT et MARCHE ARRIÈRE. **La pédale de frein doit être enfoncée et le tracteur ne doit pas bouger quand vous déplacez le sélecteur de vitesse.** Voir la Figure 4-4.

IMPORTANT: Ne forcez jamais le sélecteur de vitesse. Vous risqueriez d'endommager la transmission du tracteur.

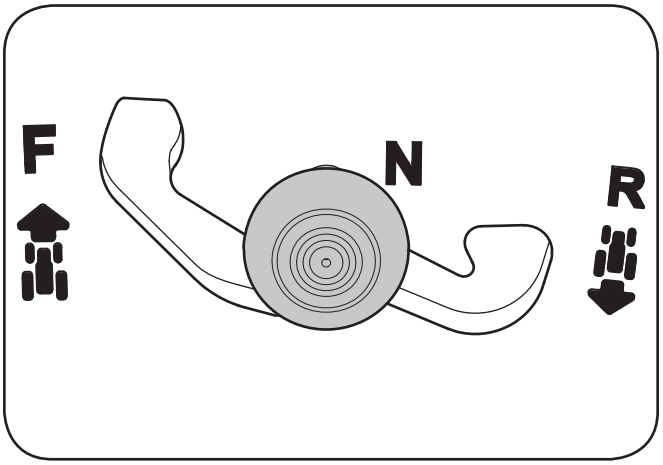

Figure 4-4

Pédale d'embrayage/ frein

Sélecteur de vitesse & Pédale d'embrayage/frein

Indicateur du niveau du carburant

Module du commutateur d'allumage

Levier de vitesses

Capuchon d'essence

Manette de commande de l'obturateur

Manette de relevage du plateau de coupe

Porte-boisson

Manette de la prise de force (Embrayage de la lame)

Bouchon de remplissage de l'huile

Figure 4-1

Les commandes et caractéristiques du tracteur de pelouse sont représentées à la Figure 4-1 et sont expliquées dans les pages suivantes.

AVERTISSEMENT : Veuillez lire et suivre toutes les consignes de sécurité et instructions, y compris le chapitre Fonctionnement au complet, qui figurent dans cette notice d'utilisation, avant d'essayer d'utiliser la machine. Le non respect de ces consignes de sécurité et instructions peut causer des blessures corporelles graves.

Pression des pneus

AVERTISSEMENT: Une pression maximale de 30 lb/po^2 est toujours recommandée. Maintenez toujours une pression égale dans tous les pneus. Ne dépassez jamais la pression maximale indiquée sur le flanc du pneu.

Pour ces pneus, la pression recommandée est de :

- 10 lb/po^2 environ pour les pneus arrière ;
- 14 lb/po^2 environ pour les pneus avant.

IMPORTANT : Vérifiez la pression maximale exacte, indiquée sur le flanc du pneu, recommandée par le fabricant. Ne la dépassez jamais. Une pression inégale des pneus peut causer une coupe inégale.

Pleins d'huile et d'essence

Le réservoir d'essence est placé sous le capot et a une capacité d'un gallon et demi. Ne remplissez pas au-dessus du niveau.

AVERTISSEMENT: Faites très attention en manipulant de l'essence. Il s'agit d'un produit hautement inflammable et les vapeurs peuvent exploser. Ne faites jamais le plein à l'intérieur, quand le moteur est chaud ou pendant qu'il tourne. Éteignez les cigarettes, cigares, pipes ou autres sources de chaleur.

IMPORTANT: Le tracteur est expédié avec une petite quantité d'huile. Il est toutefois recommandé de vérifier le niveau d'huile avant de le mettre en marche. Ne remplissez pas au-dessus du niveau.

Faites les pleins d'huile et d'essence selon les instructions fournies dans la notice d'utilisation du moteur qui accompagne le tracteur. Lisez attentivement les instructions.

IMPORTANT: Il est important de NE PAS remplir complètement le réservoir de carburant en faisant le plein. Laissez toujours un espace pour permettre l'expansion du carburant dans le réservoir et pour assurer une bonne ventilation. Autrement, la machine risque de ne pas fonctionner correctement. Faites le plein comme à la Figure 3-13.

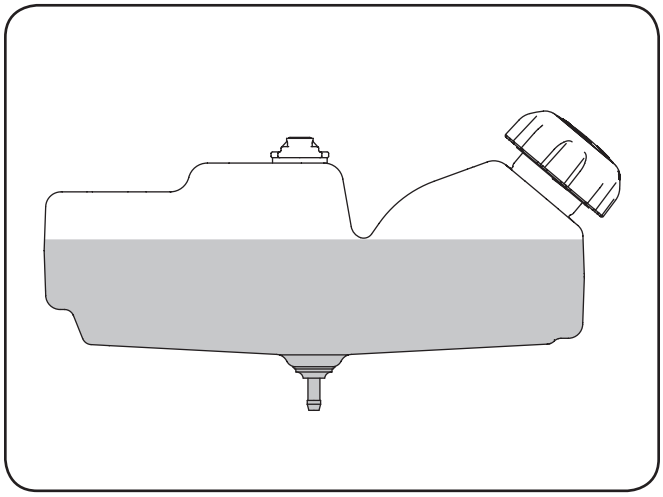

Figure 3-13

Installation du capot de moteur arrière

1. Retirez les deux vis hexagonales installées en usine situes sur le capot moteur. Conservez les vis pour des instruction plus tard. Voir Figures 3-10.
2. Installez le capot de moteur arrière en le plaçant comme à la Figure 3-10. Faites-le basculer vers l'avant pour l'ajuster dans les fentes aménagées, puis inclinez-le vers l'arrière pour aligner les trous de montage.
3. Attachez le capot avec les deux vis retirées précédemment. Ne les serrez pas excessivement.

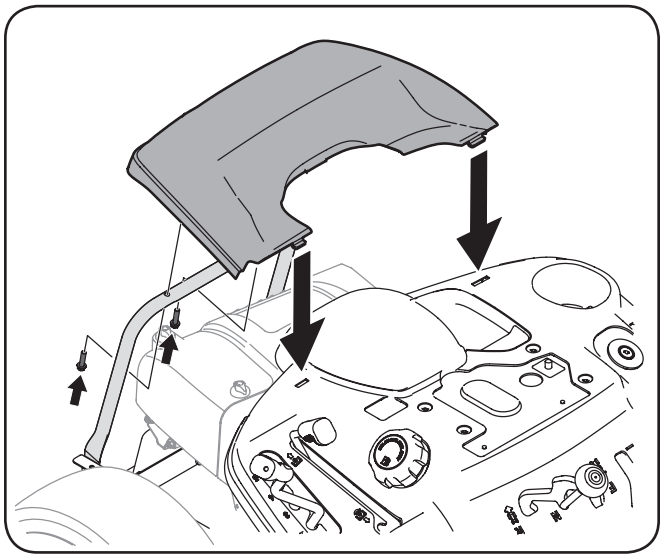

Figure 3-10

Installation de la plaque d'attelage (le cas échéant)

1. Retirez le matériel installé en usine plaque d'attelage de montage située sur la plaque d'attelage. Voir la figure 3-11.
2. Positionnez la plaque d'attelage, côté plat vers le haut comme sur la Figure 3-11. Fixez à l'aide de deux boulons et écrous retirés précédemment.

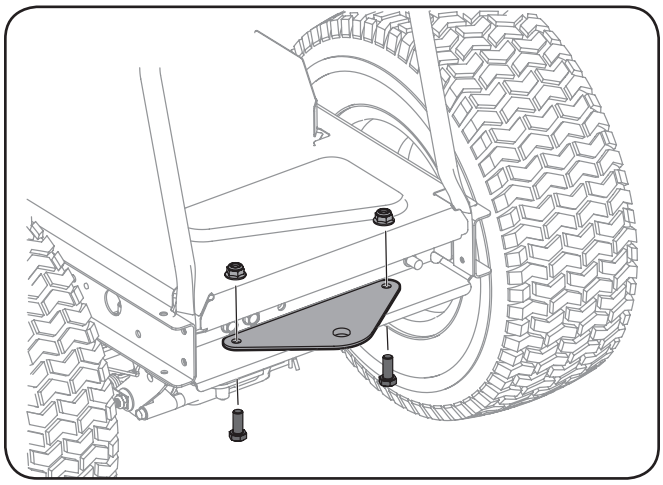

Figure 3-11

Branchement des câbles de la batterie

AVERTISSEMENT: Les bornes et les cosses de batterie ainsi que les accessoires connexes contiennent du plomb et des composés de plomb, soit des produits chimiques reconnus par l'État de Californie comme cancérigènes et pouvant provoquer des anomalies congénitales ainsi que l'infertilité. Lavez-vous les mains après toute manipulation.

AVERTISSEMENT : Lorsque vous branchez les câbles de la batterie, branchez toujours le câble POSITIF (rouge) à sa borne avant de brancher le câble NÉGATIF (noir).

Pour des raisons d'expédition, les deux câbles de la batterie sur votre équipement ont pu avoir été laissés débranchés des bornes à l'usine. Pour brancher les câbles de la batterie, procédez comme suit :

REMARQUE: La borne positive de la batterie est identifiée par Pos. (+) et la borne négative par Nég. (-).

1. Enlevez les boulons hexagonaux et les écrous installés en usine à l'extrémité du faisceau de fils. Conservez la quincaillerie pour utilisation ultérieure.
2. Enlevez le couvercle en plastique, si équipé, de la borne positive de la batterie et attachez le câble rouge à la borne positive de la batterie (+) avec le boulon et l'écrou à six pans. Voir la Fig. 3-12.
3. Enlevez le couvercle en plastique, si équipé, de la borne négative de la batterie et attachez le câble noir à la borne négative de la batterie (-) avec le boulon et l'écrou à six pans. Voir la Fig. 3-12.

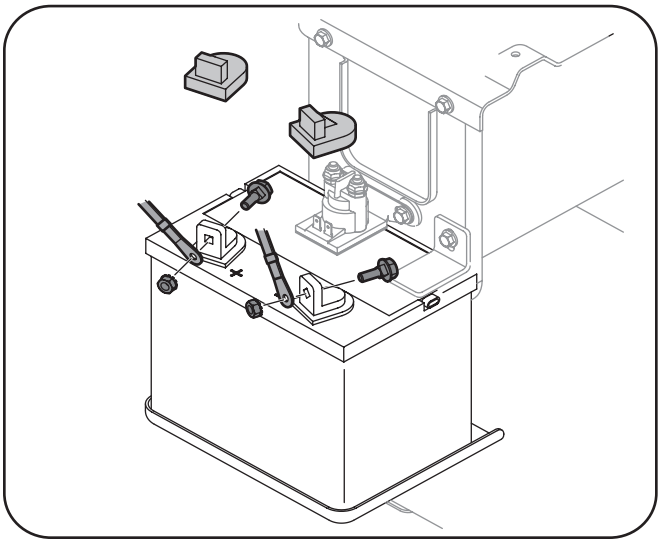

Figure 3-12

4. Placez le capuchon rouge en caoutchouc au-dessus de la borne positive de la batterie pour aider à la protéger contre la corrosion.

REMARQUE: Si la batterie est mise en service après la date indiquée sur le dessus ou sur le côté de la batterie, chargez-la selon les instructions du chapitre «Entretien» dans cette notice d'utilisation avant d'utiliser le tracteur.

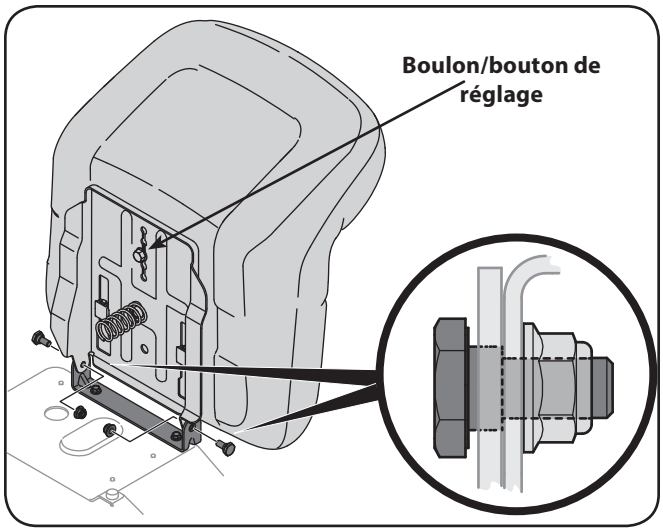

Figure 3-7

Installation de la goulotte d'éjection (le cas échéant)

AVERTITSSEMENT : N'utilisez JAMAIS le tracteur sans la goulotte d'éjection ou le bouchon de déchiquetage.

1. Enlevez les bouton à oreilles installé sur le plateau de coupe et gardez-le pour l'utiliser plus tard.
2. Installez la goulotte d'éjection dans l'ouverture du plateau de coupe. Les poteaux sur la surface du plateau de coupe s'adapte à travers les trous de la partie supérieure de la goulotte d'éjection. La petite languette sur la zone de la lèvre du plateau s'adaptera à travers la découpé carrée sur la partie inférieure de la goulotte d'éjection. Voir Figure 3-8

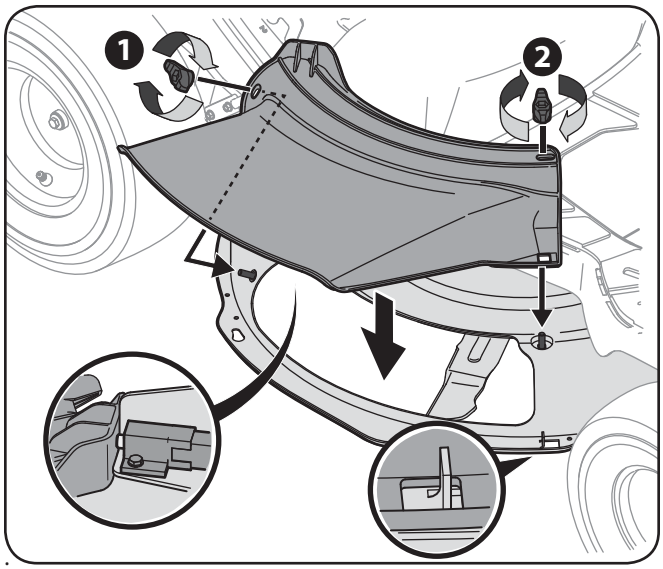

Figure 3-8

Remarque : Assurez-vous que la partie supérieure arrière de la goulotte d'éjection appuie sur l'interrupteur de sécurité situé sur la surface du plateau. Le moteur ne démarre pas sans la goulotte bien en place.

3. Fixer la goulotte d'éjection en serrant les bouton a oreilles retiré plus tôt. Voir Figure 3-8.

Installation du bouchon de déchiquetage

(le cas échéant)

AVERTISSEMENT: Ne tentez jamais d'utiliser la tondeuse sans la goulotte d'éjection ou le bouchon de déchiquetage en place.

1. Retirez les écrous papillon du plateau de coupe et conservez-les pour une utilisation ultérieure.
2. Installez le bouchon de déchiquetage sur l'orifice d'évacuation du plateau de coupe. Introduisez les goujons sur la surface du plateau de coupe dans les trous sur la partie supérieure du bouchon de déchiquetage. Introduisez la petite encoche sur le rebord du plateau dans le trou carré sur la partie inférieure du bouchon de déchiquetage. Voir Figure 3-9.

REMARQUE : Assurez-vous que la partie supérieure arrière du bouchon de déchiquetage s'appuie contre l'interrupteur de sécurité situé sur la surface du plateau de coupe. Le moteur ne démarrera pas si le bouchon de déchiquetage n'est pas bien installé.

3. Fixer le bouchon de déchiquetage en serrant les bouton a oreilles retiré plus tôt.

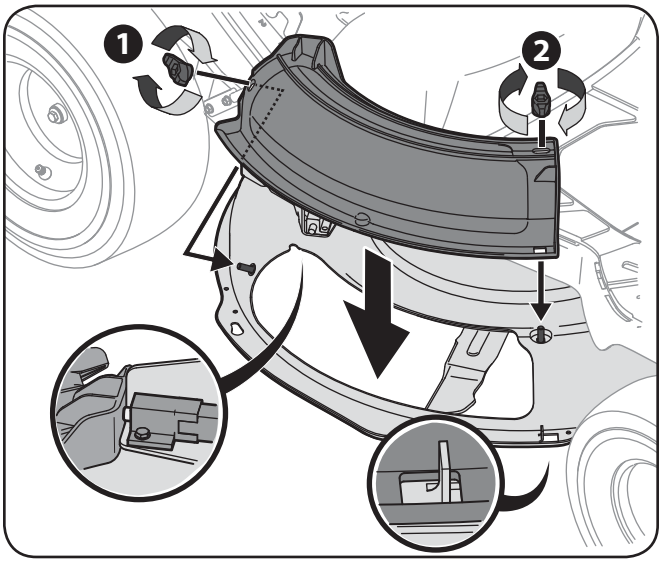

Figure 3-9

6. Retirez la vis à tête cylindrique installé à l'usine du couvercle de colonne situé sur la console de direction du tracteur. Conservez la vis pour les instructions plus tard.
7. Glissez le couvercle vers le bas sur le tracteur (1) et tourner legerement vers la droite et emboîtez en place. Fixer la colonne avec la vis hexagonale (2) retirées précédemment. Voir la Figure 3-3.

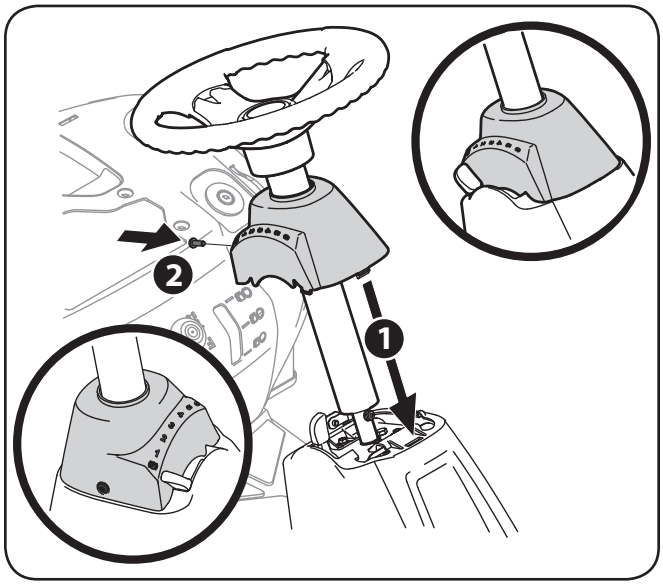

Figure 3-3

Installation du siège

Si le siège n'a pas été installé à l'usine, suivez les instructions ci-dessous :

1. Enlevez les deux boulons à épaulement et contre-écrous sur le support de montage fournis dans le sachet de boulonnerie. Voir la Figure 3-4.

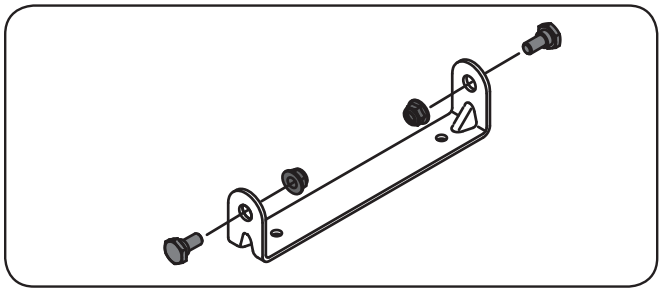

Figure 3-4

2. Retirez les deux vis autotaraudeuses installées en usine sur le tracteur. Voir Figure 3-5.
3. Alignez le support de siège en place sur les trous d'où les deux vis autotaraudeuses ont été retirés, voir la Figure 3-6.
4. À l'aide d'une clé à cliquet de 1/4'' et d'une douille de 3/8'', fixez les vis autotaraudeuses retirées à l'étape 2 sur le support du siège. Voir Figure 3-6.
5. Positionnez le siège sur le support de montage en alignant les trous aménagés.

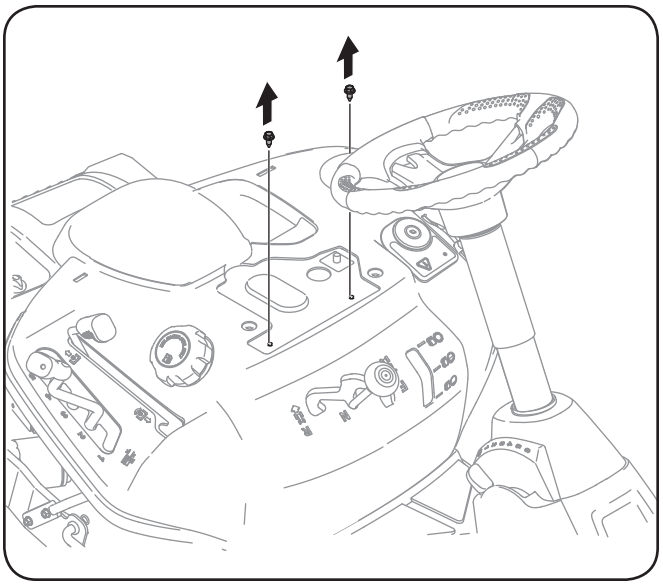

Figure 3-5

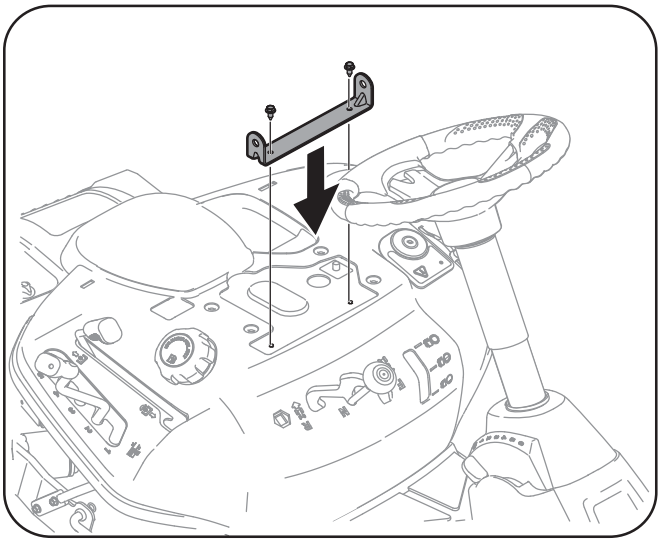

Figure 3-6

ATTENTION : N'utilisez pas d'outils électriques (tel qu'une clé à chocs ou une perceuse électrique avec douille à vis) pour serrer les vis autotaraudeuses sur le support du siège.

6. Fixez l'ensemble du siège avec les deux boulons à épaulement et contre-écrous retirées précédemment. Voir la Figure 3-7.

   REMARQUE : Assurez-vous que l'épaulement du boulon est entièrement encastré dans le support du siège avant de serrer le contre-écrou.

7. Pour régler la position du siège, desserrer le bouton de réglage sur la partie inférieure du siège. Faites glisser le siège vers l'avant ou vers l'arrière comme désiré. Resserrez le bouton de réglage. Reportez-vous à la Figure 3-7.

Contenu du carton

- Un manchon de vidange de l'huile
- Un volant/arbre de direction
- Un capuchon de la colonne de direction
- Une notice d'utilisation de la tondeuse à siège
- Un siège
- Un capot de moteur arrière
- Plaque d'attelage
- Un sachet de boulonnerie
- Une goulotte d'éjection
- Bouchon de dechiqueteuse (*)
- Une notice d'utilisation de la moteur
- Une tondeuse à siège

* le cas échéant

Contenu du sachet de boulonnerie

Avant de commencer l'installation, videz complètement le carton et sortez toute la boulonnerie du sachet. Assurez-vous qu'il ne manque aucune pièce. La boulonnerie est énumérée ci-dessous et les numéros de pièce sont indiqués entre parenthèses.

- Plaque d'attelaqe (783-07208)
- Support de montage de siège (783-07168) et boulonnerie (738-0140 & 712-04063)

Outils recommandés pour l'assemblage

- Une clé de 3/8 po (ou clé à molette)
- Une clé de 1/2 po (ou clé à molette)
- Tournevis Phillips
- Ratchet disque de 1/4 po
- Une clé à douille de 9/16 po ou clé
- Une clé de 7/16 po

Installation du volant

Si le volant n'a pas été assemblé à l'usine, procédez comme suit :

1. Faites glisser le capuchon sur la colonne de direction de façon que, lorsque l'arbre de direction est installé sur le tracteur, le capuchon se présente comme ci-dessous. Voir la Figure 3-1.
2. Enlevez la boulon à épaulement et le contre-écrou de l'arbre de direction et gardez-les pour les utiliser à nouveau plus tard.
3. Tenez le volant à la verticale, bien au-dessus de la partie inférieure de l'arbre de direction ; alignez le volant pour que les roues du tracteur soient bien droites la grande ouverture sur le volant devant se trouver vers l'avant.
4. Abaissez le volant sur la partie inférieure de l'arbre de direction et maintenez-le en place avec la boulon à épaulement et le contre-écrou enlevés plus tôt. Voir la Figure 3-2.

   NOTE: S'assurer d'aligner le boulon à épaulement sorte que la tête du boulon s'intègre dans le trou prévu sur l'arbre de direction supérieure une fois serré.
5. Serrez la boulon à épaulement et le contre-écrou avec une clé à cliquet de 9/16 po. et une clé à cliquet de 7/16 po ou douille.

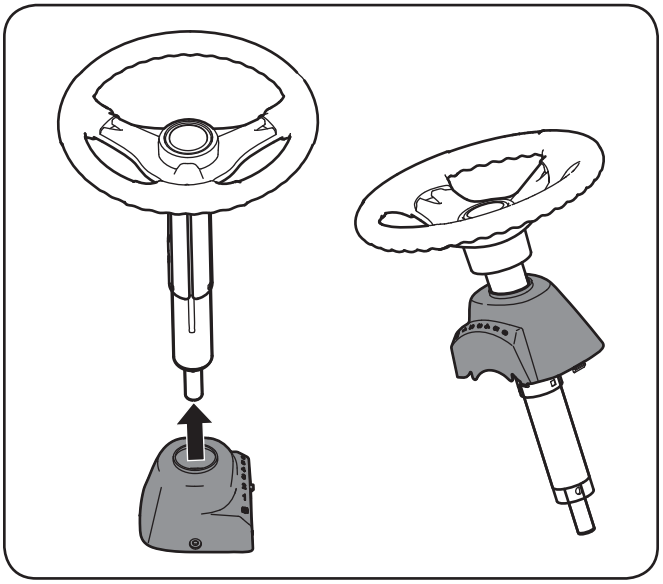

Figure 3-1

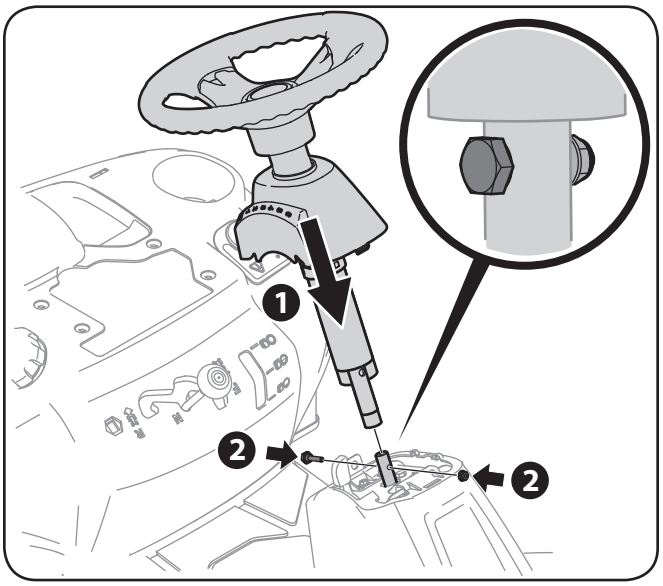

Figure 3-2

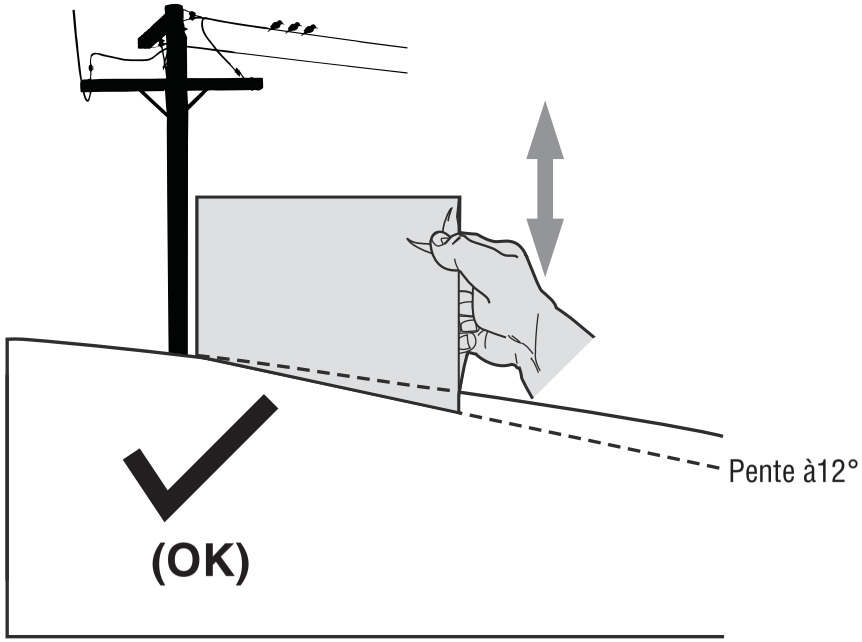

Figure 1

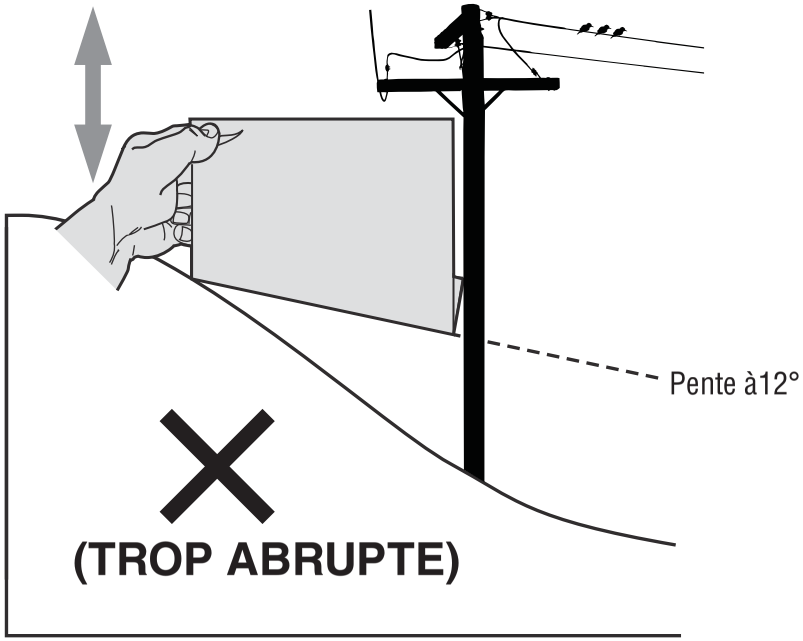

Figure 2

Ligne pointillée à12°

UTILISEZ CET INCLINOMÈTRE POUR DÉTERMINER SI UNE PENTE EST TROP ABRUPTE POUR PERMETTRE L'UTILISATION SANS DANGER DE LA MACHINE.

Procédez comme suit pour vérifier la pente :

1. Détachez cette page et pliez-la en suivant la ligne pointillée.
2. Trouvez un objet vertical sur ou derrière la pente (un poteau téléphonique, une clôture, un arbre, etc.).
3. Alignez un côté de cette page avec l'objet (Voir les Figures 1 et 2).
4. Remontez ou abaissez l'inclinomètre jusqu'à ce que le coin gauche touche la pente (Voir les Figures 1 et 2).
5. S'il y a un espace sous l'inclinomètre, la pente est trop abrupte pour y travailler en toute sécurité. (Voir la Figure 2 ci-dessus).

AVERTISSEMENT: Les accidents provoqués par des chutes et des glissades, qui surviennent souvent sur des pentes, peuvent causer des blessures graves. Ne travaillez pas sur des pentes supérieures à 12 degrés. Travailler sur un terrain en pente demande des précautions supplémentaires. Si vous pouvez pas remonter la pente en reculant ou si vous ne vous y sentez pas à l'aise, n'y travaillez pas. Travaillez toujours parallèlement à la pente, jamais perpendiculairement.

Symboles de sécurité

Cette page illustre et explique les symboles de sécurité qui peuvent se trouver sur cette machine. Veuillez lire et suivre toutes les instructions sur la machine et vous assurer de bien les comprendre avant d'essayer d'assembler et d'utiliser la machine.

Symbole	Description
	DANGER— GUARDS, SHEILDS, SWITCHES, ETC. Keep safety devices (Guards, Sheilds, Switches, Etc.) in place and working.
	AVERTISSEMENT – L'ESSENCE EST UN PRODUIT INFLAMMABLE. Laissez le moteur refroidir pendant au moins deux minutes avant de refaire le plein.
max10"	AVERTISSEMENT — CETTE MACHINE PEUT FAIRE DES ÉTINCELLES. Cette machine peut faire des étincelles qui peuvent enflammer des herbes sèches. Ne traversez pas des tas de feuilles mortes ou des brousaillews (Max. 10 po). Ne laissez pas les débris s'accumuler sur la machine.
	AVERTISSEMENT – SURFACE CHAUDE Les pièces du moteur, en particulier le silencieux, ont tendance à chauffer pendant le fonctionnement de la machine. Laissez le moteur et le silencieux refroidir avant de les toucher.
	DANGER – LAMES EN MOUVEMENT Pour éviter les risques de blessures, n'approchez jamais les mains ni les pieds des pièces en mouvement. N'utilisez pas la machine si le déflecteur de la goulotte ou si le sac à herbe n'est pas en place. S'ils sont endommagés, remplacez-les immédiatement.
	AVERTISSEMENT - CETTE MACHINE PEUT FAIRE DES ÉTINCELLES. Cette machine peut faire des étincelles qui peuvent enflammer des herbes sèches. Un pare-étincelles peut être requis. Adressez-vous aux casernes de pompiers locales pour tout renseignement concernant les réglements de prévention des incendies.
	AVERTISSEMENT – MONOXYDE DE CARBONE Ne faites jamais fonctionner un moteur à l'intérieur ou dans un bâtiment mal ventilé. Les gaz d'échappement contiennent du monoxyde de carbone, un gaz inodore et mortel.
	DANGER— LAMES EN MOUVEMENT Ne montez pas sur le plateau de coupe.

Symboles de sécurité

Cette page illustre et explique les symboles de sécurité qui peuvent se trouver sur cette machine. Veuillez lire et suivre toutes les instructions sur la machine et vous assurer de bien les comprendre avant d'essayer d'assembler et d'utiliser la machine.

Symbole	Description
	VEUILLEZ LIRE LA OU LES NOTICES D'UTILISATION. Veuillez lire et suivre toutes les instructions sur la machine et vous assurer de bien les comprendre avant d'essayer d'assembler et d'utiliser la machine.
	DANGER— LAMES EN MOUVEMENT Ne transportez jamais d'enfants, même si les lames ne tournent pas.
	DANGER – LAMES EN MOUVEMENT Pour éviter tout accident en reculant, éloignez les enfants du tracteur quand il est utilisé. Il est déconseillé de tondre en marche arrière.
	AVERTISSEMENT – LAMES EN MOUVEMENT N'approchez pas les mains ni les pieds des pièces en mouvement et ne les placez pas sous le plateau de coupe. Tout contact avec les lames peut amputer les mains ou les pied. Assurez-vous que les lames et le moteur sont arrêtés avant d'approcher les mains ou les pieds des lames.
	DANGER – LAMES EN MOUVEMENT Regardez toujours derrière vous sur le sol avant de reculer et en reculant pour éviter tout accident.
	DANGER – SPECTATEURS Gardez les spectateurs, les animaux de compagnie et les enfants à une distance d'au moins 75 pieds de la machine quand elle est en marche.
	AVERTISSEMENT – OBJETS PROJETÉS Cette machine peut ramasser et projeter des objets, ce qui peut causer des blessures graves.
	AVERTISSEMENT – OBJETS PROJETÉS Cette machine peut ramasser et projeter des objets, ce qui peut causer des blessures graves.
	AVERTISSEMENT — INCLINOMÈTRE Travaillez toujours parallèlement à la pente, jamais perpendiculairement.
max12°	AVERTISSEMENT — INCLINOMÈTRE Faites très attention sur les pentes. Ne tondez pas sur des pentes supérieures à 12°. Si la machine s'arrête sur une pente ascendante, arrêtez les lames et reculez lentement.
	DANGER— INCLINOMÈTRE N'utilisez pas cette machine là où elle risque de basculer ou de glisser. Évitez de tourner brusquement. Travaillez lentement.

m. Laissez la machine refroidir pendant au moins 5 minutes avant de la remiser.

Entretien général

1. Ne faites jamais fonctionner la machine dans un local clos car les gaz d'échappement du moteur contiennent du monoxyde de carbone, un gaz inodore très dangereux.
2. Avant de nettoyer, de réparer ou d'examiner la machine, vérifiez que les lames et toutes les pièces mobiles se sont immobilisées. Débranchez le fil de la bougie et mettez-le à la terre contre le moteur pour empêcher tout démarrage accidentel.
3. Vérifiez régulièrement que les lames s'immobilisent dans les 5 secondes qui suivent l'utilisation de la commande de débrayage des lames. Si elles ne s'arrêtent pas dans ce délai, faites examiner la machine par une station technique agréée.
4. Vérifiez souvent que les freins fonctionnent bien car ils peuvent s'user dans des conditions d'utilisation normales. Réglez-les selon le besoin.
5. Vérifiez souvent que les lames et les boulons de montage du moteur sont bien serrés. Examinez visuellement les lames pour détecter toute usure excessive, tout fendillement. Remplacez-les par des lames authentiques seulement. «L'emploi de pièces non conformes aux caractéristiques de l'équipement d'origine peut causer des performances inférieures et réduire la sécurité.»
6. Les lames sont coupantes et peuvent causer des blessures graves. Enveloppez les lames avec un chiffon ou portez des gants et faites très attention en les manipulant.
7. Assurez-vous que tous les écrous, boulons et vis sont bien serrés pour que l'équipement soit toujours en bon état de marche.
8. Ne modifiez jamais les dispositifs de sécurité. Vérifiez souvent qu'ils fonctionnent bien.
9. Si vous heurtez un objet, arrêtez immédiatement le moteur, débranchez le fil de la bougie et examinez soigneusement la machine. Réparez les dégâts éventuels avant de remettre la machine en marche.
10. N'essayez jamais de faire des réglages ou des réparations quand le moteur tourne.
11. Les éléments du sac à herbe et le clapet de la goulotte d'éjection peuvent s'user et être endommagés et, par conséquent, exposer les pièces mobiles ou causer la projection de débris. Par mesure de sécurité, vérifiez souvent les éléments et remplacez-les immédiatement avec des pièces authentiques seulement. «L'emploi de pièces non conformes aux caractéristiques de l'équipement d'origine peut causer des performances inférieures et réduire la sécurité.»
12. Ne modifiez pas le réglage du régulateur et ne laissez pas le moteur s'emballer. Le régulateur maintient le moteur à son régime maximal de fonctionnement sans danger.
13. Prenez soin des étiquettes d'instructions et remplacez-les au besoin.
14. Respectez les règlements concernant l'élimination des déchets et liquides qui risquent de nuire à la nature et à l'environnement.
15. D'après la Consumer Products Safety Commission (CPSC - Commission sur la sécurité des produits de consommation) et la "U.S. Environmental Protection Agency" (EPA - Agence américaine de protection de l'environnement), ce produit a une durée de vie utile moyenne de sept (7) ans, ou 270 heures de fonctionnement. Au terme de cette durée de vie utile moyenne, achetez une machine neuve ou faites inspecter la machine chaque année par une station technique agréée pour vous assurer que tous les dispositifs mécaniques et de sécurité sont en bon état de marche et ne sont pas usés de façon excessive. Le non-respect de ces recommandations peut causer des accidents et des blessures graves ou mortelles.

Pare-étincelles

AVERTISSEMENT : Cette machine est équipée d'un moteur à combustion interne et elle ne doit pas être utilisée sur un terrain non entretenu, recouvert de broussailles ou d'herbe si le système d'échappement du moteur n'est pas muni d'un pare-étincelles, conformément aux lois et règlements provinciaux ou locaux (le cas échéant).

Si un pare-étincelles est utilisé, il doit être maintenu en bon état de marche par l'utilisateur de la machine.

Vous pouvez vous procurer un pare-étincelles pour le silencieux auprès de la station technique agréée pour l'entretien du moteur la plus proche.

Ne modifiez pas le moteur.

Pour éviter toute blessure grave ou fatale, ne modifiez pas du tout le moteur. Toute modification du réglage du régulateur peut provoquer l'emballement du moteur et entraîner son fonctionnement à des vitesses dangereuses. Ne modifiez jamais le réglage de l'usine du régulateur.

Avis concernant les émissions de gaz

Les moteurs certifiés conformes aux normes régulatrices de la Californie et de l'agence EPA fédérales pour SORE (petit équipement hors route) sont certifiés pour fonctionner avec de l'essence sans plomb ordinaire et peuvent être dotés des systèmes de contrôle des émissions de gaz suivants : Engine Modification (EM) et Three Way Catalyst (TWC) le cas échéant.

AVERTISSEMENT: Votre responsabilité. Cette machine ne doit être utilisée que par des personnes qui peuvent lire, comprendre et respecter les avertissements et instructions qui figurent dans cette notice et sur la machine

CONSERVEZ CES INSTRUCTIONS!

poids supplémentaire a tendance à pousser le tracteur et peut causer la perte de contrôle du tracteur (le tracteur peut accélérer, le freinage et la direction peuvent être limités, l'accessoire peut se mettre en crabe et le tracteur peut se renverser).

Enfant

1. Un accident grave risque de se produire si le conducteur n'est pas toujours très vigilant en présence d'enfants. Les enfants sont souvent attirés par une machine et la tonte de l'herbe. Ils ne se rendent pas compte des dangers. Ne supposez jamais qu'ils vont rester là où vous les avez vus.
   a. Éloignez les enfants de la zone de travail et placez-les sous la surveillance d'un adulte autre que le conducteur de la machine.
   b. Restez vigilant et arrêtez la machine si des enfants s'approchent de la zone de travail.
   c. Regardez toujours derrière vous et par terre avant de reculer et en reculant.
   d. Ne transportez jamais d'enfants, même si les lames ne tournent pas. Ils risquent de tomber et d'être grièvement blessés ou de gêner le fonctionnement sécuritaire de la machine.
   e. Faites très attention en vous approchant d'angles morts, de buissons, de portails, d'arbres et d'autres objets qui peuvent vous empêcher de voir un enfant.
   f. Pour éliminer tout risque d'accident en marche arrière, débrayez toujours la ou les lames avant d'enclencher la marche arrière. N'utilisez pas la mode «Reverse Caution Mode» (Marche arrière - Prudence) si des enfants ou autres personnes se trouvent à proximité.
   g. Ne laissez pas des enfants s'approcher d'un moteur chaud ou en marche. Ils risquent de se brûler.
   h. Retirez la clé de contact quand la machine n'est pas surveillée pour empêcher son utilisation non autorisée.
2. Ne permettez jamais à des enfants de moins de 14 ans d'utiliser la machine. Des enfants plus âgés doivent lire et comprendre le mode d'emploi de la machine et les consignes de sécurité. Ils doivent apprendre à utiliser la machine et s'en servir sous la surveillance étroite d'un adulte.

Remorquage

1. Ne remorquez qu'avec une machine équipée d'un attelage de remorquage. N'accrochez pas l'équipement remorqué ailleurs qu'au point d'attelage.
2. Respectez les recommandations du fabricant quant aux limites de poids de l'équipement remorqué et au remorquage sur pente.
3. Ne transportez jamais quiconque sur l'équipement remorqué.
4. Le poids de l'équipement remorqué peut entraîner la perte de traction et par conséquent de contrôle du tracteur sur des pentes.
5. Faites toujours très attention en remorquant une machine pouvant prendre des virages serrés (par ex. une tondeuse à rayon de braquage zéro). Prenez des virages larges pour éviter de vous mettre en portefeuille.
6. Avancez lentement et prévoyez une distance supplémentaire pour vous arrêter.
7. Ne passez pas au point mort pour descendre une pente.

Entretien

Manipulation de l'essence:

8. Pour éviter toute blessure ou dégât matériel, faites très attention en manipulant de l'essence. Il s'agit d'un produit extrêmement inflammable et les vapeurs risquent d'exploser. Vous pouvez être grièvement blessé si des éclaboussures sur votre peau ou sur vos vêtements s'enflammaient. Rincez votre peau et changez immédiatement de vêtements.
   a. Remissez le carburant dans des bidons homologués seulement.
   b. Ne faites jamais le plein dans un véhicule, ni à l'arrière d'une camionette dont le plancher est recouvert d'un revêtement en plastique. Placez toujours les bidons par terre et loin de votre véhicule avant de les remplir.
   c. Dans le mesure du possible, déchargez l'équipement motorisé de la remorque et faites le plein par terre. Si cela n'est pas possible, faites le plein avec un bidon plutôt que directement de la pompe à essence.
   d. Maintenez le gicleur en contact avec le bord du réservoir d'essence ou avec l'ouverture du bidon jusqu'à ce que le plein soit terminé. N'utilisez pas un gicleur équipé d'un dispositif de blocage en position ouverte.
   e. Éteignez toute cigarette ou pipe, tout cigare ou toute autre chaleur incandescente.
   f. Ne faites jamais le plein à l'intérieur.
   g. N'enlevez jamais le capuchon d'essence et n'ajoutez pas d'essence pendant que le moteur tourne ou s'il est chaud. Laissez le moteur refroidir pendant au moins deux minutes avant de faire le plein.
   h. Ne faites jamais déborder le réservoir. Laissez un espace d'un demi-pouce environ pour permettre l'expension du carburant.
   i. Resserrez bien le capuchon d'essence.
   j. En cas de débordement, essuyez toute éclaboussures de carburant ou d'huile et enlevez tous les débris imbibés d'essence. Déplacez la machine à une autre endroit. Attendez 5 (cinq) minutes avant de mettre en marche le moteur.
   k. Limitez les risques d'incendie en débarrassant le moteur des brins d'herbe, feuilles et autres saletés. Essuyez les éclaboussures de carburant ou d'huile et enlevez tous les débris imbibés d'essence.
   l. Ne remisez jamais la machine ou les bidons d'essence à l'intérieur s'il y a une flamme, une étincelle (chauffe-eau à gaz, radiateur, sèche-linge, etc.).

14. Faites attention à la circulation à proximité d'une route. Cette machine ne doit pas être utilisée sur un chemin public.
15. Ne vous servez pas de la machine après avoir bu des boissons alcoolisées ou pris de médicaments.
16. Travaillez en plein jour ou avec un éclairage artificiel satisfaisant.
17. Ne transportez JAMAIS de passagers.
18. Débrayez les lames avant de passer en marche arrière. Reculez lentement. Regardez toujours derrière vous avant de reculer et en reculant.
19. Ralentissez avant de tourner. Conduisez sans à-coups. Évitez une conduite saccadée et n'allez pas trop vite.
20. Débrayez les lames, serrez le frein de stationnement, arrêtez le moteur et attendez que les lames se soient immobilisées avant de retirer le sac à herbe ou de déboucher la goulotte, d'enlever de l'herbe ou des débris ou de faire un réglage quelconque.
21. Ne laissez jamais une machine en marche non surveillée. Débrayez toujours les lames, mettez le levier de vitesses au point mort, serrez le frein de stationnement, arrêtez le moteur et enlevez la clé avant de quitter la machine.
22. Faites très attention en chargeant ou en déchargeant la machine d'une remorque ou d'un camion. Ne conduisez pas la machine sur un plan incliné pour la charger dans une remorque car elle peut basculer et causer des blessures graves. Poussez la machine à la main pour la charger ou la décharger.
23. Le silencieux et le moteur ont tendance à chauffer et risquent de causer des brûlures. Ne les touchez pas.
24. Vérifiez le dégagement vertical avant de passer sous des branches basses, des fils électriques, un portail ou dans toute autre situation où le conducteur risque d'être frappé et projeté de la machine et de se blesser grièvement.
25. Débrayez tous les embrayages des accessoires, appuyez à fond sur la pédale de frein et passez au point mort avant d'essayer de mettre le moteur en marche.
26. Ce machine a été conçu pour tondre un gazon résidentiel normal ne mesurant pas plus de 10 po de haut. N'essayez pas de tondre de l'herbe très haute, de l'herbe sèche (dans un pré par exemple) ou une pile de feuilles sèches. Les débris peuvent s'accumuler sous le plateau de coupe ou entrer en contact avec le tuyau d'échappement du moteur, d'où un risque d'incendie.
27. N'utilisez que des accessoires et équipement annexe homologués par le fabricant de la machine. Veuillez lire, bien comprendre et suivre toutes les instructions qui accompagnent l'accessoire ou l'équipement annexe.
28. Les statistiques disponibles révèlent que les conducteurs de plus de 60 ans sont impliqués dans un grand nombre d'accidents mettant en cause des tracteurs de jardin. Nous recommandons par conséquent à ces conducteurs d'évaluer sérieusement leur aptitude à utiliser ce genre d'équipement en toute sécurité.
29. Faites toujours preuve de bon sens dans des situations qui n'ont pas été abordées dans cette notice d'utilisation. Adressez-vous au concessionnaire agréé en cas de besoin.

Utilisation sur une pente

Les accidents provoqués par tomber et de glisser, qui se produisent souvent sur des pentes, peuvent causer des blessures graves. Travailler sur un terrain en pente demande des précautions supplémentaires. Si vous ne sentez pas à l'aise sur la pente, n'y travaillez pas.

Par mesure de sécurité utilisez l'inclinomètre fourni dans la notice d'utilisation pour mesurer la pente du terrain avant de commencer à travailler. Si selon l'inclinomètre, la pente est supérieure à 12°, n'utilisez pas la tondeuse pour éviter toute blessure grave.

À faire:

1. Travaillez parallèlement à la pente, jamais perpendiculairement. Faites très attention en changeant de direction sur une pente.
2. Faites attention aux trous et ornières. La machine peut se retourner sur un terrain accidenté. Des herbes hautes peuvent cacher des obstacles.
3. Travaillez lentement. Utilisez une vitesse suffisamment lente pour ne pas avoir à vous arrêter ni à changer de vitesse sur la pente. Les pneus risquent de manquer de traction sur une pente, même si les freins fonctionnent correctement. Soyez toujours en vitesse en descendant une pente pour bénéficier du frein moteur.
4. Suivez les recommandations du fabricant quant aux poids des roues ou contrepoids à utiliser pour améliorer la stabilité.
5. Faites très attention en utilisant les sacs à herbe ou autres accessoires. Ils peuvent modifier la stabilité de la machine.
6. Déplacez-vous lentement et régulièrement sur les pentes. Ne changez pas brusquement de direction ou de vitesse. Un enclenchement rapide ou un coup de frein brusque peut soulever l'avant de la machine et la faire se retourner et causer des blessures graves.
7. Évitez de démarrer ou de vous arrêter sur une pente. Si les pneus n'adhèrent pas bien, débrayez les lames et descendez lentement la pente en ligne droite.

À ne pas faire:

1. Ne tournez pas sur une pente à moins que cela soit nécessaire; tournez alors lentement et progressivement en descendant si possible.
2. Ne tondez pas près d'une falaise ou d'un talus. Une roue dans le vide ou l'affaissement soudain de l'accotement peut renverser la machine.
3. N'essayez pas de stabiliser la machine en mettant pied à terre.
4. N'utilisez pas le sac à herbe sur des pentes raides.
5. Ne coupez pas l'herbe si elle est mouillée. La réduction de traction peut faire déraper le tracteur.
6. Ne passez pas au point mort pour descendre une pente. L'excès de vitesse peut causer la perte de contrôle du tracteur et causer des blessures graves.
7. Ne remorquez pas des accessoires lourds (remorque chargée, rouleau, etc.) sur des pentes supérieures à 5°. Le

Consignes de sécurité

2

AVERTISSEMENT: Ce symbole attire votre attention sur des consignes de sécurité importantes qui, si elles ne sont pas respectées, peuvent mettre en danger non seulement votre personne et vos biens, mais aussi ceux d'autrui. Prière de lire toutes les instructions figurant dans cette notice d'utilisation avant d'essayer de vous servir de cette machine. Le non-respect de ces instructions peut entraîner des blessures corporelles. RESPECTEZ L'AVERTISSEMENT QUI ACCOMPAGNE CE SYMBOLE!

AVERTISSEMENT: Les gaz d'échappement de ce produit contiennent des produits chimiques reconnus dans l'État de Californie comme causant le cancer, des anomalies congénitales ou d'autres problèmes liés à la reproduction.

AVERTISSEMENT : Les bornes et cosses de batterie et d'autres accessoires annexes contiennent du plomb et des mélanges à base de plomb, soit des produits chimiques reconnus cancérigènes et responsables d'anomalies congénitales ou autres par l'État de Californie. Il est impératif de bien se laver les mains après toute manutention.

DANGER: Cette machine doit être utilisée conformément aux consignes de sécurité qui figurent dans la notice d'utilisation. Comme avec tout appareil motorisé, une négligence ou une erreur de la part de l'utilisateur peut entraîner des blessures graves. Cette machine peut amputer mains et pieds et projeter des débris. Par conséquent, le non-respect de ces consignes peut causer des blessures corporelles graves et même mortelles.

Fonctionnement

Utilisation en général

1. Assurez-vous de lire et de bien comprendre toutes les instructions qui figurent sur la machine et dans la notice d'utilisation avant de l'assembler et de la mettre en marche. Conservez cette notice d'utilisation à un endroit sûr pour toute consultation ultérieure et pour commander des pièces de rechange.
2. Familiarisez-vous avec les commandes et leur fonctionnement avant de vous en servir. Sachez comment arrêter la machine et débrayer les commandes rapidement.
3. Ne permettez jamais à des enfants de moins de 14 ans de se servir de la machine. Des enfants plus âgés doivent lire et comprendre le mode d'emploi de la machine et les consignes de sécurité. Un adulte doit leur apprendre à se servir de cette machine et les surveiller.
4. Seuls des adultes responsables connaissant bien le fonctionnement de la machine doivent être autorisés à s'en servir.
5. Gardez les spectateurs, les animaux de compagnie et les enfants à une distance d'au moins 75 pieds de la machine quand elle est en marche. Arrêtez la machine si quelqu'un s'approche.
6. Examinez soigneusement la zone de travail. Ramassez tous les pierres, bâtons, fils métalliques, os, jouets et autres objets qui risquent d'être projetés par les lames. Les objets projetés par la machine peuvent causer des blessures graves.
7. Prévoyez de travailler en évitant de projeter l'herbe vers des rues, des trottoirs, des spectateurs, etc. Évitez d'éjecter l'herbe en direction d'un mur ou d'un obstacle. De cette façon, les débris éventuels ne risquent pas de ricocher et de blesser quelqu'un.
8. Portez toujours des lunettes de sécurité en utilisant la machine ou en effectuant un réglage ou une réparation. Les objets risquent de ricocher et de blesser grièvement quelqu'un dans les yeux.
9. Portez des chaussures robustes à semelle épaisse et des vêtements bien ajustés. Ne portez jamais des vêtements lâches ni des bijoux qui risquent de se prendre dans les pièces en mouvement. N'utilisez jamais la machine pieds nus ou en portant des sandales.
10. Vérifiez la direction de la goulotte d'éjection du tracteur et ne l'orientez jamais vers des personnes. N'utilisez jamais le tracteur si le sac à herbe ou le dispositif de protection n'est pas installé.
11. Ne placez jamais vos mains ou vos pieds près d'une pièce en mouvement ou sous le plateau de coupe. Les lames peuvent amputer mains et pieds.
12. L'absence du clapet de la goulotte d'éjection ou un clapet endommagé peut causer des blessures en cas de contact avec les lames ou projeter des objets.
13. Arrêtez les lames avant de traverser une allée recouverte de gravier, un trottoir ou une route et quand vous ne tondez pas.

À l'intention du propriétaire

1

Merci !

Merci d'avoir acheté votre nouvel équipement. Ce véhicule a été soigneusement conçu pour vous offrir des performances remarquables s'il est correctement utilisé et entretenu.

Veuillez lire cette notice d'utilisation au complet avant d'utiliser l'équipement. Elle vous explique comment préparer la machine et comment l'utiliser et l'entretenir facilement et en toute sécurité. Veuillez vous assurer que toute personne qui utilisera la machine suivra soigneusement les consignes de sécurité énoncées. Le non respect de ces consignes peut causer des blessures corporelles ou des dégâts matériels.

Tous les renseignements fournis ici sont les plus récents qui sont disponibles à propos de ce produit au moment de l'impression de cette notice d'utilisation. Consultez souvent cette notice d'utilisation pour vous familiariser avec la machine, ses caractéristiques et son fonctionnement. Sachez que cette notice peut mentionner une vaste gamme de spécifications techniques concernant différents modèles. Les caractéristiques et les avantages mentionnés et/ou illustrés dans cette notice peuvent ne pas s'appliquer à tous les modèles.

Le fabricant se réserve le droit de modifier les caractéristiques techniques du produit, les modèles et l'équipement sans préavis et sans obligation.

En cas de problème ou de question concernant cette machine, adressez-vous au concessionnaire de service de votre localité ou appelez-nous directement. Les numéros de téléphone du service après-vente, l'adresse internet et l'adresse postale se trouvent sur cette page. Nous voulons nous assurer que nos clients seront toujours satisfaits.

Les mentions de *droite* et de *gauche* dans cette notice d'utilisation s'entendent à partir du poste de conduite.

Le fabricant du moteur est responsable pour tous les problèmes concernant la performance, la puissance, les caractéristiques techniques, la garantie et l'entretien du moteur. Veuillez consulter la notice d'utilisation du moteur, fournie séparément avec la machine, pour obtenir de plus amples renseignements.

Table des matières

Consignes de sécurité 3
Assemblage et Montage 10
Commandes et caractéristiques 15
Fonctionnement 18
Entretien et réglages 22
Service technique 26
Dépannage 30
Accessoires et équipement annexe 31
Pièces de rechange 32
Garantie 33
Déclaration de garantie du système antipollution 34

Enregistrez les renseignements concernant la machine.

Avant de préparer et d'utiliser votre nouvelle machine, veuillez localiser la plaque signalétique et reporter les renseignements fournis sur la droite. La plaque signalétique se trouve sous le siège du conducteur. Basculez le siège vers l'avant pour pouvoir la lire. Ces renseignements seront nécessaires si vous avez besoin d'une aide technique soit par l'intermédiaire de notre site internet, soit auprès du concessionnaire de votre localité.

NUMÉRO DE MODÈLE

☐☐☐☐☐☐☐☐☐☐☐

NUMÉRO DE SÉRIE

☐☐☐☐☐☐☐☐☐☐☐

Service après-vente

Veuillez NE PAS retourner la machine au détaillant qui vous l'à vendue, sans vous adresser d'abord au service après vente.

Nos techniciens peuvent vous aider si vous avez des difficultés en assemblant cette machine ou si vous avez des questions concernant ses commandes, son fonctionnement ou son entretien. Choisissez parmi les options ci-dessous :

◊ Visitez notre site web à www.troybilt.ca

◊ Rendez visite au concessionnaire le plus proche de chez vous en appelant le service après-vente au 1-800-668-1238.

◊ Écrivez-nous à Troy Bilt • P.O. Box 1386 • 97 Kent Avenue • Kitchener, Ontario, Canada • N2G 4J1

Sécurité • Montage • Fonctionnement • Entretien • Service • Dépannage • Garantie

TROY-BILT®

NOTICE D'UTILSATION

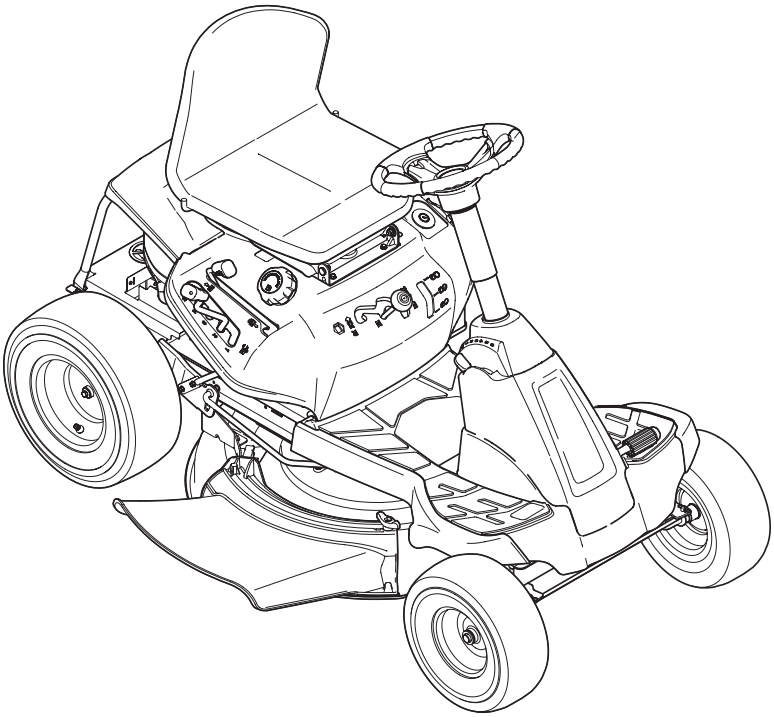

Mini-tracteur de jardin 26J

⚠ AVERTISSEMENT

PRIÈRE DE LIRE TOUTES LES INSTRUCTIONS FIGURANT DANS CETTE NOTICE D'UTILISATION AVANT D'ESSAYER DE VOUS SERVIR DE CETTE MACHINE. LE NON-RESPECT DE CES INSTRUCTIONS PEUT ENTRAÎNER DES BLESSURES CORPORELLES.

P. O. Box 1386, 97 KENT AVENUE, KITCHENER, ON N2G 4J1

IMPRIMÉ AUX ÉTATS-UNIS

769-09603B
6.7.15