TROY-BILT®

Owner's Manual

♦ SET-UP ♦ OPERATION ♦ MAINTENANCE

IMPORTANT: Read Safety Rules and Instructions Carefully

PRINTED IN CANADA

OG-4905

CALLING CUSTOMER SUPPORT

- **LOCATE YOUR MODEL NUMBER AND SERIAL NUMBER** which appears on your unit and record the information in the space provided below.

  IMPORTANT: ***You must have these numbers, along with the date and proof of purchase to receive warranty or service.***

- If you are having difficulty assembling this product or if you have any questions regarding the controls, operation or maintenance of this unit, please call the Customer Support Department.
- Customer Support can be reached by dialing: **1-800-668-1238**
- Please have your model number and serial number ready when you call.

  NOTE: Although both numbers are important, you will be asked to enter only your serial number before your call can be processed.

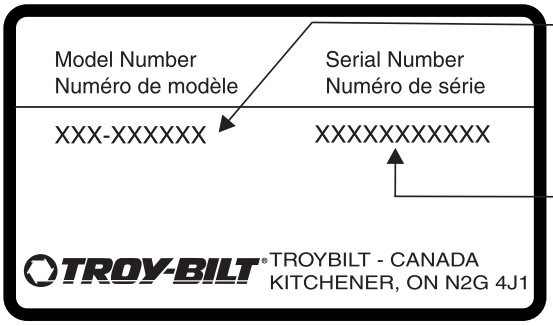

This is where your model number will be, record model number here:

_____

This is where your serial number will be, record serial number here:

_____

TABLE OF CONTENTS

CALLING CUSTOMER SUPPORT 2
TABLE OF CONTENTS 2
IMPORTANT SAFE OPERATION PRACTICES 3
SLOPE GAUGE. 6
SET-UP INSTRUCTIONS 7
CONTROLS 8
OPERATION 9
ADJUSTMENT 12
LUBRICATION 13
MAINTENANCE. 13
OFF SEASON STORAGE INSTRUCTIONS. 17
REPLACEMENT PARTS/PIÈCES DÉTACHÉES. 18
WARRANTY: 29
TROUBLE SHOOTING 30

For more details about your unit, visit our website at www.mtdcanada.com

This unit has been inspected against the manufacturers quality check list. In case of a discrepancy, please call us. We will make every effort to ship the part(s) by courier within one working day of your call.

IMPORTANT SAFE OPERATION PRACTICES

WARNING: This symbol points out important safety instructions which, if not followed, could endanger the personal safety and/or property of yourself and others. Read and follow all instructions in this manual before attempting to operate this machine. Failure to comply with these instructions may result in personal injury. When you see this symbol— ⚠ heed its warning.

DANGER: This machine was built to be operated according to the rules for safe operation in this manual. As with any type of power equipment, carelessness or error on the part of the operator can result in serious injury. This machine is capable of amputating hands and feet and throwing objects. Failure to observe the following safety instructions could result in serious injury or death.

GENERAL OPERATION

- Read, understand, and follow all instructions on the machine and in the manual(s) before attempting to assemble and operate. Keep this manual in a safe place for future and regular reference and for ordering replacement parts.
- Be familiar with all controls and their proper operation. Know how to stop the machine and disengage them quickly.
- Never allow children under 14 years old to operate this machine. Children 14 years old and over should read and understand the operation instructions and safety rules in this manual and should be trained and supervised by a parent.
- Never allow adults to operate this machine without proper instruction.
- To help avoid blade contact or a thrown object injury, keep bystanders, helpers, children and pets at least 75 feet from the machine while it is in operation. Stop machine if anyone enters the area.
- Thoroughly inspect the area where the equipment is to be used. Remove all stones, sticks, wire, bones, toys and other foreign objects which could be tripped over or picked up and thrown by the blade. Thrown objects can cause serious personal injury.
- Plan your mowing pattern to avoid discharge of material toward roads, sidewalks, bystanders and the like. Also, avoid discharging material against a wall or obstruction which may cause discharged material to ricochet back toward the operator.
- Always wear safety glasses or safety goggles during operation and while performing an adjustment or repair to protect your eyes. Thrown objects which ricochet can cause serious injury to the eyes.
- Wear sturdy, rough-soled work shoes and close-fitting slacks and shirts. Shirts and pants that cover the arms and legs and steel-toed shoes are recommended. Never operate this machine in bare feet, sandals, slippery or light weight (e.g. canvas) shoes.
- Many injuries occur as a result of the mower being pulled over the foot during a fall caused by slipping or tripping. Do not hold on to the mower if you are falling; release the handle immediately.
- Never pull the mower back toward you while you are walking. If you must back the mower away from a wall or obstruction first look down and behind to avoid tripping and then follow these steps:
  a) Step back from the mower to fully extend your arms.
  b) Be sure you are well balanced with sure footing.
  c) Pull the mower back slowly, no more than half way toward you.
  d) Repeat these steps as needed.
- Do not operate the mower while under the influence of alcohol or drugs.
- Do not put hands or feet near rotating parts or under the cutting deck. Contact with the blade can amputate hands and feet.
- A missing or damaged discharge cover can cause blade contact or thrown object injuries.
- Do not engage the self-propelled mechanism on units so equipped while starting engine.
- Never attempt to make a wheel or cutting height adjustment while the engine is running.
- The blade control handle is a safety device. Never attempt to bypass its operation. Doing so makes the safety device inopera-

tive and may result in personal injury through contact with the rotating blade. The blade control handle must operate easily in both directions and automatically return to the disengaged position when released.

- Never operate the mower in wet grass. Always be sure of your footing. A slip and fall can cause serious personal injury. If you feel you are losing your footing, release the blade control handle immediately and the blade will stop rotating within three seconds.
- Mow only in daylight or in good artificial light. Walk, never run.
- Stop the blade when crossing gravel drives, walks or roads.
- If the equipment should start to vibrate abnormally, stop the engine and check immediately for the cause. Vibration is generally a warning of trouble.
- Shut the engine off and wait until the blade comes to a complete stop before removing the grass catcher or unclogging the chute. The cutting blade continues to rotate for a few seconds after the engine is shut off. Never place any part of the body in the blade area until you are sure the blade has stopped rotating.
- Never operate mower without proper trail shield, discharge cover, grass catcher, blade control handle or other safety protective devices in place and working. Never operate mower with damaged safety devices. Failure to do so, can result in personal injury.
- Muffler and engine become hot and can cause a burn. Do not touch.
- Only use parts and accessories made for this machine by the manufacturer. Failure to do so, can result in personal injury.
- If situations occur which are not covered in this manual, use care and good judgment. Contact your customer support department.

SLOPE OPERATION

Slopes are a major factor related to slip and fall accidents which can result in severe injury. Operation on slopes requires extra caution. If you feel uneasy on a slope, do not mow it. For your safety, use the slope gauge included as part of this manual to measure slopes before operating this unit on a sloped or hilly area. If the slope is greater than 15 degrees, do not mow it.

DO:

- Mow across the face of slopes; never up and down. Exercise extreme caution when changing direction on slopes. Watch for holes, ruts, bumps, rocks, or other hidden objects which can cause you to slip or trip. Tall grass can hide obstacles. Always be sure of your footing. A slip and fall can cause serious personal injury. If you feel you are losing your balance, release the blade control handle immediately, and the blade will stop rotating within 3 seconds.

DO NOT:

- Do not mow near drop-offs, ditches or embankments, you could lose your footing or balance.
- Do not mow slopes greater than 15 degrees as shown on the slope gauge.
- Do not mow on wet grass. Unstable footing could cause slipping.

CHILDREN

- Tragic accidents can occur if the operator is not alert to the presence of children. Children are often attracted to the mower and the mowing activity. They do not understand the dangers. Never assume that children will remain where you last saw them.
  a) Keep children out of the mowing area and under the watchful care of a responsible adult other than the operator.
  b) Be alert and turn mower off if a child enters the area.
  c) Before and while moving backwards, look behind and down for small children.
  d) Use extreme care when approaching blind corners, doorways, shrubs, trees, or other objects that may obscure your vision of a child who may run into the mower.
  e) Keep children away from hot or running engines. They can suffer burns from a hot muffler.
- Never allow children under 14 years old to operate a power mower. Children 14 years old and over should read and understand the operation instructions and safety rules in this manual and should be trained and supervised by a parent.

SERVICE SAFE HANDLING OF GASOLINE:

- To avoid personal injury or property damage use extreme care in handling gasoline. Gasoline is extremely flammable and the vapors are explosive. Serious personal injury can occur when gasoline is spilled on yourself or

your clothes which can ignite. Wash your skin and change clothes immediately.

a) Use only an approved gasoline container.

b) Never fill containers inside a vehicle or on a truck or trailer bed with a plastic liner. Always place containers on the ground away from your vehicle before filling.

c) When practical, remove gas-powered equipment from the truck or trailer and refuel it on the ground. If this is not possible, then refuel such equipment on a trailer with a portable container, rather than from a gasoline dispenser nozzle.

d) Keep the nozzle in contact with the rim of the fuel tank or container opening at all times until fueling is complete. Do not use a nozzle lock-open device.

e) Extinguish all cigarettes, cigars, pipes and other sources of ignition.

f) Never fuel machine indoors.

g) Never remove gas cap or add fuel while the engine is hot or running. Allow engine to cool at least two minutes before refueling.

h) Never over fill fuel tank. Fill tank to no more than ½ inch below bottom of filler neck to provide space for fuel expansion.

i) Replace gasoline cap and tighten securely.

j) If gasoline is spilled, wipe it off the engine and equipment. Move unit to another area. Wait 5 minutes before starting the engine.

k) Never store the machine or fuel container inside where there is an open flame, spark or pilot light as on a water heater, space heater, furnace, clothes dryer or other gas appliances.

l) To reduce fire hazard, keep machine free of grass, leaves, or other debris build-up. Clean up oil or fuel spillage and remove any fuel soaked debris.

m) Allow machine to cool at least 5 minutes before storing.

GENERAL SERVICE:

- Never run an engine indoors or in a poorly ventilated area. Engine exhaust contains carbon monoxide, an odorless and deadly gas.
- Before cleaning, repairing, or inspecting, make certain the blade and all moving parts have stopped. Disconnect the spark plug wire and ground against the engine to prevent unintended starting.
- Check the blade and engine mounting bolts at frequent intervals for proper tightness. Also, visually inspect blade for damage (e.g., bent, cracked, worn) Replace blade with the original equipment manufacturer's (O.E.M.) blade only, listed in this manual. "Use of parts which do not meet the original equipment specifications may lead to improper performance and compromise safety!"
- Mower blades are sharp and can cut. Wrap the blade(s) or wear gloves, and use extra caution when servicing them.
- Keep all nuts, bolts, and screws tight to be sure the equipment is in safe working condition.
- Never tamper with safety devices. Check their proper operation regularly.
- After striking a foreign object, stop the engine, disconnect the spark plug wire and ground against the engine. Thoroughly inspect the mower for any damage. Repair the damage before starting and operating the mower.
- Grass catcher components, discharge cover, and trail shield are subject to wear and damage which could expose moving parts or allow objects to be thrown. For safety protection, frequently check components and replace immediately with original equipment manufacturer's (O.E.M.) parts only, listed in this manual. "Use of parts which do not meet the original equipment specifications may lead to improper performance and compromise safety!"
- Do not change the engine governor setting or overspeed the engine. The governor controls the maximum safe operating speed of the engine.
- Maintain or replace safety and instruction labels, as necessary.
- Observe proper disposal laws and regulations. Improper disposal of fluids and materials can harm the environment.

SI-102
7.23.03

OWNER'S MANUAL

SAFETY LABEL

WARNING - Your Responsibility:
Restrict the use of this power machine to persons who read, understand and follow the warnings and instructions in this manual and on the machine.

SLOPE GAUGE

(Keep this sheet in a safe place for future reference.)

USE THIS SHEET AS A GUIDE TO DETERMINE SLOPES WHERE YOU MAY NOT OPERATE SAFELY.

SIGHT AND HOLD THIS LEVEL WITH A VERTICAL TREE

A POWER POLE

A CORNER OF A BUILDING

OR A FENCE POST

FOLD ON DOTTED LINE, REPRESENTING A 15º SLOPE

15º

⚠ DANGER

Do not mow on inclines with a slope in excess of 15 degrees (a rise of approximately 2½ feet every 10 feet). A riding mower could overturn and cause serious injury. If operating a walk-behind mower on such a slope, it is extremely difficult to maintain your footing and you could slip, resulting in serious injury.

Operate RIDING mowers up and down slopes, never across the face of slopes.

Operate WALK-BEHIND mowers across the face of slopes, never up and down slopes.

This unit is shipped **WITHOUT GASOLINE or OIL.** After assembly, service engine with gasoline and oil as instructed in the separate engine manual packed with your unit.

NOTE: ***Reference to right or left hand side of the mower is observed from the operating position.***

HOW TO SET-UP YOUR LAWN MOWER

Refer to Illustration Below

- Disconnect the spark plug wire and move it away from spark plug as instructed in the separate engine manual packed with your unit.
- Remove the carton inserts (if any). Remove the loose parts which are in the carton, lift the mower from the carton, or cut the corners of the carton and roll the mower out.
- Pull up and back on the upper handle to raise the handle into the operating position. See Figure 1. Make certain the lower handle is seated securely into the handle mounting brackets. Tighten the wing nuts on each side of the handle. See Figure 2.
- Remove the hairpin clips from the outer hole in the weld pins on the handle mounting brackets. Place the hairpin clips in the inner hole. See Figure 2.
- Place one carriage bolt (found in the hardware pack included with your unit) in the upper hole of the right handle mounting bracket from the inside outward. Secure with one plastic wing nuts. Repeat process on other side. See Figure 2.

NOTE: *Make certain the drive cable is routed around the outside and above the lower handle so it does not interfere with attaching the grass bag.*

- The rope guide (pigs tail) is part of the grass catcher support rod attached to the lower handle. See Figure 3. With the **spark plug wire disconnected and grounded as instructed in the separate engine manual,** hold the blade control handle against the upper handle, and pull the starter rope out of the engine slowly until it extends past the rope guide (pigs tail).
- Guide the starter rope around the rope guide (pig tail) until the rope is securely in the center.
- Make certain all nuts and bolts are tightened securely.

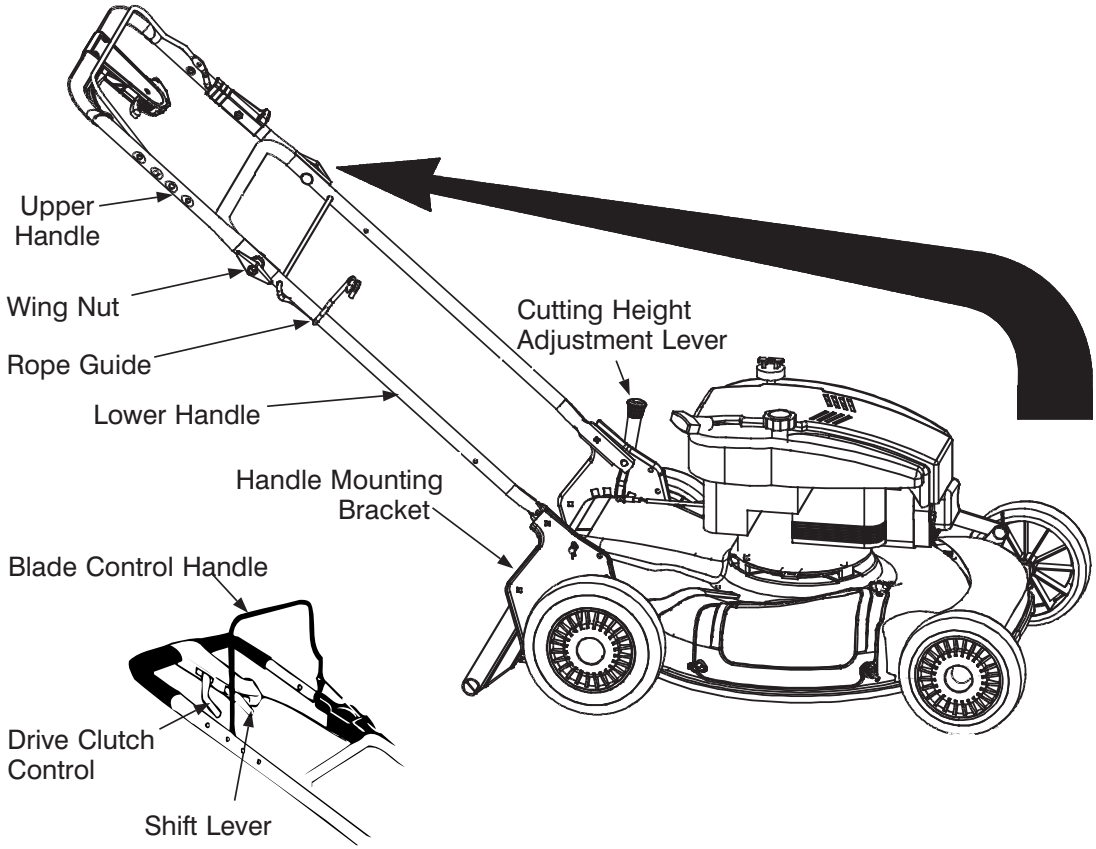

Figure 1

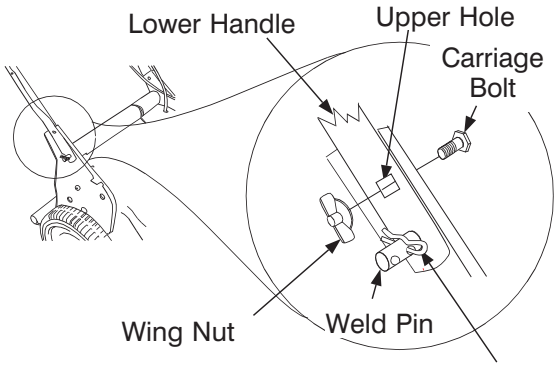

Place the hairpin clips in the inner hole.

Figure 2

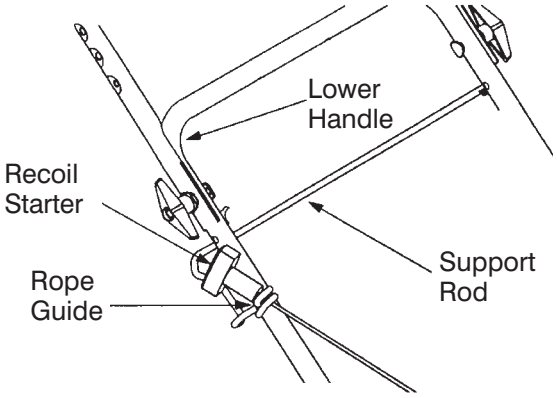

Figure 3

CONTROLS

BLADE CONTROL HANDLE

WARNING: This control mechanism is a safety device. Never attempt to bypass its operations.

The blade control handle is located on the upper handle of the mower. See Figure 1. The blade control handle must be depressed in order to operate the unit. Release the blade control handle to stop the engine and blade.

WARNING: The blade will be rotating whenever the engine is running.

RECOIL STARTER

The recoil starter handle is attached to the handle. See Figure 3. Stand behind the unit in the operating position to start the unit.

IGNITION SWITCH (Electric Start Units Only)

The ignition switch is located on the left side of the handle panel. It is used for starting only. See Figure 4.

DRIVE CLUTCH CONTROL

Squeezing the drive clutch control engages the drive system. Releasing the clutch control disengages the drive system. Release the clutch control to slow down when negotiating an obstacle, making a turn or stopping.

SHIFT LEVER

The shift lever is located on the drive clutch control housing on the upper handle. See Figure 1. This lever is used to select the forward speed of the mower. When changing your speed selection, release the drive clutch control.

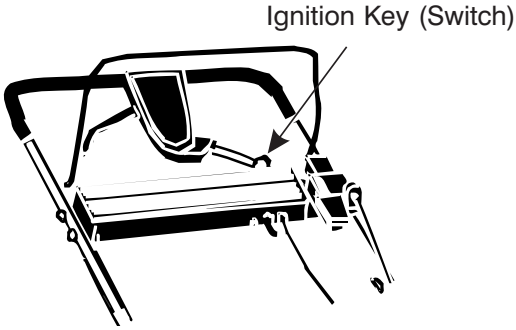

Figure 4-(Electric Start Units Only)

NOTE: *Only move the shift lever when the engine is running. Changing the shift lever setting with the engine off can cause damage to the mower.*

CUTTING HEIGHT ADJUSTMENT LEVER (Models: 959 & 979)

The height adjuster determines the cutting height of the mower. The adjuster is located above the left rear wheel. To adjust the cutting height, pull the lever out and away from the mower and then move it forward or back to select a new cutting height. See Figure 5.

CUTTING HEIGHT ADJUSTMENT LEVER (Model: 999)

The **rear wheel** height adjuster determines the cutting height of the mower. The adjuster is located above the left rear wheel. To adjust the cutting height, pull the lever out and away from the mower and then move it forward or back to select a new cutting height. See Figure 5.

The **front wheel** cutting height is determined by the selection of one of six positions in each caster assembly. See Figure 6.

To adjust, remove the wing nut from the axle bolt. Slide the axle bolt and spring washer from the assembly and select a cutting

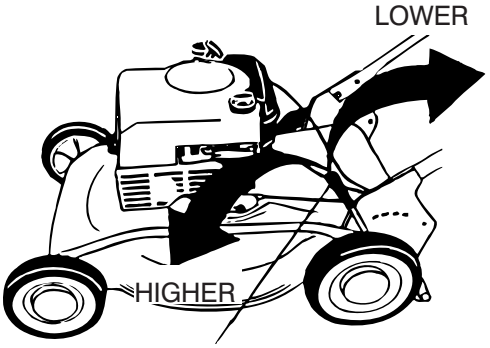

Cutting Height Adjustment Lever

Figure 5

height. With the spring washer on the axle bolt reinsert in the square hole desired, through the wheel assembly and secure with the wing nut previously removed.

IMPORTANT: All wheels must be placed in the same relative position.

> **NOTE:** *For rough or uneven lawns, move the height adjustment lever to a higher position. This will help stop scalping.*

CASTER LOCK

WARNING: When operating mower on hills, front wheels should be locked in the straight ahead position.

The casters can be locked in a straight ahead position or can be left to swivel freely. Lift and place the lock pins in the larger holes for locked, straight ahead operation, place pins in smaller holes to allow casters to rotate freely.

OPERATION

IMPORTANT: Move the shift lever **ONLY** when the engine is running. Shifting the speeds with the engine off can cause damage to the unit. Disengage the drive clutch control before changing the speed selection.

Service the engine with gasoline and oil as instructed in the separate engine manual packed in your mower. Read instructions carefully.

WARNING: Never fill fuel tank indoors, with engine running or until the engine has been allowed to cool for at least two minutes after running.

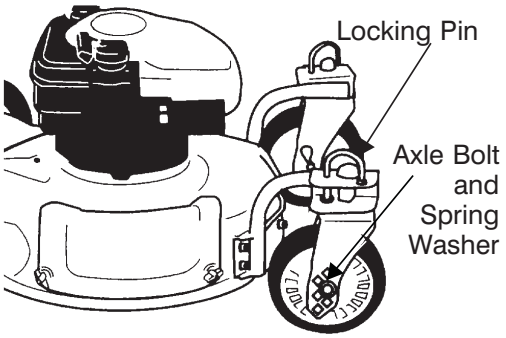

Figure 6

BEFORE STARTING
MODELS WITH ELECTRIC START ONLY:

WARNING: The battery contains corrosive fluid and toxic material. HANDLE WITH CARE. Keep away from children. Do not puncture, disassemble, mutilate or incinerate. Explosive gases could be vented during charging or discharging. Use in a well-ventilated area, away from sources of ignition.

- Charge battery for 16 hours before initial use. DO NOT CHARGE LONGER THAN 20 HOURS.

> **IMPORTANT: Use only the battery charger supplied with this mower.**

To charge the battery, first remove the protective cap from the end of the battery pack lead. Always plug charger lead into battery pack lead before inserting battery charger plug into 120 volt standard household outlet. See Figure 7.

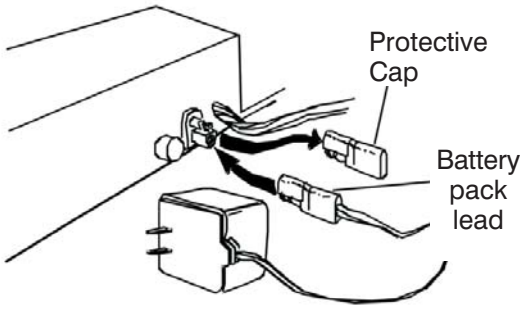

Figure 7

After charging, disconnect battery charger plug from household outlet first, then disconnect charger lead from battery pack lead.

WARNING: Do not remove the battery pack from the handle panel for any reason other than replacement. When replacing the battery pack, refer to instructions in Maintenance section.

NEUTRAL TEST FOR ALL MODELS:

- Before each use, check for proper drive clutch operation by performing the following before starting the engine:

  With the drive clutch control released, push mower forward. It should move freely.

  If it does not and the rear wheels tend to lock up, the clutch may not be releasing completely. Do not start the engine until corrections have been made. Check the control cable for severe bend, kinks and binding, or grass build-up in the pulley groove. Refer to the "Adjustment" section for any additional information.

TO START ENGINE AND ENGAGE BLADE

WARNING: When starting the unit for the first time, place mower in first speed (slow) position. Face the mower against a solid object such as a wall, fence, etc. Start the unit, and if it shows any signs of motion with the drive clutch control disengaged, shut the engine off immediately. Make certain the drive clutch control is adjusted so the drive belt is as loose as possible. Refer to the Adjustment Section.

- Attach spark plug wire to spark plug. If unit is equipped with a rubber boot over the end of the spark plug wire, make certain the metal loop on the end of the spark plug wire (inside the rubber boot) is fastened securely over the metal tip on the spark plug. See Figure 8.

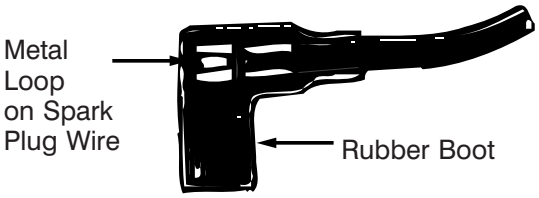

Figure 8

- If your unit is equipped with a primer, prime engine as instructed in the separate engine manual packed with your unit.
- If your unit is equipped with a two speed control on the engine refer to the separate engine manual packed with your unit.

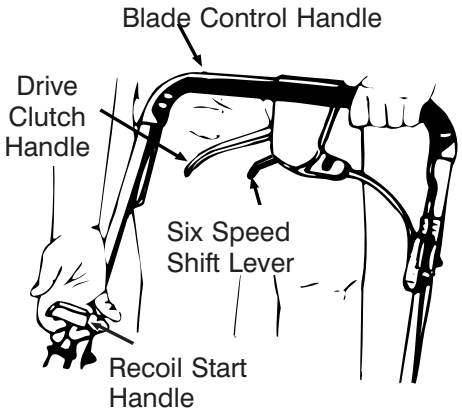

Figure 9-RECOIL START MODEL SHOWN

- Standing behind the unit, depress the blade control handle and hold it against the upper handle as shown in Figure 9.

ELECTRIC START MODELS ONLY:

- Turn the ignition key to the right to start the engine. Release the key after engine starts. See Figure 4.

  NOTE: The engine on your unit is provided with an auxiliary recoil starter system. To start the engine using the auxiliary start system, proceed as follows for recoil start models:

RECOIL START MODELS ONLY:

- Grasp the recoil starter handle as shown and pull slowly until resistance is felt, then pull rapidly to start engine and avoid kickback. Return it slowly to the rope guide bolt. See Figure 9.
- To engage the drive, squeeze the drive clutch control handle (see Figure 9) towards the upper handle. Release the drive clutch control to slow down when negotiating an obstacle, making a turn, or stopping.
- The six speed shift lever is located on the drive clutch control housing on the upper handle. See Figure 9. This lever is used to select the operating speed of the mower. Release the drive clutch control when changing speeds.

WARNING: THIS CONTROL MECHANISM IS A SAFETY DEVICE. NEVER ATTEMPT TO BYPASS ITS OPERATIONS.

The blade control handle must be depressed in order to operate the unit. Release the blade control handle to stop the engine and blade.

TO STOP ENGINE

- Release the blade control handle to stop the engine and blade.

WARNING: The blade continues to rotate for a few seconds after the engine is shut off.

- Disconnect the spark plug wire and ground it against the engine as instructed in the separate engine manual to prevent accidental starting while equipment is unattended.

USING YOUR ROTARY MOWER

Be sure that lawn is clear of stones, sticks, wire, or other objects which could damage lawn mower or engine. Such objects could be accidentally thrown by the mower in any direction and cause serious personal injury to the operator and others.

For the best results, do not cut wet grass because it tends to stick to the underside of the mower, preventing proper mulching of grass clippings. In addition, wet grass could cause you to slip and fall. New grass, thick grass or wet grass may require a narrower cut.

For best results, cut off one-third or less of the total length of the grass. Lawn should be cut in the fall as long as there is growth.

The mower is designed to be operated at full throttle to give you the best cut and do the most effective job of mulching.

WARNING: If you strike a foreign object, stop the engine. Remove wire from spark plug, thoroughly inspect the mower for any damage, and repair the damage before restarting and operating the mower. Extensive vibration of the mower during operation is an indication of damage. The unit should be promptly inspected and repaired.

BAGGING GRASS CLIPPINGS

This mower can bag grass clippings. Follow steps 1 through 3 to ready the mower for bagging.

1. Remove wing nuts holding mulching baffle (see Figure 10) or side discharge chute (see Figure 14) in place. Then remove baffle or discharge chute.
2, Replace with bagging adapter (see Figure 11). Attach using wing nuts. Be sure that inner lip of attachment goes under the edge of the deck.
3. Lift flap and slide bag onto adapter. See Figure 12.

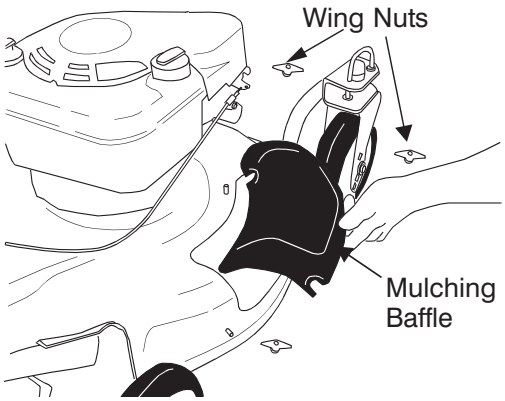

Figure 10

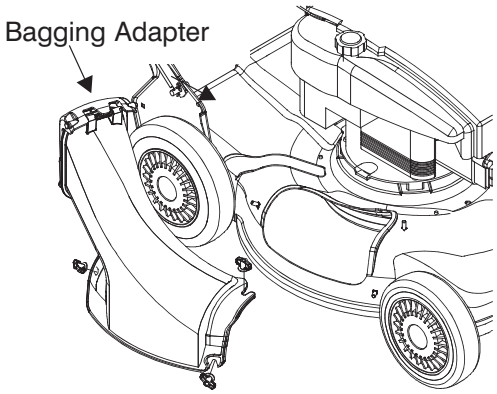

Figure 11

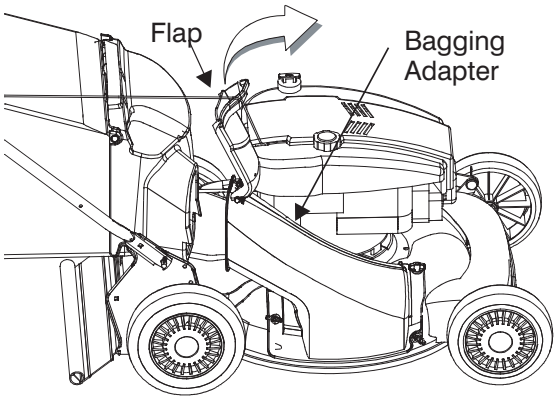

Figure 12

EMPTYING YOUR GRASS BAG

Lift grassbag from the bagging adapter using the lower handle. While holding the lower handle lift up the rear section of the grassbag. The bag will open and the grass clippings will fall out. See Figure 13. When replacing your grassbag be sure the top of the bag rests on the wire support between the handles.

Figure 13

SIDE DISCHARGE GRASS CLIPPINGS

This mower can also side discharge grass clippings. Follow steps 1 and 2 to ready this mower for side discharge operation.

1. Remove mulching baffle or grass bag adapter. See Figure 10.
2. Attach discharge chute with wing nuts. See Figure 14.

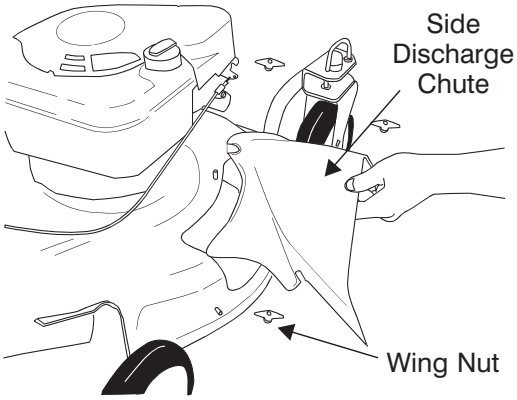

Figure 14

ADJUSTMENT

CAUTION: DO NOT AT ANY TIME MAKE ADJUSTMENTS TO LAWNMOWER WITHOUT FIRST STOPPING THE ENGINE AND DISCONNECTING THE SPARK PLUG WIRE

CAUTION: Before changing mowing height, stop mower and disconnect spark plug cable.

MODELS WITH SINGLE LEVER HEIGHT ADJUSTERS:

Refer to “Controls Section” and Figure 5.

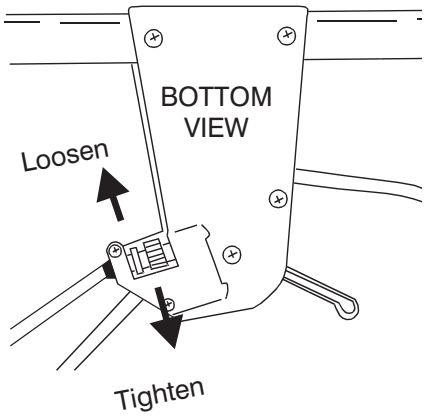

Figure 15

DRIVE CLUTCH CONTROL ADJUSTMENT

Use the adjustment wheel located on the underside of the clutch control housing to tighten the drive belt if mower does not self-propel with the drive clutch control engaged, or if drive belt is slipping (unit hesitates while engine maintains the same speed). See Figure 15.

In addition, the adjustment wheel may also be used to determine the position in which the drive clutch control is engaged. If it is more comfortable to have the drive engaged with the lever further away from the handle, tighten the drive belt.

Make certain to retest the unit for neutral as instructed in the operation Section. Move the adjustment wheel in the opposite direction to loosen the drive belt if necessary.

SIX SPEED SHIFT CABLE ADJUSTMENT

Periodic adjustment of the six speed shift cable may be required due to normal stretch and wear on the cable. Adjustment is needed if all six speeds cannot be obtained.

The adjustable cable bracket is located on the left side of the mower, beside the engine. To adjust, loosen the hex nut which secures the adjustable cable bracket. See Figure 16. Pull backward on the bracket (toward the rear of the mower). Retighten the hex nut. Test the speeds on the mower (engine must be running).

CARBURETOR ADJUSTMENT

Refer to the separate engine manual packed with your mower for carburetor adjustment information.

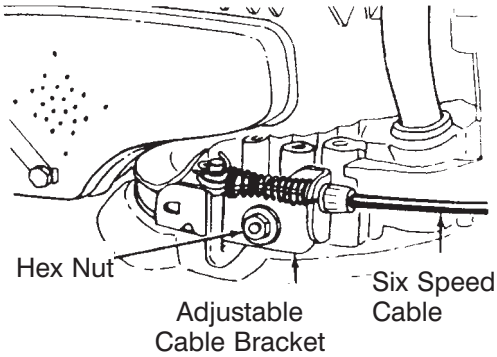

Figure 16

LUBRICATION

CAUTION: DISCONNECT SPARK PLUG WIRE BEFORE SERVICING.

WHEELS - If your mower is equipped with ball bearing wheels, lubricate at least once a season with a light oil, all other types require no lubrication. However, if the wheels are removed for any reason, lubricate the surface of the axle bolt and the inner surface of the wheel with light automotive oil.

ENGINE - Follow engine manual for lubrication instructions.

BLADE CONTROL - Lubricate the pivot points on the blade control handle and the brake cable at least once a season with light oil. The blade control must operate freely in both directions.

TRANSMISSION - The transmission is pre-lubricated and sealed at the factory. It does not require checking. If disassembled for any reason, fill with 2 ounces of Alvania grease, part number 737-0168.

MAINTENANCE

For best results your blade should be sharp. The blade may be resharpened by removing it and either grinding or filing the cutting edge keeping as close to the original bevel as possible.

Improper blade balance will result in excessive vibration causing eventual damage to the engine and mower. Be sure to carefully balance blade after sharpening.

After prolonged use, especially in sandy soil conditions, the blade will become worn and lose some of the original shape. Cutting efficiency will be reduced and the blade should be replaced. Replace with an approved factory replacement blade only. Possible damage resulting from blade unbalance condition is not the responsibility of the manufacturer.

ENGINE

Refer to the separate engine manual for engine maintenance instructions.

Maintain **engine oil** as instructed in the separate engine manual packed with your unit. Read and follow instructions carefully.

Under normal conditions service **air cleaner** as instructed in the separate engine manual packed with your unit. Clean every few hours under extremely dusty conditions. Poor engine performance and flooding usually indicates that the air cleaner should be serviced.

The **spark plug** should be cleaned and the gap reset once a season. Spark plug replacement is recommended at the start of each mowing season; check engine manual for correct plug type and gap specifications.

NOTE: *This spark ignition system meets all requirements of the Canadian Interference-Causing Equipment Regulations.*

Clean the engine regularly with a cloth or brush. Keep the cooling system (blower housing area) clean to permit proper air circulation which is essential to engine performance and life. Be certain to remove all grass, dirt and combustible debris from muffler area.

DECK

The underside of the mower deck should be cleaned after each use to prevent a buildup of grass clippings, leaves, dirt or other matter. If this debris is allowed to accumulate, it will invite rust and corrosion, and may prevent proper mulching.

The deck may be cleaned by tilting the mower and scraping clean with a suitable tool (make certain the spark plug wire is disconnected).

CUTTING BLADE

WARNING: Be sure to disconnect and ground the spark plug wire and remove ignition key before working on the cutting blade to prevent accidental engine starting. Protect hands by using heavy gloves or a rag to grasp the cutting blade.

Tip mower as specified in separate engine manual. If it is not specified tip with carburetor up.

Remove the bolt and blade support which holds the blade and adapter to the engine crankshaft. Remove the blade and adapter from the crankshaft.

WARNING: Periodically inspect the blade adapter for cracks, especially if you strike a foreign object. Replace when necessary.

For best results your blade should be sharp. The blade may be resharpened by removing it and either grinding or filing the cutting edge keeping as close to the original bevel as possible. It is **extremely** important that each cutting edge receives an equal amount of grinding to prevent an unbalanced blade. Improper blade balance will result in excessive vibration causing eventual damage to the engine and mower. Be sure to carefully balance blade after sharpening. The blade can be tested for balance by balancing it on a round shaft screwdriver. Remove metal from the heavy side until it balances evenly.

Before reassembling the blade and the blade adapter to the unit, lubricate the engine crankshaft and the inner surface of the blade adapter with light oil. Install the blade adapter on the crankshaft with the “star” away from the engine. Refer to Figure 18. Place the blade with the side marked bottom (or with part number) facing away from the adapter. Align the blade bell support over the blade with the tabs in the holes of the blade and insert the hex bolt. Tighten the hex bolt to the torque listed below:

Blade Mounting Torque

Center Bolt 450 in. lb. min., 600 in.lb. max.

To insure safe operation of your unit, ALL nuts and bolts must be checked periodically for correct tightness.

CAUTION: Cutting grass in sandy soil conditions causes abrasive wear to the blade.

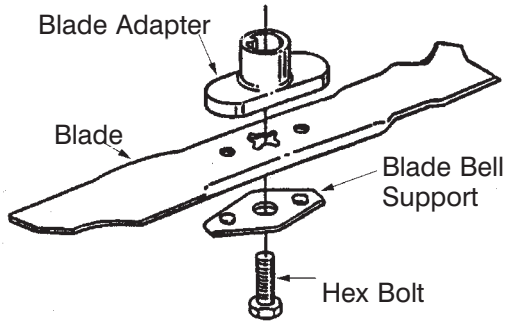

Figure 18

After prolonged use, especially in sandy soil conditions, the blade will become worn and lose some of the original shape. Cutting efficiently will be reduced and the blade should be replaced. Replace with an approved factory replacement blade only. Possible damage resulting from blade unbalance condition is not the responsibility of the manufacturer.

BELT REMOVAL AND REPLACEMENT

1. Disconnect the spark plug wire and ground it against the engine.
2. Drain the fuel tank or place a piece of plastic beneath the cap to prevent gasoline leakage.
3. Tip the mower on its side. Block securely.
4. Remove the blade and blade adapter as described previously.
5. Move rear height adjuster to the highest position. See Figure 21.
6. Using a 3/8" socket remove three hex screws holding the baffle to the deck. See Figure 19.

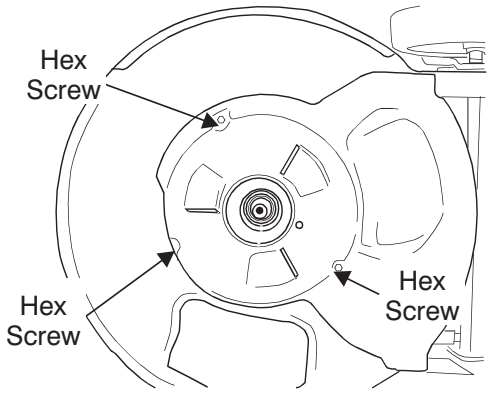

Figure 19

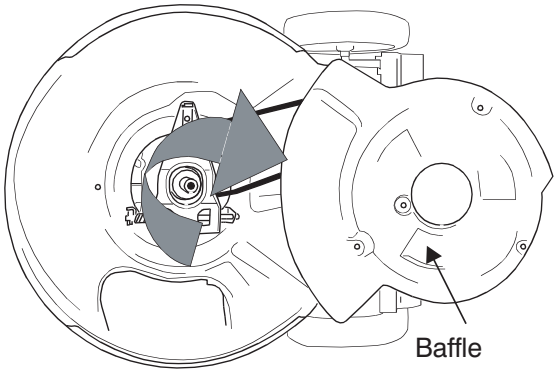

Figure 20

7. Pivot baffle towards the rear of the mower. See Figure 20.
8. Remove the hex bolt holding the transmission to the mower housing. See Figure 21.

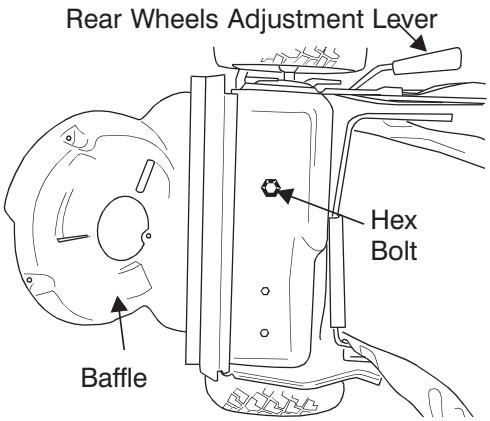

Figure 21

9. Tilt the transmission forward and loosen the idler pulley bolt and locknut ½ turn using two 7/16" wrenches.
10. Using a pair of pliers, pull back and rotate belt keeper bracket from the slot on idler pulley.
11. Slide the belt out from between the belt keeper bracket and the idler pulley. See Figure 22.
12. Squeeze the belt together and push belt forward. Press the control arm inward towards the deck and remove the six speed cable from the slot. See Figure 23.

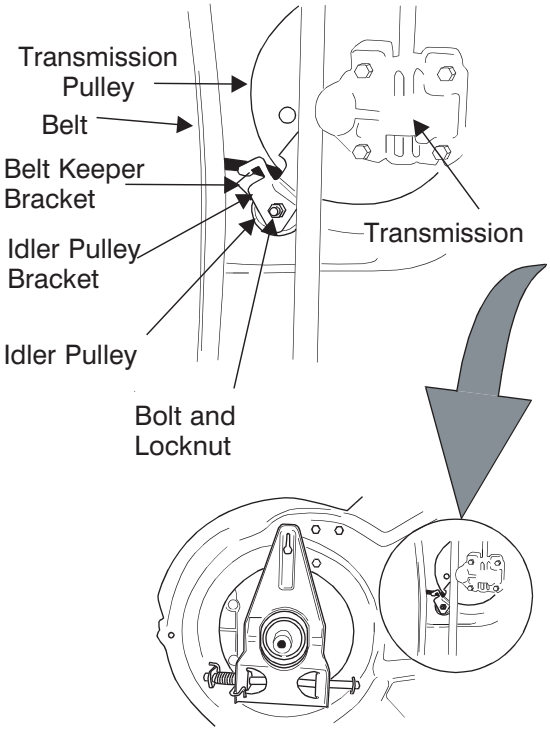

Figure 22

Mower is shown tipped on engine for clarity. Remember, only tip mower back on its handle with the spark plug facing up.

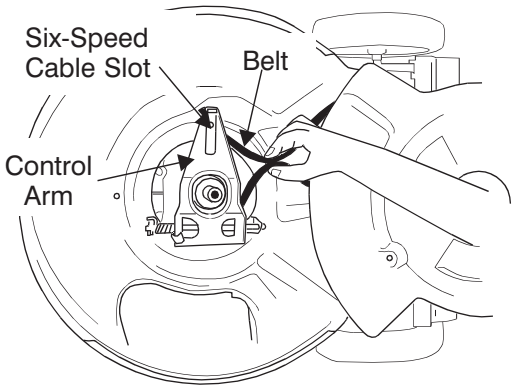

Figure 23

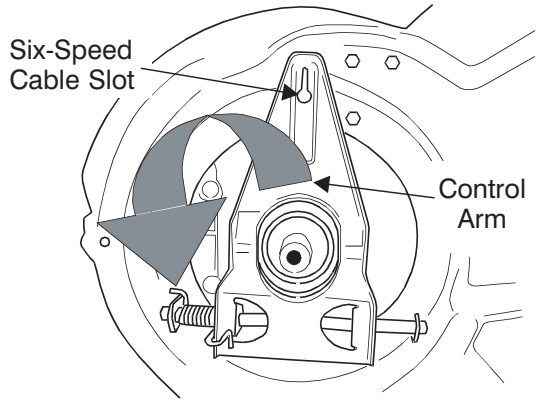

Figure 24

13. Pivot the control arm down away from the pulley and belt. See Figure 24.
14. Lift off the lower pulley assembly and remove the old belt from around the crankshaft. See Figure 25.
15. Place the new belt over the transmission pulley. Start the belt in pulley groove and rotate pulley until belt is seated in transmission pulley. See Figure 25.
16. Place belt between idler pulley and the belt keeper bracket.

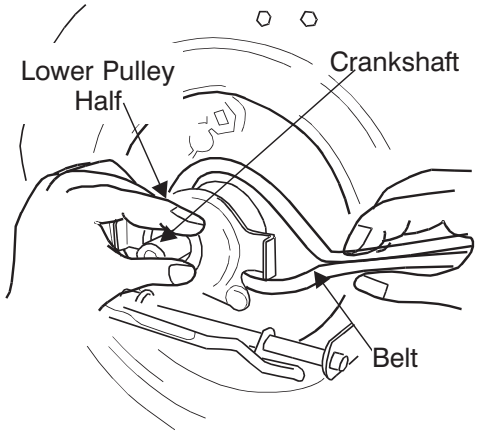

Figure 25

17. Using pliers, rotate the belt keeper bracket so that it snaps into slot on the idler bracket.
18. Tighten the idler pulley bolt and locknut ½ turn using two 7/16" wrenches. See Figure 22.
19. Place belt between the two pulley halves on the crankshaft. Make sure to route the belt inside the belt guard pin. See Figure 26.

    IMPORTANT: ***For proper assembly, it is essential to keep the assembly positioned as shown in Figure 26.***

20. Pinch belt together so that it is not in the pulley groove, and the lower pulley can be pushed towards the engine. See Figure 27.
21. Pivot the control arm back to its original position and reinstall the six-speed cable into the slot.
22. Check and make sure the belt is routed inside the pulley halves and the belt guard pin. See Figure 28.
23. Reinstall the bolt securing transmission to rear mower housing.
24. Pivot the baffle back to its original position and secure with three hex screws earlier removed. You will need a 3/8" socket for these screws.
25. Lightly lubricate the crankshaft and reinstall blade and blade adapter as described in the "Cutting Blade" section.
26. Tip the mower back on its wheels.
27. Make certain to retest the unit for neutral as instructed in the Operation Section.

BATTERY PACK REPLACEMENT (Electric start Models Only)

Remove the battery pack from the handle panel for replacement only. Do not separate the batteries for any reason. Dispose of batteries properly.

WARNING: Batteries contain sulfuric acid which may cause burns. Do not short circuit or mutilate in any way. Do not put batteries in fire. They may burst or release toxic material.

When replacing battery pack in handle panel, battery pack must be positioned with the positive terminal to the right hand side and the negative terminal to the left hand side of panel. See Figure 29. Replacing the battery pack incorrectly will cause serious damage.

The positive lead on the wire harness has the smaller connector. Connect the positive

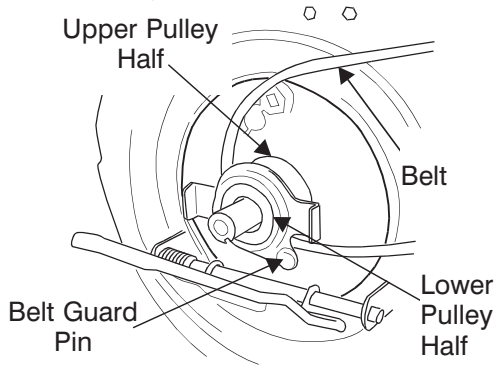

Figure 26

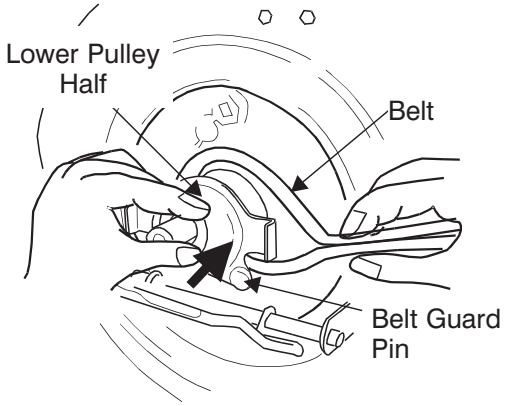

Figure 27

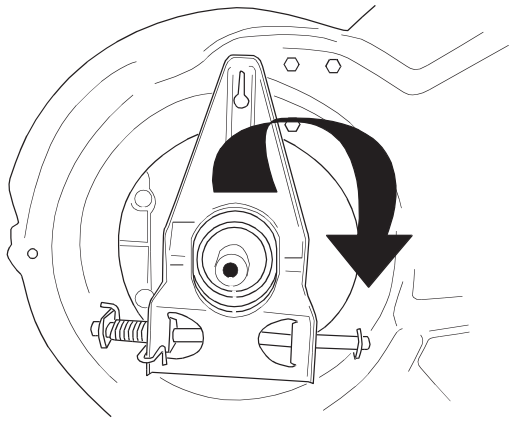
Figure 28

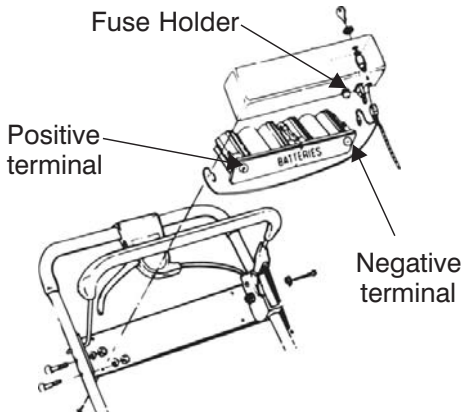

Figure 29

lead to the positive side of the battery pack, then connect the negative side.

IN-LINE FUSE

The unit is equipped with an in-line fuse. If unit fails to start, check the fuse inside the battery cover by turning the end of the fuse holder and removing from the battery cover. See Figure 29. Replace with standard automotive 7-1/2 amp fuse.

OFF SEASON STORAGE INSTRUCTIONS

The following steps should be taken to prepare lawn mower for storage.

1. Clean and lubricate mower thoroughly as described in the lubrication instructions.
2. Refer to engine manual for correct engine storage instructions.
3. Coat mower's cutting blade with chassis grease to prevent rusting.
4. Store mower in a dry, clean area.

STORAGE OF THE BATTERY

The battery must be stored with a full charge. A discharge battery will freeze.

IMPORTANT: All batteries discharge during storage.

Recharge battery every two months and before returning to service. Refer to charging instructions on page 9.

NOTE: *When storing any type of power equipment in an unventilated or metal storage shed, care should be taken to rust-proof the equipment. Using a light oil or silicone, coat the equipment, especially cables and all moving parts.*

CAUTION: Never fold or unfold handle without disconnecting spark plug.

NOTE: *Be careful not to bend of kink cables.*

NOTE: *If the starter rope becomes disconnected from rope guide on handle, disconnect and ground the spark plug wire. Depress the bail and pull the starter rope out from engine slowly. Slip the starter rope into the rope guide bolt on handle.*

MODELS/MODÈLES 950 & 970

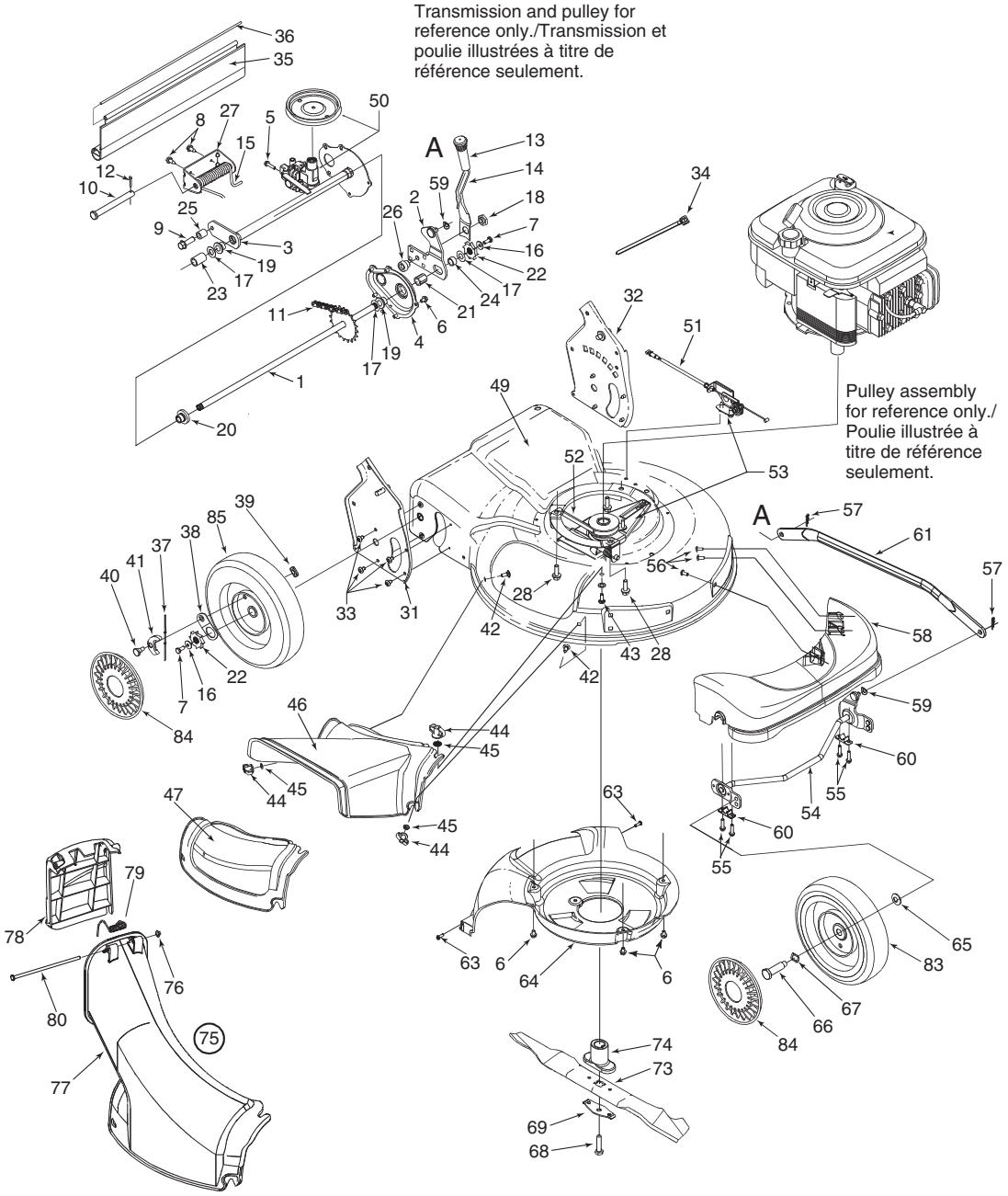

REF NO. N° DE RÉF	PART NO. N° DE PIÈCE	DESCRIPTION	DESCRIPTION
1	638-0012	Axle Ass'y 20T x 21.46" Lg.	Essieu 20 dents x 21,46 po de lg.
2	682-0531	Pivot Arm Ass'y	Bras du pivot
3	682-7526	Trans Axle Ass'y	Essieu
4	682-7528	Chain Cover	Couvercle de chaîne
5	710-0604A	Hex Wash HD Scr 5/16-18 x .62	Vis taraudée 5/16-18 x 0,62
6	710-0653	Hex Wash HD Tapp Scr 1/4-20 x .38	Vis auto-taraudeuse hex. 1/4-20 x 0,38
7	710-0751	Hex Bolt 1/4-20 x .62	Boulon hexagonale 1/4-20 x 0,62
8	710-1652	Hex Wash Hd. Scr 1/4-20 x .625" Lg	Vis taraudée à tête hexagonale 1/4-20 x 0,625
9	710-1315	TT Screw 3/8-16 x 1.25	Vis 3/8-16 x 10,25
10	711-0835	Clevis Pin .5" Dia. x 4.62" Lg.	Axe de chape 0,5 dia x 4,62 po de lg
11	713-0453	Chain, No. 48 Endless .50 x 24 links	Chaîne, no. 48 Endless 0,5 x 24 maillons
12	714-0474	Cotter Pin	Goupille fendue
13	720-0223	Grip	Poignée
14	732-0803A	Spring Lever	Levier de ressort
15	732-0832	RH Torsion Sprocket	Pignon de torsion - droite
16	736-0270	Cupped Wash. .25 ID x .88 OD x .062	Rondelle creuse. 0,25 DI x 0,88 DE x 0,062
17	736-0369	Washer, Flat .505 ID x 1.0	Rondelle plate 0,505 DI x 1,0
18	738-0529	Shoulder Nut .625 DIA. x .165	Écrou épaulée 0,625 DIA x 0,165
19	741-0324A	Flange Bearing .506 ID	Roulement à bride de 0,506 DI
20	741-0522	Hex Flange Bearing	Roulement à bride hex.
21	741-0978	Hex Sleeve Bearing .504 x .830 Lg.	Roulement hex. 0,504 x 0,830 po de lg.
22	748-0318	Ratchet Wheel	Roue à rochet
23	750-0151	Spacer .55 ID x .75	Bague d'espacement 0,55 DI x 0,75
24	750-0515	Sleeve .511 ID x .70 OD x .37" Lg.	Manchon de 0,511 DI x 0,70 DE x 0,037
25	750-0807	Spacer .38 x .625" Lg.	Entretoise 0,38 x 0,625 po de lg
26	750-1056	Shoulder Spacer .385 ID x .715" Lg.	Entretoise 0,385 DI x 0,715 po de lg.
27	782-0568	Spring Bracket	Support de ressort
28	710-0654A	Hex Wash HD Tap Scr 3/8-16 x .88	Vis autotaraudée 3/8-16 x 0,88
31	682-3052	Handle Brkt. Ass'y RH	Support du guidon - doite
32	682-3053	Handle Brkt. Ass'y LH	Support du guidon - gauche
33	710-1348	Screw AB 1/4-20	Vis 1/4-20
34	725-0157	Cable Tie	Attache câble
35	731-1901A	Rear Flap 17.25" Lg.	Abattant de protection arrière 17,25 po de lg.
36	732-0842	Rear Flap Wire	Fil de abattant de protection arrière
37	10622B	Spring Nylon	Ressort nylon
38	16855	Pawl Plate	Clique - plaque
39	712-0414	Toplock Flat Weldnut 1/4-20	Écrou soudée plat 1/4-20
40	738-0137A	Shoulder Screw .340 x .285: 1/4-20	Vis à épaulement 0,340 x 0,285, 1/4-20
41	748-0188B	Pawl LH (Not Shown)	Cliquet (non illustrée)
41	748-0381	Pawl RH	Cliquet CD
42	710-0134	Carriage Bolt 1/4-20 x .62	Boulon ordinaire 1/4-20 x 0,62
43	710-0703	Carriage Bolt 1/4-10 x .75	Boulon ordinaire 1/4-20 x 0,75
44	712-0397	Wing Nut	Écrou à oreilles
45	726-0233	Bolt Retainer 1/4" x .50" OD	Boulon de retenue 1/4" x 0,50" DE
46	731-1832	Side Chute	Déflecteur
47	731-1833A	Mulching Baffle	Déflecteur de déchiquetage
49	782-0046B	Deck Ass'y (w/logo)	Plateau de coupe (avec logo)
	782-0078B	Deck Ass'y (w/o logo)	Plateau de coupe (sans logo)
50	618-0263A	Transmission Ass'y	Trans-essieu
51	746-0711B	SP Cable 51.0" Lg. Yellow	Câble 51,0 po de lg jaune
52	754-0460	V-Belt 3/8 x 39.24" Lg.	Courroie trapézoïdale 3/8 x 39,24 po de lg
53	812-00251	Pulley (6 speed actuator)	Poulie
54	611-0064	Axle Ass'y	Essieu
55	710-1241	Hex Wash. Hd. B-Tap Scr. 1/4 x 1.0" lg	Vis autotaraudeuse 1/4 x 1,0 po de lg.
56	710-1242	Torx Hd. Scr. 5/16 x .75	Vis torx 5/16 x 0,75
57	714-0104	Int. Cotter Pin 5/16 DIA	Goupille fendue 5/16 DIA.

Continued on next page/Suite à la page prochaine

REF NO. N° DE RÉF	PART NO. N° DE PIÈCE	DESCRIPTION	DESCRIPTION
58	731-1829	Front Cover- Yellow	Couvercle avant - jaune
	731-1834	Front Cover- Grey	Couvercle avant - gris
	731-1836	Front Cover- Black	Couvercle avant - noir
59	736-0286	Bowed Washer	Rondelle évasée
60	741-0492A	Bushing Block .505 dia.	Bloc de roulement
61	782-0565	Single Lever Arm Control	Bras de commande
63	710-0969	Screw H.L. 12-24	Vis 12-24
64	731-1828	Baffle	Protecteur
65	736-0105	Cupped Wash .400 ID x .88 OD x .06	Rondelle creuse 0,400 DI x 0,88 DE x 0,06
66	738-0102	Axle Bolt	Boulon de l'essieu
67	736-0504	Wave Washer .51" ID	Rondelle ondulée 0,51 DI
68	710-1257	Hex Bolt 3/8-24 x 2.5" Lg.	Boulon hex. 3/8-24 x 2,5 po de lg.
69	736-0524B	Bell Blade Support	Support de lame
73	742-0741	Blade 21" (w/star)	Lame 21 po (avec étoile)
74	748-0377C	Blade Adapter (w/star)	Adaptateur de lame (avec étoile)
75	631-0067	Chute Assembly (Incl. items *)	Déflecteur (Comprends les *)
* 76	726-0111	Push Cap .188 Rod	Chapeau à enfoncer 0,188 po
* 77	731-1713B	Top Chute	Déflecteur supérieur
* 78	731-1874	Chute Door	Porte de goulotte
* 79	732-0819	Torsion Spring	Ressort de torsion
* 80	747-0965	Pivot Rod	Tige de pivot
83	734-1978	Front Wheel Ass'y 8 x 2 (Link/Blk/Ball Brg)	Ensemble de roue avant 8 x 2,0 (Link/noir/roulement à billes)
	734-2008A	Front Wheel Ass'y 8 x 2.125 (Idle/Blk/Ball Brg)	Ensemble de roue avant 8 x 2,125 (Idle/noir/roulement à billes)
	734-1979	Front Wheel Ass'y 8 x 2 (Link/Blk Plastic Brg)	Ensemble de roue avant 8 x 2,0 (Link/noir/avec coussinet)
	734-2004A	Front Wheel Ass'y 8 x 2.125 (Idle/Zag Ball Brg)	Ensemble de roue avant 8 x 2,125 (Idle/Zag/roulement à billes)
85	734-1981A	Rear Wheel Ass'y 9 x 2.00 (Link /Black w/sleeve bushing)	Ensemble de roue 9 x 2,00 (Link/noir avec coussinet)
	734-2010	Rear Wheel Ass'y 9 x 2.125 (Black w/sleeve bushing)	Ensemble de roue 9 x 2,125 (noir avec coussinet)
	734-2044	Rear Wheel Ass'y 9 x 2.125 (Drive/Zag/Blk)	Ensemble de roue 9 x 2,125 (zag noir)
84	731-0981A	Hub Cap -Grey	Chapeau de moyeu - gris
	731-0982A	Hub Cap - Beige	Chapeau de moyeu - beige
	731-1426	Hub Cap -Yellow	Chapeau de moyeu - jaune

12A-950
11.22.04

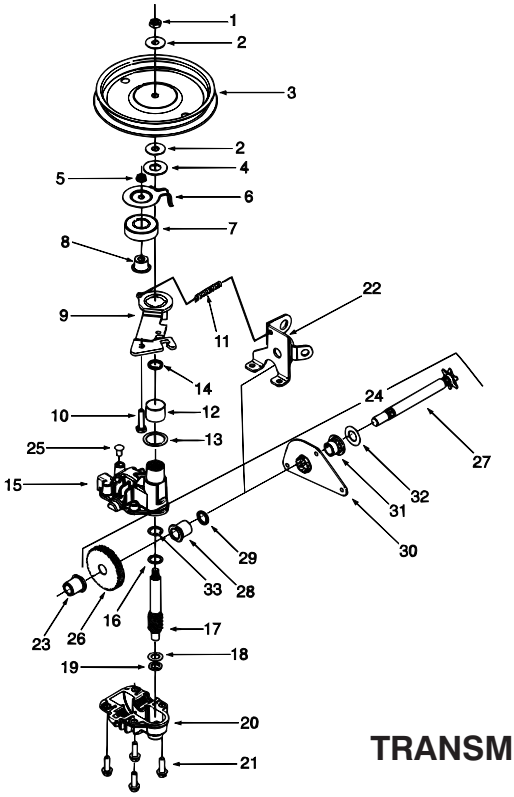

TRANSMISSION 618-0263A

REF NO. N° DE RÉF	PART NO. N° DE PIÈCE	DESCRIPTION	DESCRIPTION
1	712-3025	Hex Jam Nut 5/16-24	Écrou blocage à six pans 5/16-24
2	736-0425	Cupped Washer .325 ID x .930 OD x .04	Rondelle creuse 0,325 DI x 0,930 DE x 0,04
3	756-0656	Pulley	Poulie
4	736-3084	Fl. Washer .510 x 1.120 x .060	Rondelle frein 0,510 x 1,120 x 0,060
5	712-0896	Hex Ins Jam L-Nut 1/4-28	Contre-écrou de blocage 1/4-28
6	782-7598	Belt Keeper	Goupille
7	741-0124	Ball Bearing 17 x 40 x 12 mm	Roulement à billes 17 x 40 x 12 mm
8	750-1050	Flange Spacer	Entretoise
9	682-0027A	Idler Bracket Ass'y	Support de tendeur
10	710-0299	Hex Bolt 1/4-28 x 1" Lg	Vis hex 1/4-28 x 1 po de lg
11	732-0849A	Extension Spring 0.33 OD x 1.25	Ressort d'extension 0,33 DE x 1,25 po de lg.
12	741-0682A	Bearing Sleeve	Roulement
13	736-0570	Fl. Washer .885 x 1.145 x .030	Rondelle plate 0,885 x 1,145 x 0,030
14	721-0329	Oil Seal	Joint
15	618-0253	Upper Housing Ass'y	Carter - supérieur
16	736-0616	Thrust Washer .510 ID x .750 OD x .033	Rondelle plate 0,510 DI x 0,750 DE x 0,033
17	717-1487	Pinion Shaft 10 T	Pignon 10 dents
18	736-0314	Thrust Washer .382 ID x .70 OD	Rondelle de butée 0,382 DI x 0,70 DE
19	736-0569	Thrust Washer .388 x .625 x .062	Rondelle de butée 0,388 x 0,625 x 0,062
20	618-0252	Lower Housing Ass'y	Carter - inférieur
21	710-0642	Thd Forming Scr. 1/4-20 x .75	Vis taraudée 1/4-20 x 0,75
22	782-7601A	Cable Bracket	Support de câble
23	741-0674	Bearing	Roulement
24	611-0066	Shaft Ass'y	Arbre
25	721-0325	Plug	Bouchon
26	717-1469	Gear 34 T	Engrenages 34 dents
27	711-1168	Output Shaft 6 T	Arbre-sortie 6 dents
28	741-0673	Flange Bearing	Roulement à bride
29	721-0329	Oil Seal .500 ID x .687 OD x .094	Joint de l'huile 0,500 DI x 0,687 DE x 0,094
30	782-7595	Pivot Bracket	Support du pivot
31	741-0324A	Flange Bearing .506 ID	Roulement à bride de 0,506 DI
32	736-0369	Washer, Flat .505 ID x 1.0	Rondelle plate 0,505 DI x 1,0
33	741-0690	Thrust Bearing .507 ID x .750 OD x .0625	Roulement de butée 0,507 DI x 0,750 DE x 0,0625

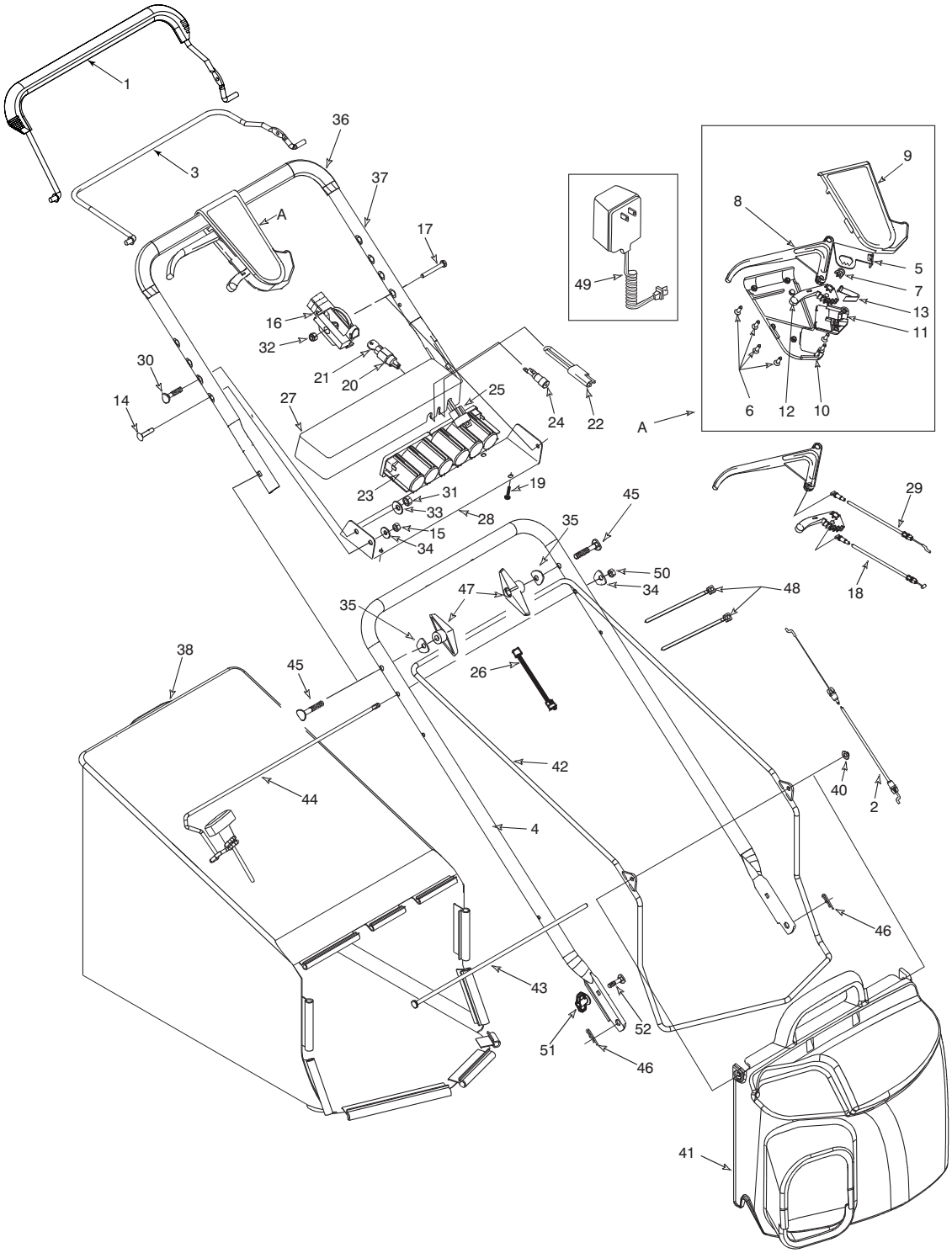
1
3
36
37
A
17
16
32
21
20
30
14
27
25
24
22
23
31
33
15
34
19
28
35
45
50
34
47
35
38
45
26
42
44
4
43
52
51
46
41
49
9
8
5
7
13
11
6
12
10
A
29
18
48
40
2
46

REF NO. N° DE RÉF	PART NO. N° DE PIÈCE	DESCRIPTION	DESCRIPTION
1	647-0004	Deluxe Control Handle	Guidon de la commande (deluxe)
2	746-0555	Control Cable 55 Lg. (B&S)	Câble de la commande 55 po (B&S)
	746-1131	Control Cable 46 Lg. (Tec)	Câble de la commande 46 po (Tec)
	746-04109	Control Cable 49 Lg. (Kawasaki)	Câble de la commande 49 po (Kawasaki)
3	747-0824-104	Control Handle	Guidon de la commande
4	749-0907B	Lower Handle	Guidon - inférieur
5	16864	Rack Cable Bracket	Support de câble
6	710-1667A	Flat C-Sunk HD Tapp Scr #10 X .75	Vis autotaraudeuse à tête fraisee plate no 10 X .7
7	713-0397	3 Tooth Rack Gear Insert	Engrenage à cremaillere
8	731-0620	Control Lever	Levier de commande
9	731-0904A	Control Cover	Couvercle
10	731-0905A	Control Cover	Couvercle
11	731-0906	Control Cover	Couvercle
12	731-0924	6 Speed Shift Lever	Levier de changement de vitesses - six vitesses
13	732-0627	Shift Lever Spring	Ressort de levier de changement de la vitesses
14	710-0111	Carriage Bolt 1/4-20 X 1.25	Boulon ordinaire 1/4-20 X 1.25
15	712-3006	Hex Nut 1/4-20 Gr. 5	Écrou hex 1/4-20 Qual. 5
16	746-0883	Fixed Speed Housing	Carter de la vitesse réglée
17	710-1270	Oval C-sunk Scr. 1/4-20 X 1.31” Lg. (w/o electric start)	Vis 1/4-20 X 1.31 po de lg. (sans électrique démarreur)
	710-0136	Hex. Hd. Cap Scr. 1/4-20 x 1.75" Lg. (w/electric start)	Vis à tête hex. 1/4-20 x 1,75 (avec électrique démarreur)
18	746-0939A	Pulley Cable 53" Lg.	Câble de la poulie 53 po de lg.
19	710-0969	Truss Mach. Screw 1.0" Lg.	Vis de renforcement à usinée 1.0 po de lg
20	725-0873	Key Switch Momentary	Interrupteur à cle
21	725-0201	Ignition Key	Clavette
22	725-1206	Plug	Bouchon
23	725-1276	12 Volt Battery Pack	Groupe de piles 12 v
24	725-1428	Fuse holder	Porte-fusible
	725-0298	Fuse 7.5 AMP	Fusible de 7.5 A
25	725-1442	Wire Harness	Faisceau de fil
26	725-1538	Extension Harness	Faisceau d’extension
27	731-0891A	Battery Tray - Black	Cuvette d’accumulateur noir
28	782-9012	Lower Battery Tray	Cuvette d’accumulateur
29	746-0711B	SP Cable	Câble
30	710-1250	Curved Hd. Carriage Bolt 5/16-18 x 1.5	Boulon ordinaire 5/16-18 x 1.5 po de lg.
31	712-3010	Hex Nut 5/16-18 Gr. 5	Écrou hex 5/16-18 Qual. 5
32	712-0324	Hex Ins. Locknut 1/4-20	Écrou de blocage 1/4-20
33	736-0242	Bell. Washer .345 ID X .88 OD X .06	Rondelle Bell..345 DI X .88 DE X .060
34	736-0270	Bell. Washer .25 ID X .88 OD X .062	Rondelle Bell. .25 DI X .88 DE X .062
35	736-0451	Saddle Washer	Rondelle scelle
36	720-0717	Foam Grips	Poignée
37	749-0439D	Upper Handle - Black	Guidon supérieur - noir
38	664-0074	Grasscatcher Ass’y (w/yellow logo)	Sac récuperateur - bâti supérieur
	664-0075	Grasscatcher Ass’y (w/red logo)	Sac récuperateur - bâti supérieur
	664-0076	Grasscatcher Ass’y (Plain black)	Sac récuperateur - bâti supérieur
	664-04016	Grasscatcher Ass’y (Troy)	Sac récuperateur - bâti supérieur (Troy)
39	720-0279	Knob - ERS Guide 1/4-20	Bouton - 1/4-20
40	726-0106	Push Cap	Coiffe
41	731-1827	Grasscatcher Cover Top	Couvercle de sac de la herbe
42	747-0937	Grasscatcher Upper Frame	Sac récuperateur - bati superieur
43	747-0939	Grasscatcher Pivot Rod	Tige de pivot
44	747-0940A	Grasscatcher Support Rod	Tige de support
45	710-1174	Carriage Bolt 5/16-18 X 2.0	Boulon ordinaire 5/16-18 x 2.0
46	714-0104	Int. Cotter Pin 5/16 DIA	Goupille fendue 5/16 DIA.
47	720-0284	Knob	Bouton
48	726-0240	Cable Tie	Attache câble
49	725-0727	Battery Charger	Chargeur de batterie
50	712-0429	Hex Ins. L- Nut 5/16-18	Contre-écrou de blocage 5/16-18
51	712-0397	Wing Nut	Écrou à oreille
52	710-0703	Carriage bolt 1/4-20 x .75	Boulon ordinaire 1/4-20 x 0,50

MODELS/MODÈLES 960 & 990

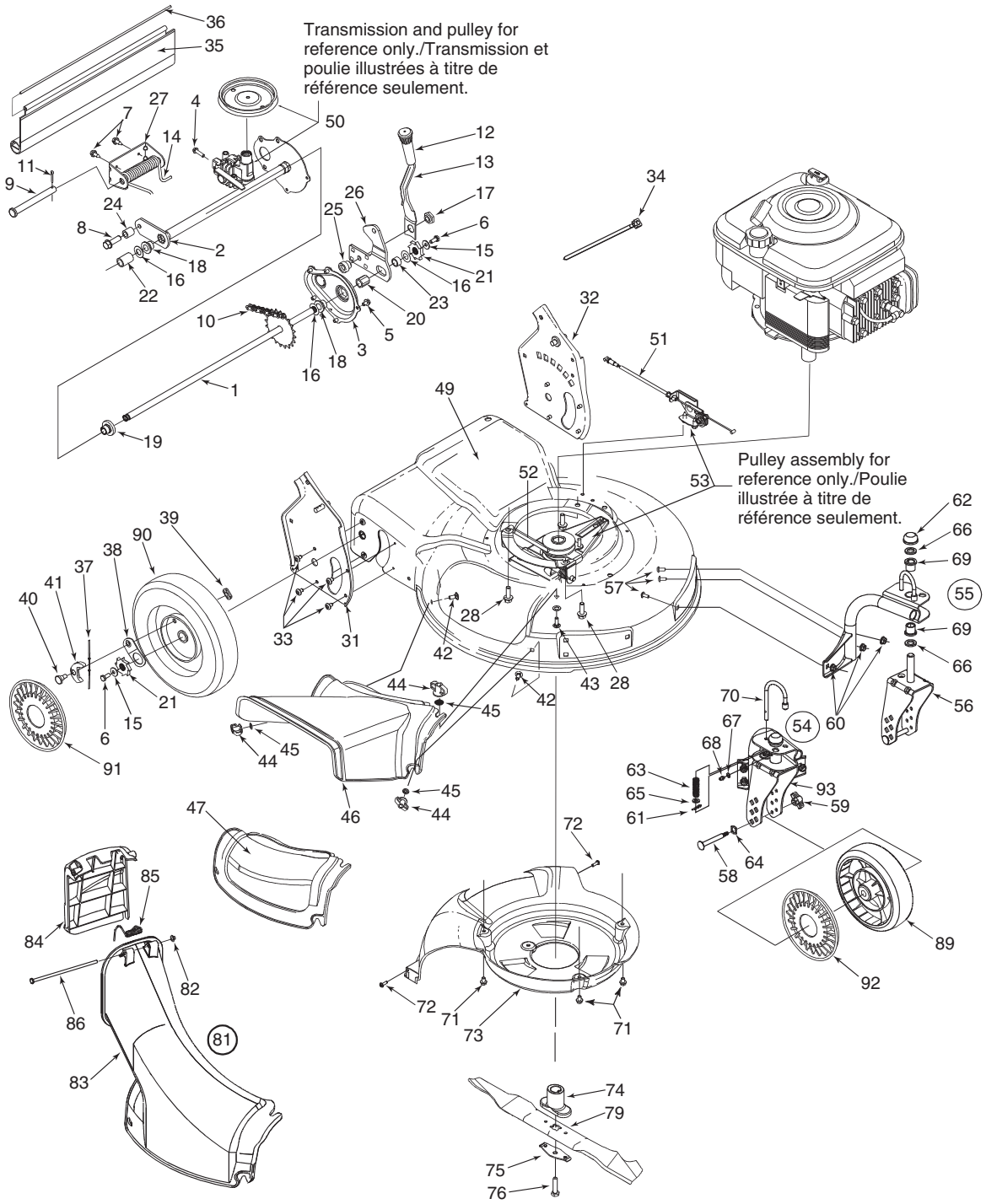

REF NO. N° DE RÉF	PART NO. N° DE PIÈCE	DESCRIPTION	DESCRIPTION
1	638-0012	Axle Ass'y 20T x 21.46" Lg.	Essieu 20 dents x 21,46 po de lg.
2	682-7526	Trans Axle Ass'y	Essieu
3	782-7528	Chain Cover Ass'y	Couvercle de la chaîne
4	710-0604A	Hex Wash HD Scr 5/16-18 x .62	Vis taraudée 5/16-18 x 0,62
5	710-0653	Hex Wash HD Tapp Scr 1/4-20 x .38	Vis auto-taraudeuse hex. 1/4-20 x 0,38
6	710-0751	Hex Bolt 1/4-20 x .62	Boulon hexagonale 1/4-20 x 0,62
7	710-1652	Hex Wash Hd. Scr 1/4-20 x .625" Lg	Vis taraudée à tête hexagonale 1/4-20 x 0,625
8	710-1315	TT Screw 3/8-16 x 1.25	Vis 3/8-16 x 1,25
9	711-0835	Clevis Pin .5" Dia. x 4.62" Lg.	Axe de chape ,5 dia x 4,62 po de lg
10	713-0453	Chain, No. 48 Endless .50 x 24 links	Chaîne, no. 48 sans fin 0,5 x 24 maillons
11	714-0474	Cotter Pin	Goupille fendue
12	720-0223	Grip	Poignée
13	732-0803A	Spring Lever	Levier de ressort
14	732-0832	RH Torsion Sprocket	Pignon de torsion - droite
15	736-0270	Cupped Wash. .25 ID x .88 OD x .062	Rondelle creuse 0,25 DI x 0,88 DE x 0,062
16	736-0369	Washer, Flat .505 ID x 1.0	Rondelle plate 0,505 DI x 1,0
17	738-0529	Shoulder Nut .625 DIA. x .165	Écrou épaulée 0,625 DIA x 0,165
18	741-0324A	Flange Bearing .506 ID	Roulement à bride de 0,506 DI
19	741-0522	Hex Flange Bearing	Roulement à bride hex.
20	741-0978	Hex Sleeve Bearing .504 x .830 Lg.	Roulement hex. 0,504 x 0,830 po de lg.
21	748-0318	Ratchet Wheel	Roue à rochet
22	750-0151	Spacer .55 ID x .75	Bague d'espacement 0,55 DI x 0,75
23	750-0515	Sleeve .511 ID x .70 OD x .37" LG.	Manchon de 0,511 DI x 0,70 DE x 0,037
24	750-0807	Spacer .38 x .625" Lg.	Entretoise 0,38 x 0,625 po de lg
25	750-1056	Shoulder Spacer .385 ID x .715" Lg.	Entretoise 0,385 DI x 0,715 po de lg.
26	782-0566B	Pivot Axle Arm	Bras de pivot
27	782-0568	Spring Bracket	Support de ressort
28	710-0654A	Hex Wash HD Tap Scr 3/8-16 x .88	Vis autotaraudée 3/8-16 x 0,88
31	682-3052	Handle Brkt. Ass'y RH	Support du guidon - doite
32	682-3053	Handle Brkt. Ass'y LH	Support du guidon - gauche
33	710-1348	Screw AB 1/4-20	Vis 1/4-20
34	725-0157	Cable Tie	Attache câble
35	731-1901A	Rear Flap 17.25" Lg.	Abattant de protection arrière 17,25 po de lg.
36	732-0842	Rear Flap Wire	Fil de abattant de protection arrière
37	10622B	Spring Nylon	Ressort nylon
38	16855	Pawl Plate	Clique - plaque
39	712-0414	Toplock Flat Weldnut 1/4-20	Écrou soudée plat 1/4-20
40	738-0137A	Shoulder Screw .340 x .285: 1/4-20	Vis à épaulement 0,340 x 0,285, 1/4-20
41	748-0188B	Pawl LH (Not Shown)	Cliquet (non illustrée)
41	748-0381	Pawl RH	Cliquet CD
42	710-0134	Carriage Bolt 1/4-20 x .62	Boulon ordinaire 1/4-20 x 0,62
43	710-0703	Carriage Bolt 1/4-10 x .75	Boulon ordinaire 1/4-20 x 0,75
44	712-0397	Wing Nut	Écrou à oreilles
45	726-0233	Bolt Retainer 1/4" x .50" OD	Boulon de retenue 1/4" x 0,50" DE
46	731-1832	Side Chute	Déflecteur
47	731-1833A	Mulching Baffle	Déflecteur de déchiquetage
49	782-0046B	Deck Ass'y 21" (w/logo)	Plateau de coupe 21,0 po de lg. (avec logo)
	782-0078B	Deck Ass'y 21" (w/o logo)	Plateau de coupe 21,0 po de lg. (sans logo)
50	618-0263A	Transmission Ass'y	Trans-essieu
51	746-0711B	SP Cable 51.0" Lg.	Câble 51,0 po de lg
52	754-0460	V-Belt 3/8 x 39.24" Lg.	Courroie trapézoïdale 3/8 x 39,24 po de lg
53	812-00251	Pulley & Actuator (6 speed)	Poulie
54	682-9020A	RH Caster Ass'y	Roulette pivotante - droit
55	682-9021A	LH Caster Ass'y	Roulette pivotante - gauche
56	682-9026	Wheel Caster Brkt Ass'y LH	Support de roulette

Continued on next page/Suite à la page prochaîne

REF NO. N° DE RÉF	PART NO. N° DE PIÈCE	DESCRIPTION	DESCRIPTION
57	710-0260A	Carriage Bolt 5/16 x 18 x .62" Lg.	Boulon ordinaire 5/16 x 18 x 0,62 po de lg
58	711-1146	Caster Axle	Roulette de l'essieu
59	712-0397	Wing Nut	Écrou à oreilles
60	712-04063	Hex Flange L-Nut 5/16-18 Gr. F	Contre-écrou à embase 5/16-18 Qual. F
61	714-0104	Int. Cotter Pin 5/16 DIA	Goupille fendue 5/16 DIA.
62	726-0214	Push Cap 5/8" Dia Rod	Chapeau à enfoncer dia 5/8 po
63	732-0306	Compression Spring	Ressort de compression
64	736-0232	Spring Washer .530 ID	Rondelle ressort 0,530 DI
65	736-0264	Flat Washer .344 ID x .625 OD x .063	Rondelle plate 0,344 DI x 0,625 DE x 0,063
66	736-0366	Flat Washer .63 ID x .12 OD x .12	Rondelle plate 0,63 DI x 0,12 DE x 0,12
67	736-0931	Flat Washer .203 ID x .406 OD x .040	Rondelle plate 0,203 DI x 0,406 DE x 0,040
68	737-3000	Grease Fitting	Raccord de graissage
69	741-0685	Flange Bearing .631 ID	Roulement à collet 0,631 DI
70	747-0924	Pin	Attache
71	710-0653	Hex Wash HD Tapp Scr 1/4-20 x .38	Vis auto-taraudeuse hex. 1/4-20 x 0,38
72	710-0969	Screw H.L. 12-24	Vis 12-24
73	731-1828	Baffle	Protecteur
74	748-0377C	Blade Adapter (w/star)	Adaptateur de lame (avec étoile)
75	736-0524B	Bell Blade Support	Support de lame
76	710-1257	Hex Bolt 3/8-24 x 2.00 Gr. 8 Special	Boulon hex 3/8-24 x 2,00 Qual. 8 Spéciale
79	742-0741	Blade 21" (w/star)	Lame 21,0 po (avec étoile)
81	631-0067	Chute Assembly (Incl. items *)	Déflecteur (Comprends les *)
*82	726-0111	Push Cap .188 Rod	Chapeau à enfoncer 0,188 po
*83	731-1713B	Top Chute	Déflecteur supérieur
*84	731-1874	Chute Door	Porte de goulotte
*85	732-0819	Torsion Spring	Ressort de torsion
*86	747-0965	Pivot Rod	Tige de pivot
89	734-1857	Front Wheel As'y 7 x 2 (Link/Blk/BB)	Ensemble de roue avant 7 x 2,0 (Link/noir/ roulement à billes)
90	734-1981A	Rear Wheel Ass'y 9 x 2.00 (Link /Black w/sleeve bushing)	Ensemble de roue 9 x 2,00 (Link/noir avec coussinet)
	734-2010	Rear Wheel Ass'y 9 x 2.125 (Black w/sleeve bushing)	Ensemble de roue 9 x 2,125 (noir avec coussinet)
	734-2044	Rear Wheel Ass'y 9 x 2.125 (Drive/Zag/Blk)	Ensemble de roue 9 x 2,125 (zag noir)
91	731-0981A	Hub Cap -Grey	Chapeau de moyeu - gris
	731-0982A	Hub Cap - Beige	Chapeau de moyeu - beige
	731-1426	Hub Cap -Yellow	Chapeau de moyeu - jaune
92	731-1887	Hub Cap -Grey (Front, w/hole)	Chapeau de moyeu - gris (avant avec trou)
	731-1888	Hub Cap - Beige (Front, w/hole)	Chapeau de moyeu - beige (avant avec trou)
	731-1886	Hub Cap -Yellow (Front, w/hole)	Chapeau de moyeu - jaune (avant avec trou)
93	682-9024	Wheel Caster Brkt. Ass'y RH	Support de roulette

12A-960
11.22.04

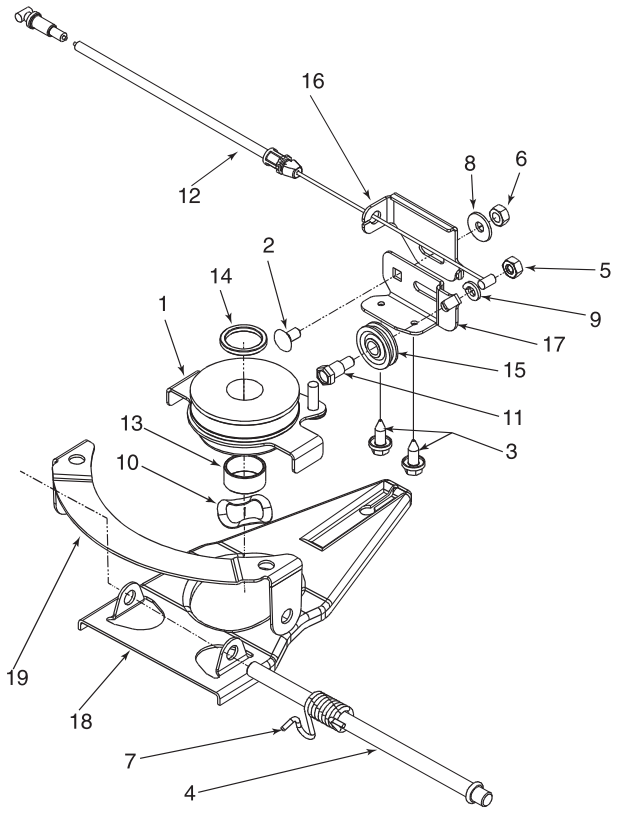

REF NO. N° DE RÉF	PART NO. N° DE PIÈCE	DESCRIPTION	DESCRIPTION
1	656-0613	Multi Speed Pulley Ass'y	Poulie
2	710-0167	Carriage Bolt 1/4-20 x .5" LG	Boulon ordinaire 1/4-20 X 0,5 po de lg
3	710-0896	Hex B-Tap Scr 1/4-28 x .25" Lg	Vis taraudée à tête hex. 1/4-28 x 0,25
4	711-1114	Pivot Shaft	Arbre de pivot
5	712-0138	Hex Nut 1/4-28	Écrou hexagonal 1/4-28
6	712-0287	Hex Nut 1/4-20	Écrou hex 1/4-20
7	732-0807	Torsion Spring LH	Ressort de torsion
8	736-0270	Cupped Wash..25 ID x .88 OD x .062	Rondelle creuse 0,25 DI x 0,88 DE x 0,062
9	736-0329	L-Wash 1/4 ID	Rondelle frein 1/4 DI
10	736-0526	Wave Washer .88 ID x 1.38 OD x .029	Rondelle ondulée 0,88 DI x 1,38 DE x 0,029
11	738-0924	Hex Shld.Scr.1/4-28 x .375	Vis à épaulement 1/4-28 x 0,375
12	746-0939A	Pulley Cable 53" Lg.	Câble de la poulie 53,0 po de lg.
13	750-1070	Sleeve Spacer .88 ID x 1.0 OD x .48	Entretoise 0,88 DI x 1,0 DE x 0,48
14	750-1071	Sleeve Spacer .88 ID x 1.13 OD x .12	Entretoise 0,88 DI x 1,13 DE x 0,12
15	756-0625	Cable Guide Roller	Guide du câble
16	782-7574A	Cable Adjustment Bracket	Support de réglage
17	782-7575A	Cable Mounting Bracket	Support du montage
18	782-7596	Control Arm	Bras de commande
19	782-7597	Pivot Bracket	Support du pivot

812C00251
2.4.04

Model/Modèle	Shroud/Capot	Hardware/Quincaillerie
12A-979B596	751B281440	710-1256
12AS979S565	751B281440	710-1256
12AE995M563	731-05206	7510042823
12AS996C565	751B281440	710-1256

TWO YEAR LIMITED WARRANTY

For TWO YEARS from the date of retail purchase within Canada, MTD PRODUCTS LIMITED will, at its option, repair or replace, for the original purchaser, free of charge, any part or parts found to be defective in material or workmanship.

This warranty does not cover:

1. Any part which has become inoperative due to misuse, commercial use, abuse, neglect, accident, improper maintenance or alteration; or
2. The unit if it has not been operated and/or maintained in accordance with the owner's instructions furnished with the unit; or
3. The engine or motor or component parts thereof which carry separate warranties from their manufacturers. Please refer to the applicable manufacturer's warranty on these items; or
4. Batteries and normal wear parts except as noted below. Log splitter pumps, valves and cylinders or component parts thereof are covered by a one year warranty; or
5. Routine maintenance items such as lubricants, filters, blade sharpening and tune-ups, or adjustments such as brake, clutch or deck; or
6. Normal deterioration of the exterior finish due to use or exposure.

Full Ninety Day Warranty on Battery: For ninety (90) days from the date of retail purchase, if any battery included with this unit proves defective in material or workmanship and our testing determines the battery will not hold a charge, MTD PRODUCTS LIMITED will replace the battery at no charge to the original purchaser.

Additional Limited Thirty Day Warranty on Battery: After ninety (90) days but within one hundred twenty (120) days from the date of purchase, MTD PRODUCTS LIMITED will replace the defective battery, for the original purchaser, for a cost of one-half (1/2) of the current retail price of the battery in effect at the date of return.

Full Sixty Day Warranty on Normal Wear Parts: Normal wear parts are defined as belts, blade adapters, blades, grass bags, seats, tires, rider deck wheels and clutch parts (friction wheels). These parts are warranted to the original purchaser to be free from defects in material and workmanship for a period of sixty (60) days from the date of retail purchase.

How to Obtain Service: Warranty service is available, with proof of purchase, through your local authorized service dealer or distributor. If you do not know the dealer or distributor in your area, please call, toll free 1-800-668-1238. The return of a complete unit will not be accepted by the factory unless prior written permission has been extended by MTD PRODUCTS LIMITED.

Transportation Charges: Transportation charges for the movement of any power equipment unit or attachment are the responsibility of the purchaser. Transportation charges for any part submitted for replacement under this warranty must be paid by the purchaser unless such return is requested in writing by MTD PRODUCTS LIMITED.

Other Warranties: All other warranties, express or implied, including any implied warranty of merchantability is limited in its duration to that set forth in this express limited warranty. The provisions as set forth in this warranty provide the sole and exclusive remedy of MTD PRODUCTS LIMITED obligations arising from the sale of its products.

MTD PRODUCTS LIMITED will not be liable for incidental or consequential loss or damage.

TROUBLE SHOOTING

PROBLEM	POSSIBLE CAUSE(S)	CORRECTIVE ACTION
Engine fails to start	1. Blade control handle disengaged.	1. Engage blade control handle.
	2. Spark plug wire disconnected.	2. Connect spark plug wire.
	3. Fuel tank empty, or stale fuel.	3. Fill tank with clean, fresh gasoline.
	4. Blocked fuel line.	4. Clean the fuel line.
	5. Faulty spark plug.	5. Clean, adjust gap or replace.
	6. Engine flooded.	6. Wait a few minutes to restart, but do not prime.
Engine runs erratic	1. Spark plug wire loose.	1. Connect and tighten spark plug wire.
	2. Blocked fuel line or stale fuel.	2. Clean the fuel line; fill the tank with clean, fresh gasoline.
	3. Vent in gas plugged.	3. Clear vent.
	4. Water or dirt in fuel system.	4. Drain the fuel tank and carburetor. Refill with fresh fuel.
	5. Dirty air cleaner.	5. Clean air cleaner.
	6. Carburetor out of adjustment.	6. Adjust carburetor.
Engine overheats	1. Engine oil level low.	1. Fill crankcase with proper oil.
	2. Air flow restricted.	2. Remove blower housing and clean.
	3. Carburetor not adjusted properly.	3. Adjust carburetor.
Idles poorly	1. Spark plug fouled, faulty or gap too wide.	1. Reset gap to .030" or replace spark plug.
	2. Carburetor improperly adjusted.	2. Adjust carburetor.
	3. Dirty air cleaner.	3. Clean air cleaner.
Excessive vibration	1. Cutting blade loose or unbalanced.	1. Tighten blade and adapter. Balance blade.
	2. Bent cutting blade.	2. Replace blade.
Mower will not mulch grass	1. Wet grass.	1. Do not mow when gras is set; wait until later to cut.
	2. Excessively high grass.	2. Mow once at a high cutting height, then mow again at desired height or make a narrower cutting path.
	3. Dull blade.	3. Sharpen or replace blade.
Uneven cut	1. Wheels not positioned correctly.	1. Place all four wheels in same hight position.
	2. Dull blade.	2. Sharpen or replace blade.
Wheels will not propel	1. Belt not installed properly.	1. Check belt for proper pulley installation and movement.
	2. Debris clogging drive operation.	2. Clean out debris.

NOTE: *For repairs beyond the minor adjustments listed above, contract your nearest authorized service dealer.*

notes . . .

notes . . .

GARANTIE LIMITÉE DE DEUX ANS

MTD PRODUCTS LIMITED s'engage à réparer ou à remplacer gratuitement, à son choix, à l'acheteur initial, toute pièce ou partie de pièce qui s'avère défectueuse en raison d'un vice de matière ou de fabrication, dans un délai de DEUX ANS à partir de la date d'achat au détail au Canada.

Cette garantie ne couvre pas:

1. Les pièces rendues inutilisables par un emploi incorrect, une utilisation commerciale, un emploi abusif, une négligence, un entretien incorrect ou une modification;
2. La machine si elle n'a pas été utilisée et/ou entretenue conformément aux instructions qui l'accompagnaient;
3. Le moteur, le moteur électrique ou l'un de ses composants car ils sont garantis par leurs fabricants respectifs. Veuillez consulter la garantie qui s'applique à la pièce en particulier;
4. Les batteries et les pièces présentant une usure normale énumérées plus bas. Les pompes, soupapes et cylindres des fendeuses à bois sont garantis pendant un an;
5. Les articles d'entretien courant tels que les lubrifiants, filtres, aiguisage de lames et révisions, ou les réglages des freins, de l'embrayage ou du plateau de coupe;
6. La détérioration normale de la finition extérieure du fait de l'utilisation de la machine et de son exposition aux intempéries.

Garantie complète de quatre-vingt-dix jours de la batterie: MTD PRODUCTS LIMITED s'engage à remplacer gratuitement la batterie à l'acheteur initial, si la batterie fournie avec la machine s'avère défectueuse en raison d'un vice de matière ou de fabrication et si nos essais confirment qu'elle ne peut pas maintenir une charge, dans un délai de quatre-vingt-dix (90) jours à partir de la date d'achat au détail.

Garantie limitée supplémentaire de trente jours de la batterie: À l'expiration du délai de quatre-vingt-dix (90) jours, mais dans un délai de cent vingt (120) jours de la date d'achat, MTD PRODUCTS LIMITED s'engage à remplacer la batterie défectueuse à l'acheteur initial pour la moitié du prix de vente au détail de la batterie, en vigueur au moment du retour de la batterie.

Garantie complète de soixante jours des pièces à usure normale: Les courroies, adaptateurs de lame, lames, sacs à herbe, sièges, pneus, roues du plateau de coupe des tondeuses à siège, et pièces d'embrayage (roues de frottement) sont considérés comme des pièces à usure normale. Elles sont garanties exemptes de vices de matière et de fabrication à l'acheteur initial pour une période de soixante (60) jours à partir de la date d'achat au détail.

Pour faire honorer la garantie: Présentez une preuve d'achat à l'atelier de réparations ou au distributeur agréé. Si vous ne connaissez pas l'adresse de l'atelier de réparations ou du distributeur de votre région, appelez le 1-800-668-1238. L'usine ne peut accepter le renvoi d'une machine complète si une autorisation n'a pas été accordée par écrit par MTD PRODUCTS LIMITED.

Frais de transport: Les frais relatifs au transport de toute machine motorisée ou de tout accessoire sont à la charge de l'acheteur. Les frais de transport d'une pièce quelconque envoyée à des fins de remplacement en vertu de cette garantie doivent être pris en charge par l'acheteur, sauf si le renvoi de la machine est demandé par écrit par MTD PRODUCTS LIMITED.

Autres garanties: Toutes les autres garanties, qu'elles soient expresses ou tacites, y compris les garanties tacites de qualité marchande, se limitent à la durée stipulée dans cette garantie limitée expresse. Les conditions stipulées dans cette garantie constituent le recours unique et exclusif quant aux obligations de MTD PRODUCTS LIMITED découlant de la vente de ses produits.

MTD PRODUCTS LIMITED ne peut être tenue responsable pour toute perte ou tout dommage accidentel ou indirect.

GUIDE DE DÉPANNAGE		
PROBLÈME	**CAUSE(S) PROBABLE(S)**	**SOLUTION**
Le moteur ne démarre pas	1. La poignée de commande de la lame n'est pas embrayée. 2. Le fil de la bougie est débranché. 3. Le réservoir est vide ou l'essence est éventée. 4. La canalisation de carburant est bouchée. 5. La bougie est défectueuse. 6. Le moteur est noyé.	1. Embrayez la poignée de commande de la lame. 2. Branchez le fil de la bougie. 3. Faites le plein avec une essence propre et fraîche. 4. Nettoyez la canalisation. 5. Nettoyez, réglez l'écartement ou replacez la bougie. 6. Attendez quelques minutes avant d'essayer de faire démarrer le moteur sans l'amorcer.
Le moteur tourne irrégulièrement	1. Le fil de la bougie desserré. 2. La canalisation de carburant est bouchée ou l'essence est eventée. 3. L'évent du capuchon du réservoir est bouché. 4. De l'eau ou une saleté est présente dans le système. 5. Le filtre à air est sale. 6. Le carburateur est mal réglé.	1. Branchez et serrez le fil de la bougie. 2. Nettoyez la canalisation. Faites le plein avec une essence propre et fraîche. 3. Débouchez l'évent. 4. Videz le réservoir à carburant. Faites le plein avec une essence fraîche. 5. Nettoyez le filtre à air. 6. Réglez le carburateur.
Le moteur surchauffe	1. Le niveau d'huile est trop bas. 2. La circulation d'air est gênée. 3. Le carburateur est mal réglé.	1. Faites le plein d'huile du carter. 2. Démontez l'habitacle du ventilateur et nettoyez-le. 3. Réglez le carburateur.
Le moteur tourne irrégulièrement.	1. La bougie est sale, défectueuse ou l'écartement est trop grand. 2. Le carburateur est mal réglé. 3. Le filtre à air est sale.	1. Réglez l'écartement à 0,030 po ou remplacez la bougie. 2. Réglez le carburateur. 3. Nettoyez le filtre à air.
Vibrations excessives	1. La lame est desserrée ou mal équilibrée. 2. La lame est déformée.	1. Serrez la lame et l'adaptateur. Équilibrez la lame. 2. Remplacez la lame.
La tondeuse ne déchiquette pas l'herbe	1. L'herbe est mouillée. 2. L'herbe est trop haute. 3. La lame est émoussée.	1. Ne tondez pas quand l'herbe est mouillée. Attendez qu'elle sèche. 2. Coupez l'herbe à un réglage élevé, puis tondez à nouveau à la hauteur voulue ou sur une largeur plus étroite. 3. Aiguisez ou remplacez la lame.
La coupe est irrégulière.	1. Les roues ne sont pas bien positionnées. 2. La lame est émoussée.	1. Placez les quatre roues à la même hauteur. 2. Aiguisez ou remplacez la lame.
Les roues ne font pas avancer la tondeuse.	1. La courroie n'est pas bien installée. 2. Des débris gênent le fonctionnement de la transmission.	1. Vérifiez que la courroie est bien installée sur la poulie et qu'elle trourne dans le bon sens. 2. Nettoyez la transmission.

REMARQUE: *Pour toute réparation autre que les ajustements mineurs ci-dessus, adressez-vous à la station technique agréée.*

ENTREPOSAGE HORS SAISON

Procédez de la manière suivante pour préparer votre tondeuse pour un entreposage prolongé.

1. Nettoyez et lubrifiez soigneusement la tondeuse selon les instructions de lubrification.
2. Consultez la notice d'utilisation du moteur quant aux instructions d'entreposage du moteur.
3. Enduisez la lame de la tondeuse d'une graisse à châssis pour l'empêcher de rouiller.
4. Entreposez la tondeuse dans un endroit sec et propre.

ENTREPOSAGE DE LA BATTERIE

La batterie doit être entreposée chargée. Une batterie àplat risque de geler.

IMPORTANT: Toutes les batteries se déchargent pendant qu'elles sont entreposées.

Rechargez la batterie tous les deux mois et avant de la remettre en service. Consultez les instructions de charge de la batterie, à la page 7.

REMARQUE: *Il est très important de bien protéger le matériel contre la rouille s'il doit être entreposé dans un abri métallique non ventilé. Enduisez toute la machine, en particulier les câbles et toutes les pièces mobiles, avec une huile légère ou de la silicone.*

ATTENTION: Ne pliez ni ne dépliez jamais le guidon sans avoir, au préalable, débranché la bougie.

REMARQUE: *Faites attention de ne pas plier ni tortiller les câbles.*

REMARQUE: *Si la corde du démarreur se dégage du guide sur le guidon, débranchez la bougie et mettez-la à la masse. Appuyez sur la pignée de commande de la lame et faites lentement sortir la corde du moteur en suivant les instructions du chapitre «Assemblage» de la notice d'utilisation. Glissez la corde du démarreur dans le boulon de guidage sur le guidon.*

IMPORTANT: Il est essentiel de garder la goupille du carter de courroie et les deux pattes sur la moitié inférieure de la poulie.

20. Pliez la courroie pour qu'elle ne pénètre pas dans la gorge de la poulie, puis poussez la poulie inférieure vers le moteur. Voir la Figure 27.
21. Replacez la tige de commande à sa position initiale et remettez le câble à six vitesses dans la fente.
22. Vérifiez et assurez-vous que la courroie passe sur l'intérieur des moitiés de poulie et de la goupille du carter de courroie. Voir la Figure 28.
23. Replacez le boulon qui retient la transmission sur la carrosserie arrière de la tondeuse.
24. Replacez le déflecteur à sa position initiale et maintenez-le en place avec les 3 vis à tête hex. enlevées plus tôt. Utilisez une clé de 3/8 po.
25. Lubrifiez légèrement le vilebrequin et remettez la rondelle d'écartement, la rondelle ondulée, l'adaptateur de lame et la lame comme décrit au chapitre «Lame de Coupe».
26. Inclinez la tondeuse sur les roues.
27. N'oubliez pas de refaire une vérification du point mort selon les instructions «Fonctionnement».

REMPLACEMENT DE LA BATTERIE (Les modèles avec démarreur électrique seulement)

Ne retirez pas le groupe de piles du panneau du guidon, sauf pour le remplacer. Ne séparez les piles sous aucun prétexte. Disposez des piles d'une façon approuvée.

AVERTISSEMENT: Les piles contiennent de l'acide sulfurique qui peut provoquer des brûlures. Ne provoquez pas de court-circuit et ne les abîmez pas. Ne placez pas les piles dans un feu. Elles risquent d'exploser et de dégager des gaz toxiques.

Pour replacer le groupe de piles sur le panneau du guidon, positionnez-le de façon que la borne positive se trouve sur le côté droit et la borne négative sur la gauche du panneau. Voir la Figure 29. Le fait de placer incorrectement les piles causera des dégâts importants.

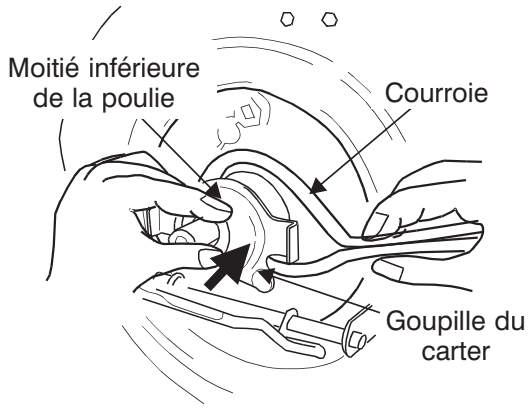

Figure 27

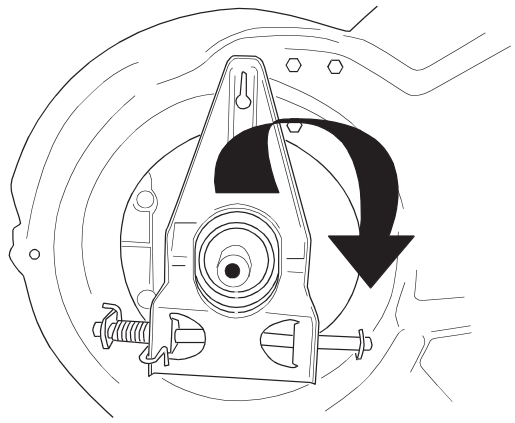

Figure 28

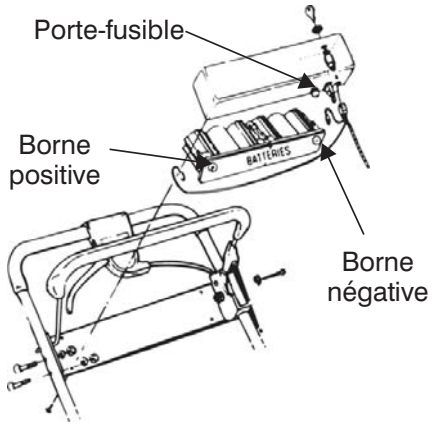

Figure 29

Le fil positif du faisceau de fils est muni du plus petit connecteur. Branchez le fil positif sur le côté positif du groupe de piles, puis branchez le côté négatif.

FUSIBLE EN SÉRIE

Cette machine est équipée d'un fusible en série. Si elle ne démarre pas, vérifiez le fusible dans le faisceau de fils. Tournez l'extrémité du porte-fusible et enlevez-le du couvercle du groupe de piles. Voir la Figure 29. Remplacez-le par un fusible automobile ordinaire de 7 1/2 A.

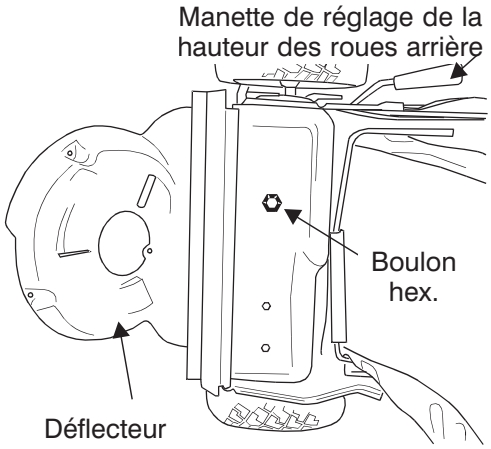

Figure 21

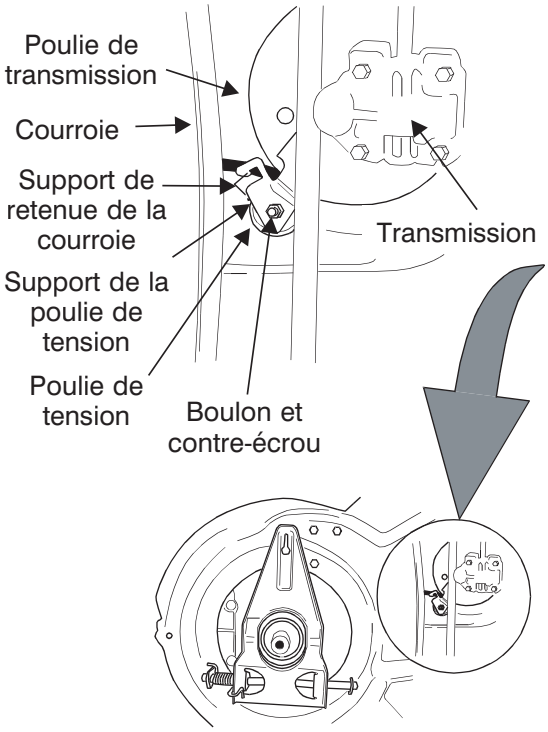

Figure 22

Pour clarté la tondeuse est illustrée inclinée sur le moteur. Rappelez-vous d'inclinée le dos de la tondeuse sur ses guidons avec le bougie d'allumage vers le haut.

17. Utilisez une pince pour faire tourner le dispositif de retenue de la courroie pour qu'il s'emboîte dans la fente du support de la poulie de tension.
18. Serrez le boulon de la poulie de tension et le contre-écrou d'un demi-tour en utilisant deux clés de 7/16 po. Voir la Figure 22.
19. Placez la courroie entre les deux moitiés de poulie sur le vilebrequin. Faites attention de faire passer la courroie sur l'intérieur de la goupille du carter. Voir la Figure 26.

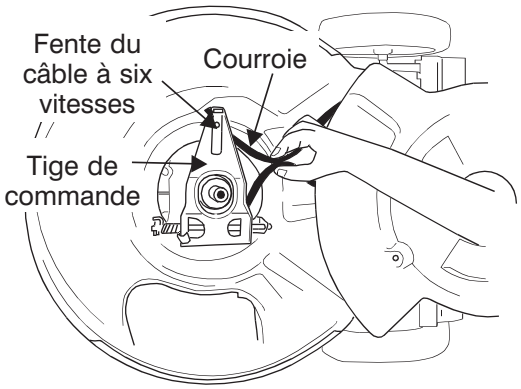

Figure 23

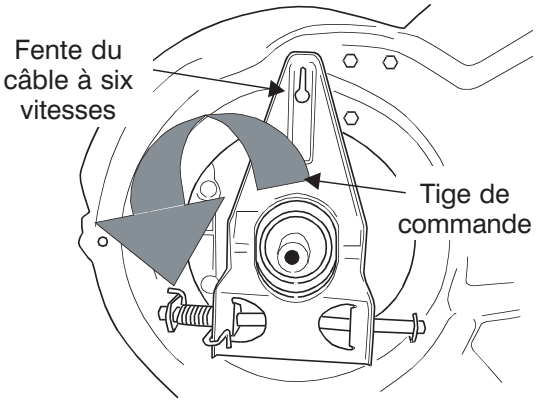

Figure 24

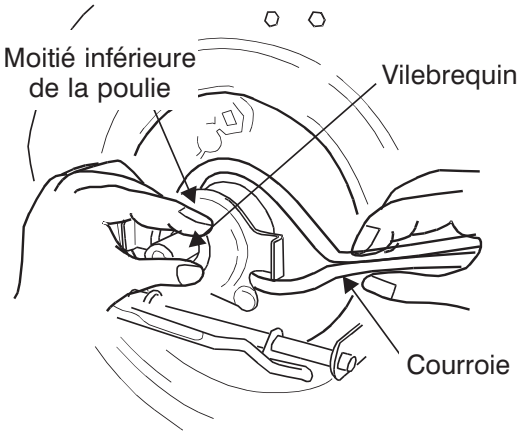

Figure 25

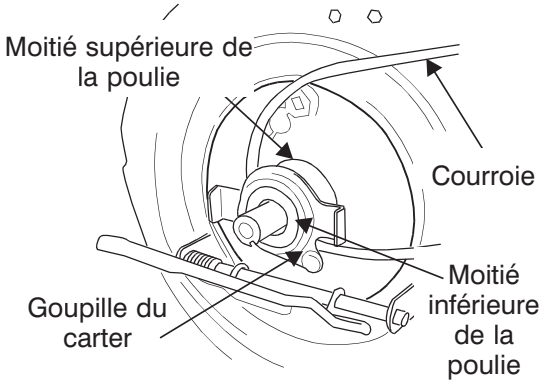

Figure 26

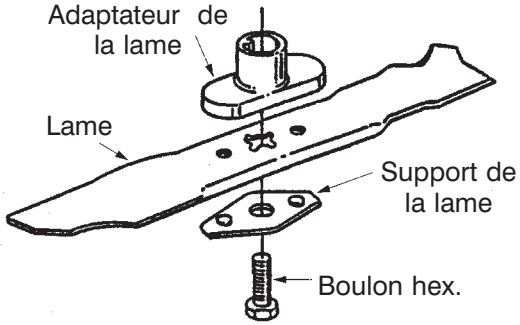

Figure 18

Vérifiez périodiquement que TOUS les écrous et boulons de la machine sont bien serrés.

ATTENTION: Le fait de couper l'herbe sur un sol sablonneux provoque l'usure de la lame par abrasion.

Après un usage prolongé, particulièrement dans des terrains sablonneux, la lame sera émoussée et perdra son tranchant original. L'efficacité de la coupe sera réduite et la lame devra être remplacée. Remplacez-la toujours par une lame de rechange approuvée par l'usine. Le fabricant n'est pas responsable des dommages causés par une lame déséquilibrée.

DÉMONTAGE ET REMPLACEMENT DE LA COURROIE D'ENTRAÎNEMENT

1. Débranchez le fil de la bougie et mettez-le à la terre contre le moteur.
2. Videz le réservoir d'essence ou placez un morceau de plastique sous le capuchon pour empêcher l'essence de couler.
3. Inclinez la tondeuse sur le côté. Calez-la bien.
4. Enlevez le lame et l'adaptateur. Consultez la section concernant la lame de coupe dans le chapitre «ENTRETIEN».
5. Déplacez le dispositif de réglage de la hauteur des roues arrière à la position la plus élevée.
6. Avec une clé de 3/8 po, enlevez les trois vis à tête hex. qui maintiennent le déflecteur sur le plateau de coupe. Voir la Figure 19.
7. Faites pivoter le déflecteur vers l'arrière de la tondeuse. Voir la Figure 20.
8. Enlevez le boulon hex. qui maintient la transmission sur la carrosserie de la tondeuse. Voir la Figure 21.

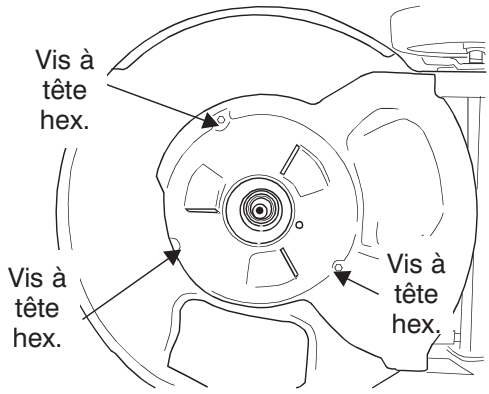

Figure 19

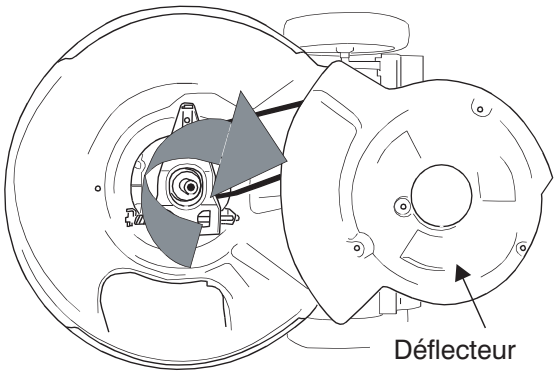

Figure 20

9. Inclinez la transmission vers l'avant et desserrez le boulon de la poulie de tension et le contre-écrou d'un demi-tour en utilisant deux clés de 7/16 po.
10. Avec une pince, tirez et faites tourner le support du dispositif de retenue de la courroie dans la fente de la poulie de tension.
11. Dégagez la courroie en la faisant glisser entre le support du dispositif de retenue et la poulie de tension. Voir la Figure 22.
12. Pressez la courroie et poussez-la. Poussez la tige de commande vers l'intérieur, vers le plateau de coupe et sortez le câble à six vitesses de la fente. Voir la Figure 23.
13. Écartez la poulie et la courroie. Voir la Figure 24.
14. Soulevez la poulie inférieure et dégagez la courroie usagée du vilebrequin. Voir la Figure 25.
15. Placez la courroie neuve sur la poulie de transmission. Insérez la courroie dans la gorge de la poulie et faites tourner la poulie jusqu'à ce que la courroie soit bien assise dans la poulie de transmission. Voir la Figure 25.
16. Placez la courroie entre la poulie de tension et le support de retenue de la courroie.

MOTEUR

Consultez la notice d'utilisation du moteur pour tout ce qui concerne l'entretien du moteur.

Utilisez **l'huile à moteur** recommandée dans la notice d'utilisation du moteur fournie avec la tondeuse. Lisez attentivement les instructions et suivez-les.

Dans des conditions normales nettoyez **le filtre à air** recommandée dans la notice d'utilisation du moteur fournie avec la tondeuse. Nettoyez-le à intervalles plus rapprochés dans des conditions très poussiéreuses. Une mauvaise performance du moteur et sa «noyade» sont des indications que le filtre à air doit être nettoyé.

Nettoyez **la bougie** et ajustez l'écartement une fois par saison. Il est recommandé de remplacer la bougie au début de chaque saison. Vérifiez le type de bougie à utiliser et l'écartement correct dans la notice d'utilisation du moteur.

> **REMARQUE:** *Ce système d'allumage par étincelle de véhicule respecte toutes les exigences du Règlement sur le matériel brouilleur du Canada.*

Nettoyez le moteur régulièrement avec un linge ou une brosse. Gardez le système de refroidissement (à proximité du ventilateur) propre pour assurer la bonne circulation d'air essentielle aux bonnes performances et à la longévité du moteur. Enlevez tous les brins d'herbe, la saleté et autres débris combustibles se trouvant à proximité du silencieux.

PLATEAU DE COUPE

Nettoyez le dessous du plateau de coupe après chaque utilisation. En effet, les brins d'herbe, les feuilles et la saleté s'y accumulent et risquent d'accélérer le processus de rouille et de corrosion. Ceci peut également causer une éjection inégale des brins d'herbe lors de la prochaine utilisation.

Pour nettoyer le plateau de coupe, inclinez la tondeuse et grattez le dessous avec un outil adéquat. (débranchez toujours le fil de la bougie).

LAME DE COUPE

AVERTISSEMENT : Pour éviter tout démarrage accidentel, mettez toujours le fil de la bougie à la terre et retirez la clé de contact avant de manipuler la lame. Portez toujours des gants épais ou utilisez un chiffon pour manipuler la lame.

Basculez la tondeuse selon les instructions dans la notice d'utilisation du moteur. S'il n'y a pas d'instructions spécifiques, basculez la tondeuse avec le carburateur sur le haut.

Enlevez le boulon et le support de la lame qui maintiennent la lame et l'adaptateur sur le vilebrequin. Dégagez la lame et l'adaptateur du vilebrequin.

AVERTISSEMENT: Examinez périodiquement l'adaptateur de lame pour y détecter tout fendillement éventuel, surtout après avoir heurté un objet. Remplacez-le au besoin.

Pour obtenir les meilleurs résultats, la lame doit être bien affûtée. Pour l'affûter à nouveau, démontez-la puis meulez ou limez les bords tranchants en maintenant l'angle aussi près que possible du biseau original. Il est **essentiel** que chaque tranchant soit affûté également pour ne pas avoir une lame déséquilibrée. Une lame déséquilibrée cause des vibrations à vitesse élevée, peut endommager le moteur et la tondeuse et, en se brisant, provoquer des blessures graves. Vous pouvez vérifier l'équilibre de la lame en la plaçant sur un tournevis à tige ronde. Limez le métal du côté le plus lourd jusqu' à ce que la lame soit parfaitement équilibrée.

Avant de remonter la lame et son adaptateur sur la tondeuse, lubrifiez le vilebrequin et la surface intérieure de l'adaptateur avec une huile légère. Placez l'adaptateur de la lame sur le vilebrequin, «l'étoile» à l'opposé du moteur. Voir la Figure 18. Placez la lame, le côté sur lequel la mention «Bottom» (ou le numéro de pièce) apparaît, à l'opposé de l'adaptateur. Alignez le support de la lame sur celle-ci en enfonçant les pattes dans les trous de la lame, puis insérez le boulon hex. Serrez le boulon hex. au couple recommandé ci-dessous.

Couple de montage de la lame

Boulon central 450 po-lb min., 600 po-lb max.

N'oubliez pas de vérifier à nouveau le point mort, conformément aux instructions du chapitre «Utilisation». Déplacez la petite roue dans le sens opposé pour desserrer la courroie d'entraînement au besoin.

RÉGLAGE DU CÂBLE DE CHANGEMENT DES SIX VITESSES

Le réglage périodique de ce câble est rendu nécessaire par l'étirement et l'usure normale du câble. Ajustez le câble s'il n'est pas possible de passer les six vitesses.

Le support de réglage du câble se trouve sur la gauche de la tondeuse, à côté du moteur. Desserrez l'écrou à six pans qui retient le support de réglage. Voir la Figure 17. Poussez le support (vers l'arrière de la tondeuse) et serrez à nouveau l'écrou à six pans. Essayez les vitesses de la tondeuse (le moteur doit tourner).

RÉGLAGES DU CARBURATEUR

Certains ajustements mineurs seront peut-être nécessaires pour compenser les différences de carburant, de température, d'altitude et de charge. Consultez la notice d'utilisation du moteur fournie avec la tondeuse quant aux réglages du carburateur.

LUBRIFICATION

ATTENTION: DÉBRANCHEZ TOUJOURS LE FIL DE LA BOUGIE AVANT DE FAIRE L'ENTRETIEN.

MOTEUR - Consultez la notice d'utilisation du moteur pour les instructions de lubrification.

COMMANDE DE LA LAME - Lubrifiez les points de pivot de la poignée de commande de la lame et le câble de frein au moins une fois par saison avec une huile légère. La commande de la lame doit fonctionner facilement dans les deux sens.

ROUES - Lubrifiez les roulements à billes des roues au moins une fois par saison avec de l'huile fluide, tous les autres genres n'ont pas besoin d'être lubrifiées. Toutefois, si elles doivent être démontées pour une raison quelconque, lubrifiez la surface du boulon d'essieu et la surface intérieure de la roue avec une huile automobile légère.

TRANSESSIEU - Le transessieu est lubrifié à l'usine et n'a pas à être vérifié. S'il doit être démonté pour une raison ou pour une autre, lubrifiez-le avec 2 oz. de graisse Alvania n° de pièce 737-0168.

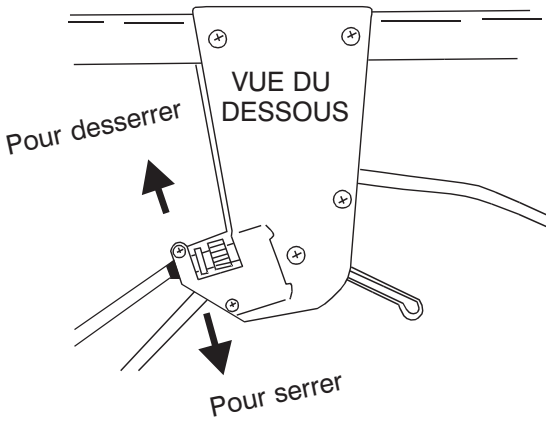

Figure 16

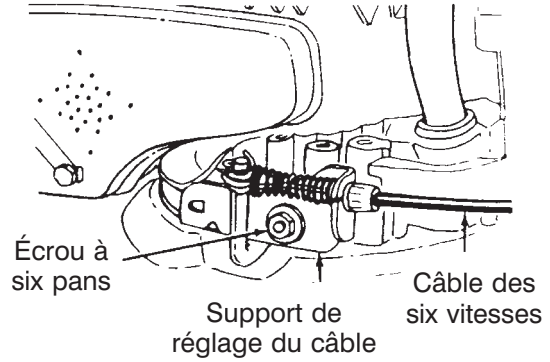

Figure 17

ENTRETIEN

Pour obtenir les meilleurs résultats, la lame doit être bien affûtée. Pour la raffûter: démontez-la puis meulez ou limez les bords tranchants en maintenant l'angle aussi près que possible du biseau original.

Une lame déséquilibrée cause des vibrations qui peuvent endommager le moteur et la tondeuse. Assurez-vous de bien rééquilibrer la lame après l'avoir affûtée.

Après un usage prolongé, particulièrement dans des terrains sablonneux, la lame sera émoussée et perdre son tranchant original. L'efficacité de la coupe sera réduite et la lame devra être remplacée. Remplacez-la toujours par une lame de rechange approuvée par l'usine. Le fabricant n'est pas responsable des dommages causés par une lame déséquilibrée.

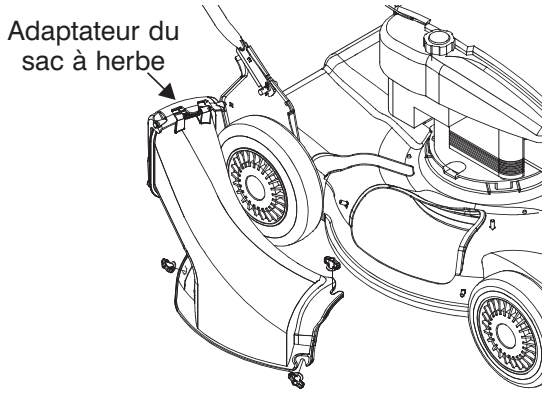

Figure 11

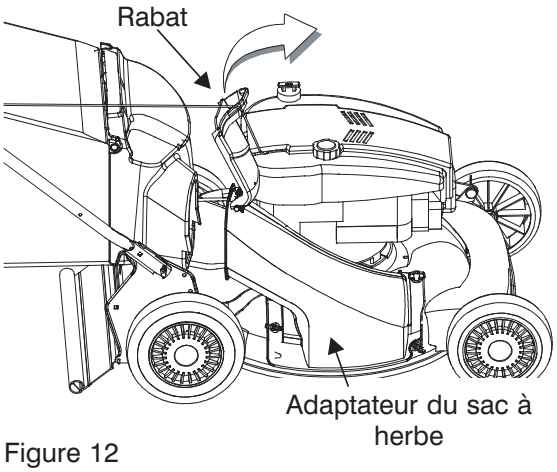

Figure 12

Figure 13

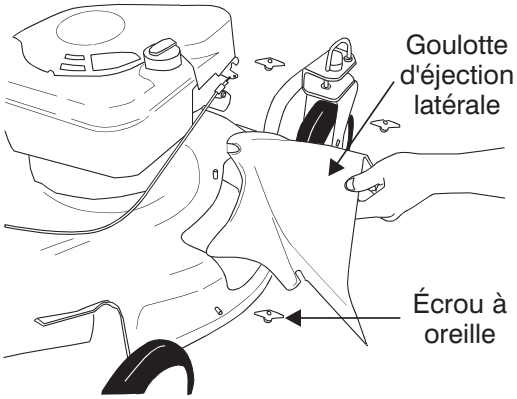

Figure 14

3. Relevez le rabat et faites glisser le sac sur l'adaptateur. Voir la Figure 12.

POUR VIDER LE SAC À HERBE

Dégagez le sac à herbe de son adaptateur en le tenant par la poignée inférieure. Relevez la partie arrière du sac. Le sac s'ouvre alors et l'herbe coupée peut être déversée. Voir la Figure 13. Le haut du sac repose sur le support métallique entre les guidons.

ÉJECTION LATÉRALE DE L'HERBE COUPÉE

Cette tondeuse peut éjecter l'herbe coupée sur le côté. Suivez les instructions des paragraphes 1 et 2 pour éjecter l'herbe.

1. Retirez le déflecteur de déchiquetage ou l'adaptateur du sac à herbe. Voir la Figure 10.
2. Remettez la goulotte d'éjection latérale et les écrous à oreilles en plastique en place. Voir la Figure 14.

RÉGLAGES

ATTENTION: N'EFFECTUEZ JAMAIS DE RÉGLAGE SUR LA TONDEUSE SANS AVOIR AUPARAVANT ARRÊTÉ LE MOTEUR ET DÉBRANCHÉ LE FIL DE LA BOUGIE.

ATTENTION: Avant de changer la hauteur de la tondeuse, arrêtez-la et débranchez le fil de la bougie.

MODÈLES À RÉGLAGE DE LA HAUTEUR DE COUPE PAR UNE MANETTE

Consultez le chapitre «Commandes» et la Figure 5.

RÉGLAGE DE LA COMMANDE D'EMBRAYAGE DE L'ENTRAÎNEMENT

Servez-vous de la petite roue de réglage située sur le dessous du boîtier de la commande de l'embrayage pour serrer la courroie d'entraînement si la tondeuse n'avance pas quand la commande d'embrayage est enclenchée, ou si la courroie patine (si la tondeuse hésite alors que le moteur tourne au même régime). Voir la Figure 16.

Cette petite roue de réglage peut aussi servir à déterminer la position d'enclenchement de la commande d'embrayage. Si la conduite s'avère plus confortable lorsque la manette est éloignée du guidon, serrez la courroie d'entraînement.

LES MODÈLES AVEC DÉMARREUR À LANCEUR SEULEMENT:

- Prenez la poignée du démarreur à lanceur de la façon illustrée et tirez-la lentement jusqu'à ce que vous sentiez une légère résistance. Tirez alors rapidement pour faire démarrer le moteur et pour éviter le recul. Laissez la poignée revenir lentement jusqu'au boulon de guidage de la corde. Voir la Figure 9.
- Pour enclencher l'entraînement, pressez la poignée de commande de l'embrayage vers la poignée de commande de la lame. Voir la Figure 9. Lâchez la commande de l'embrayage pour ralentir pour contourner un obstacle, tourner ou pour arrêter.
- Le levier de changement de vitesse se trouve sur le boîtier de la commande d'embrayage de l'entraînement, sur le guidon supérieur. Voir la Figure 9. Il sert à choisir la vitesse de déplacement de la tondeuse. Lâchez la commande d'embrayage de l'entraînement pour changer de vitesse.

AVERTISSEMENT: CE MÉCANISME DE COMMANDE EST UN DISPOSITIF DE SÉCURITÉ. N'ESSAYEZ JAMAIS D'ÉVITER SON EMPLOI.

Il suffit d'appuyer sur ce guidon pour faire fonctionner la machine. Le fait de lâcher la poignée de commande de la lame arrête le moteur et la lame.

ARRÊT DU MOTEUR

- Lâchez la poignée de commande de la lame pour arrêter le moteur et la lame.

AVERTISSEMENT: La lame continue à tourner pendant quelques secondes après que le moteur s'est éteint.

- Débranchez le fil de la bougie et mettez le à la masse contre le moteur en suivant les instructions de la notice d'utilisation du moteur pour empêcher tout démarrage accidentel lorsque la machine n'est pas surveillée.

UTILISATION DE L'ACCESSOIRE DE DÉCHIQUETAGE

Vérifiez que les cailloux, bâtons, fil de fer ou autres objets qui risquent d'endommager la tondeuse ou son moteur, ont été enlevés de la pelouse. Ces objets pourraient être accidentellement projetés par la tondeuse et blesser gravement le conducteur ou toute autre personne présente.

Vous obtiendrez de meilleurs résultats si vous ne coupez pas l'herbe mouillée car elle a tendance à coller sur le dessous de la tondeuse et à empêcher le déchiquetage des brins d'herbe. De plus, vous pourriez perdre l'équilibre et tomber sur de l'herbe mouillée. Il sera peut-être nécessaire d'effectuer des passages plus étroits si l'herbe est jeune ou humide.

Coupez un tiers ou moins de la longueur totale de l'herbe. Continuez à tondre la pelouse à l'automne jusqu'à ce qu'elle cesse de pousser.

Cette tondeuse a été étudiée pour fonctionner à plein régime pour vous faire bénéficier de la meilleure coupe et d'un déchiquetage très efficace.

AVERTISSEMENT: Arrêtez le moteur si vous heurtez un objet quelconque. Débranchez le fil de la bougie, cherchez soigneusement tout signe de dégât à la tondeuse et réparez-la avant de la remettre en marche et de vous en servir. Des vibrations importantes de la tondeuse indiquent des dégâts. Faites examiner et réparer la machine rapidement.

MISE EN SAC DE L'HERBE COUPÉE

Il est possible de mettre l'herbe coupée en sac. Suivez les instructions des paragraphes 1 à 3 pour préparer la tondeuse pour la mise en sacs.

1. Enlevez les écrous à oreilles retenant le déflecteur de déchiquetage (voir la Figure 10) ou la goulotte d'éjection latérale (voir la Figure 14). Retirez le bouchon ou la goulotte d'éjection.
2. Installez l'adaptateur du sac (voir la Figure 11) et attachez-le avec les écrous à oreilles. Vérifiez que le bord intérieur glisse sous le rebord du plateau de coupe.

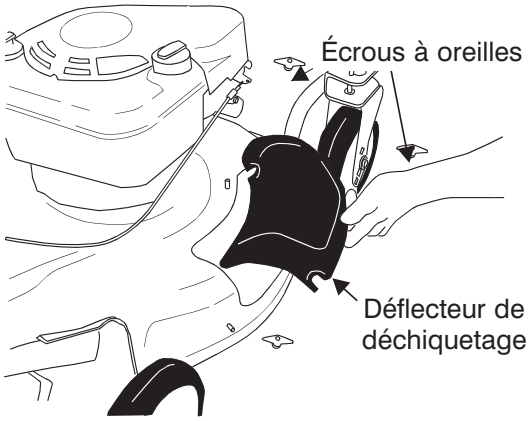

Figure 10

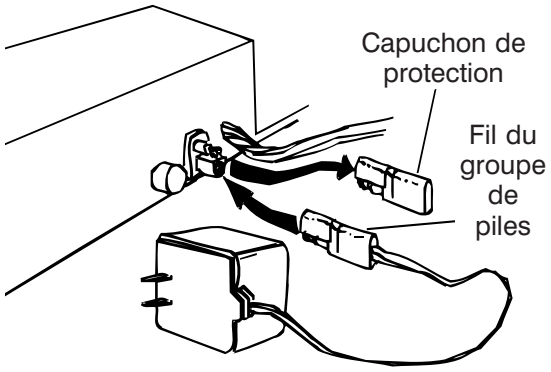

Figure 7

AVERTISSEMENT: N'enlevez jamais le groupe de piles du guidon de la tondeuse, sauf pour le remplacer. Dans ce cas, reportez-vous aux instructions dans le chapitre sur l'entretien.

VÉRIFICATION DU RÉGLAGE DU POINT MORT POUR TOUS LES MODÈLES

- Vérifiez toujours le bon fonctionnement de l'embrayage d'entraînement avant d'utiliser la tondeuse:

  Lâchez la commande d'embrayage de l'entraînement et poussez la tondeuse qui doit se déplacer facilement.

  Dans le cas contraire et si les roues arrière ont tendance à se bloquer, il se peut que l'embrayage ne se relâche pas complètement. Ne mettez pas le moteur en route tant que ce problème n'est pas corrigé. Vérifiez que le câble de commande n'est ni plié ni pincé et que la gorge de la poulie n'est pas encrassée. Consultez le chapitre «Réglages» pour tout renseignement supplémentaire.

MISE EN MARCHE DU MOTEUR ET EMBRAYAGE DE LA LAME

AVERTISSEMENT: Au moment du démarrage initial de la tondeuse, engagez la première vitesse (lente). Placez la tondeuse contre un obstacle solide (un mur, une clôture, etc.) et mettez le moteur en marche. Si la tondeuse bouge quand l'embrayage de l'entraînement n'est pas enclenché, arrêtez immédiatement le moteur. Vérifiez que la commande d'embrayage de l'entraînement est réglée de manière que la courroie d'entraînement soit la plus lâche possible. Consultez le chapitre «Réglages».

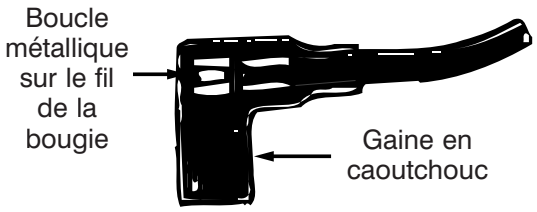

Figure 8

- Branchez le fil de la bougie sur cette dernière. Si une gaine en caoutchouc recouvre l'extrémité du fil de la bougie, assurez-vous que la boucle métallique, au bout du fil de la bougie (dans la gaine en caoutchouc), est bien fixée sur l'embout métallique de la bougie. Voir la Figure 8.
- Si votre tondeuse est équipée d'un amorceur, amorcez le moteur en suivant les instructions de la notice d'utilisation du moteur.
- Si votre tondeuse est équipée d'une commande à deux vitesses, veuillez consulter la notice d'utilisation du moteur qui accompagne la tondeuse.
- Placez-vous derrière la tondeuse, appuyez sur la commande d'embrayage de la lame et pressez-la contre le guidon supérieur, comme à la Figure 9. Vérifiez que la poignée de l'entraînement est relâchée.

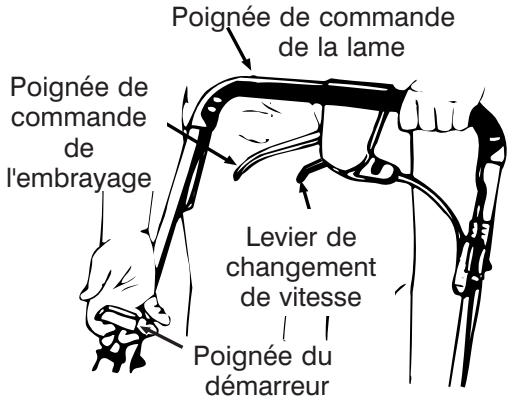

Figure 9 - DÉMARREUR À LANCEUR

LES MODÈLES AVEC DÉMARREUR ÉLECTRIQUE SEULEMENT:

- Tournez la clé de contact vers la droite pour mettre le moteur en route. Lâchez la clé quand le moteur tourne. Voir la Figure 4.

  REMARQUE: Le moteur de votre machine est équipé d'un système de démarrage à lanceur auxiliaire. Pour faire démarrer le moteur avec le démarreur auxiliaire, procédez comme suit:

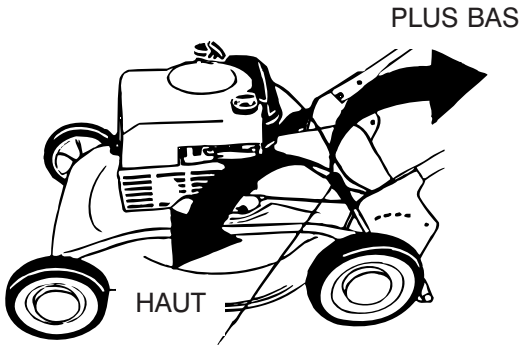

La manette de réglage de la hauteur de coupe

Figure 5

Déplacez-la vers l'avant ou vers l'arrière à la hauteur voulue. Voir la Figure 5.

La hauteur de coupe des **roues avant** est déterminée par le réglage à l'une des six positions de chaque roue pivotante. Voir la Figure 6.

Enlevez l'écrou à oreilles sur le boulon de l'essieu pour ajuster la hauteur. Écartez le boulon et la rondelle à ressort de la roue pivotante et choisissez une hauteur de coupe. Placez la rondelle à ressort sur le boulon d'essieu, puis enfoncez celui-ci dans le trou carré voulu, à travers la roue. Maintenez en place avec l'écrou à oreilles enlevé précédemment.

IMPORTANT: Toutes les roues doivent être réglées à la même position relative.

> **REMARQUE:** *Si le terrain est accidenté, placez la manette de réglage de la hauteur à une position de coupe plus élevée.*

BLOCAGE DES ROUES PIVOTANTES

AVERTISSEMENT: Pour travailler sur une pente, bloquez les roues.

Les roues pivotantes peuvent être bloquées ou peuvent pivoter librement. Soulevez et enfoncez les goupilles de blocage dans les gros trous pour bloquer les roues ou enfoncez les goupilles dans les petits trous pour qu'elles puissent pivoter.

UTILISATION

IMPORTANT: Ne déplacez le levier de changement de vitesse que lorsque le moteur tourne. En effet, le fait de changer de vitesse quand le moteur est arrêté peut endommager la tondeuse. Dégagez la commande d'embrayage de l'entraînement avant de changer de vitesse.

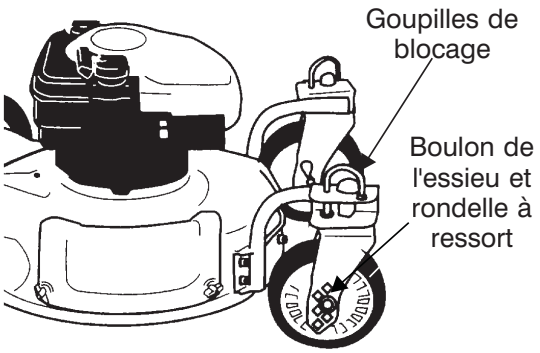

Figure 6

Faites les pleins d'essence et d'huile selon les instructions fournies dans la notice d'utilisation du moteur qui accompagne la tondeuse. Veuillez lire les instructions attentivement.

AVERTISSEMENT: Ne faites jamais le plein à l'intérieur, pendant que le moteur tourne ou avant que le moteur n'ait refroidi pendant au moins deux minutes.

AVANT LE DÉMARRAGE

LES MODÈLES POUR DÉMARREUR ÉLECTRIQUE SEULEMENT:

AVERTISSEMENT: La batterie contient un liquide corrosif et une matière toxique. MANIPULEZ-LA AVEC SOIN. Gardez-la hors de la portée des enfants. Vous ne devez pas la perforer, la démonter, l'endommager ou la brûler. Elle peut dégager des gaz explosifs pendant qu'elle se charge ou se décharge. Utilisez-la dans un endroit bien aéré, éloigné de toute flamme.

- Chargez la batterie pendant 16 heures avant l'emploi initial. NE LA CHARGEZ PAS PENDANT PLUS DE 20 HEURES.

> **IMPORTANT: Utilisez le chargeur de batterie fourni avec la tondeuse.**

Avant de charger la batterie, retirez le capuchon de protection qui recouvre l'extrémité du fil du groupe de piles. Raccordez toujours le fil du chargeur au fil du groupe de piles avant de brancher le chargeur dans une prise de courant de 120 volts. Voir la Figure 7.

Après la charge, débranchez le chargeur de la prise de courant, puis débranchez le fil du chargeur de la batterie.

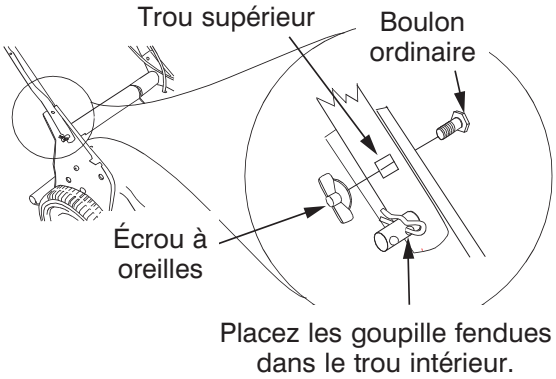

Figure 2

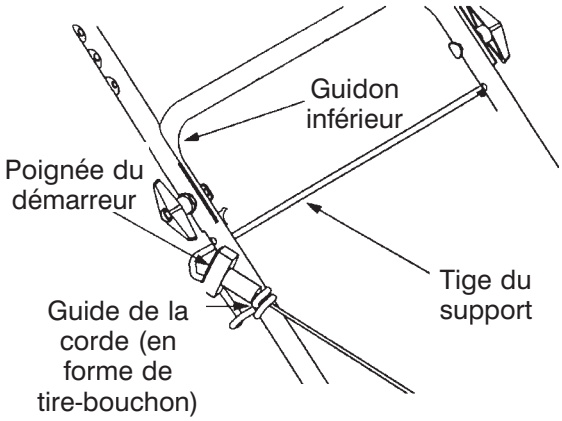

Figure 3

COMMANDES

POIGNÉE DE COMMANDE DE LA LAME

AVERTISSEMENT: Cette commande est en fait un dispositif de sécurité. N'essayez jamais d'éliminer sa fonction.

La poignée de commande de la lame se trouve sur le guidon supérieur de la tondeuse. Voir la Figure 1. Il faut serrer cette poignée contre le guidon pour que la tondeuse fonctionne. Le fait de lâcher la poignée arrête le moteur et la lame.

AVERTISSEMENT: La commande de l'obturateur ne peut pas servir à arrêter le moteur.

DÉMARREUR À LANCEUR

La poignée du démarreur à lanceur est attachée au guidon. Voir la Figure 3. Placez-vous derrière la tondeuse, en position de travail, pour mettre la tondeuse en marche.

COMMUTATEUR D'ALLUMAGE (Modèles à démarrage électrique seulement)

Le commutateur d'allumage est placé sur le panneau gauche.Voir la Figure 4.

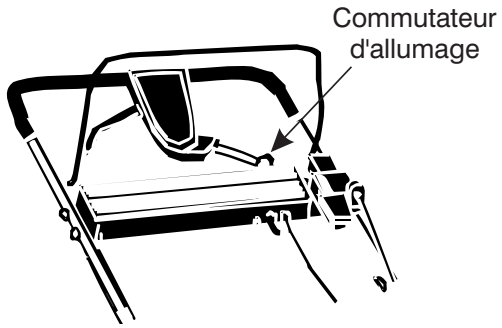

Figure 4-(Modèles à démarrage électrique seulement)

COMMANDE D'EMBRAYAGE DE L'ENTRAÎNEMENT

Serrez la commande d'embrayage de l'entraînement des roues arrière. Lâchez-la pour déclencher le mécanisme. De même, lâchez la commande pour ralentir pour contourner un obstacle, tourner ou arrêter.

LEVIER DE CHANGEMENT DE VITESSE

Il se trouve sur le boîtier de la commande d'embrayage de l'entraînement, sur le guidon supérieur. Voir la Figure 1. Il sert à choisir la vitesse de déplacement de la tondeuse. Lâchez la commande d'embrayage de l'entraînement pour changer de vitesse.

REMARQUE: *Ne déplacez le levier de changement de vitesse que lorsque le moteur tourne. En effet, le fait de changer de vitesse quand le moteur est arrêté peut endommager la tondeuse.*

RÉGLAGE DE LA HAUTEUR DE COUPE PAR UNE MANETTE (Modèles 959 & 979)

La manette de réglage détermine la hauteur de coupe de la tondeuse. La manette de réglage se trouve au-dessus de la roue arrière gauche. Tirez sur la manette et écartez-la de la tondeuse pour régler la hauteur de coupe. Déplacez-la vers l'avant ou vers l'arrière à la hauteur voulue. Voir la Figure 5.

MANETTE DE RÉGLAGE DE LA HAUTEUR DE COUPE (Modèle 999)

La manette de réglage des **roues arrière** détermine la hauteur de coupe de la tondeuse. La manette de réglage se trouve au-dessus de la roue arrière gauche. Tirez sur la manette et écartez-la de la tondeuse pour régler la hauteur de coupe.

ASSEMBLAGE DE LA TONDEUSE

Cette machine est expédiée **sans huile ni essence.** *Après l'assemblage, faites les pleins d'essence et d'huile conformément aux instructions de la notice d'utilisation du moteur fournie avec la machine.*

REMARQUE: Les côtés droit et gauche s'entendent vus de la position de conduite de la machine.

ASSEMBLAGE DE LA TONDEUSE (Voir la Figure 1)

- Débranchez le fil de la bougie et éloignez-le de la bougie.
- Retirez toutes les garnitures d'emballage qui se trouvent dans le carton (le cas échéant). Sortez les pièces détachées du carton, soulevez la tondeuse pour la sortir du carton ou coupez les coins du carton et roulez la tondeuse hors du carton.
- Relevez le guidon supérieur en le tirant pour le placer en position de travail. Voir la Figure 1. Assurez-vous que le guidon inférieur est bien appuyé sur les supports de montage. Serrez les écrous à oreilles de chaque côté du guidon. Voir la Figure 2.
- Enlevez les goupilles fendues placées dans le trou extérieur des goupilles soudées sur les supports de montage du guidon. Placez les goupilles fendues dans le trou intérieur. Voir la Figure 2.
- Insérez un boulon ordinaire (fourni dans le sachet de boulonnerie) dans le trou supérieur du support de montage droit du guidon (de l'intérieur vers l'extérieur). Voir la Figure 2. Maintenez-le en place avec un écrou à oreilles en plastique. Procédez de la même façon du côté gauche.

REMARQUE: *Vérifiez que le câble d'entraînement passe sur l'extérieur et au-dessus du guidon inférieur pour qu'il ne gêne pas lors de l'installation du sac à herbe.*

- Le guide de la corde (en forme de tire-bouchon) fait partie de la tige de support du sac à herbe installée sur le guidon inférieur. Voir la Figure 3. **Débranchez le fil de la bougie et mettez-le à la masse en suivant les instructions de la notice d'utilisation du moteur.** Pressez la poignée commande de la lame contre le guidon supérieur. Tirez lentement sur la corde du démarreur jusqu'à ce qu'elle passe le guide (en forme de tire-bouchon).
- Glissez la corde du démarreur autour du guide (en forme de tire-bouchon) jusqu'à ce qu'elle soit bien placée en son centre.
- Vérifiez que tous les écrous et boulons sont bien serrés.

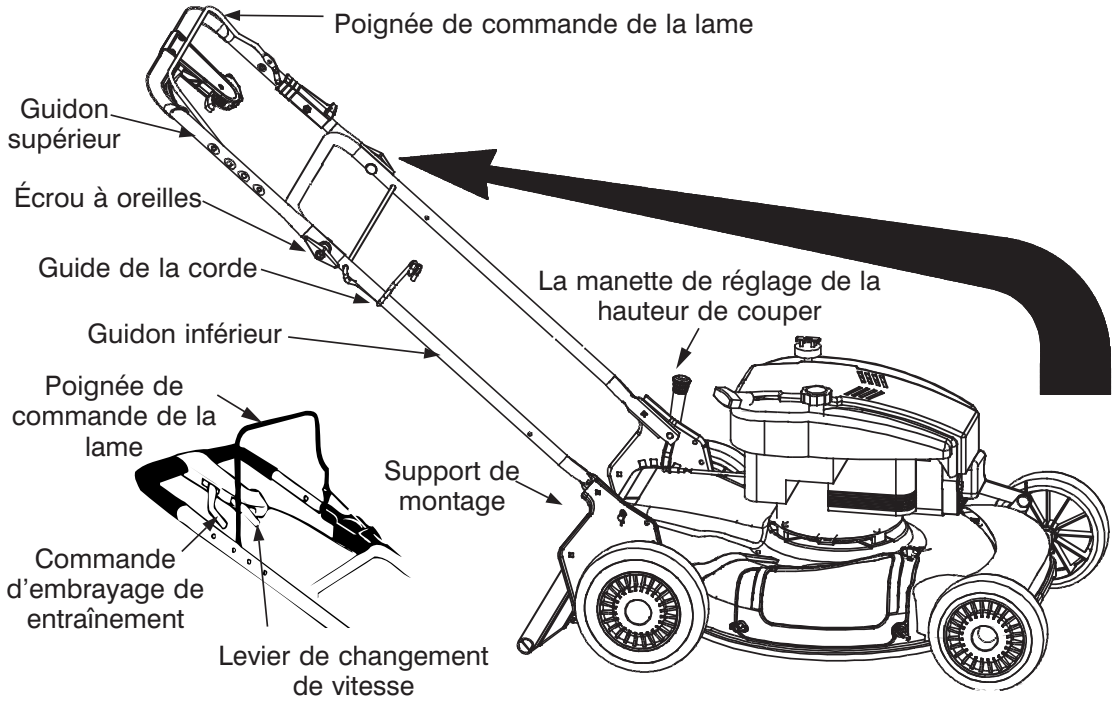

Figure 1

NOTICE D'UTILISATION

ÉTIQUETTE DE SÉCURITÉ

AVERTISSEMENT - Votre responsabilité

Cette machine ne doit être utilisée que par des personnes qui peuvent lire, comprendre et respecter les avertissements et instructions qui figurent dans cette notice et sur la machine.

INCLINOMÈTRE

(À conserver à un endroit sûr pour toute consultation ultérieure.)

SERVEZ-VOUS DE CET INCLINOMÈTRE POUR DÉTERMINER LES PENTES SUR LESQUELLES IL SERAIT DANGEREUX DE TRAVAILLER

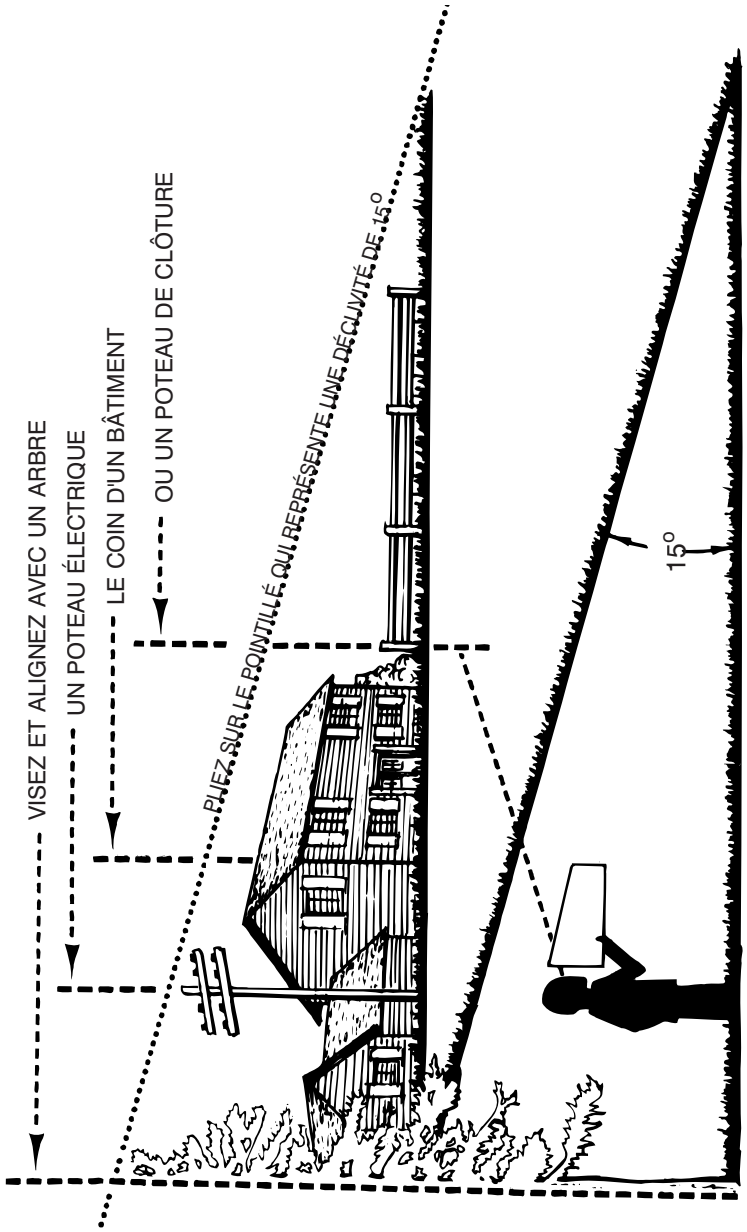

⚠ DANGER

Ne vous servez pas de la tondeuse sur des pentes supérieures à 15° (soit une déclivité de 2 ½ pi par 10 pi). Une tondeuse à siège risque en effet de se retourner et son conducteur peut être gravement blessé. Il est également difficile de conserver un bon appui en marchant derrière une tondeuse. Vous risquez de glisser et de vous blesser.

Utilisez les tondeuses À SIÈGE parallèlement à la pente, jamais en travers.

Utilisez les tondeuses À POUSSER perpendiculairement à la pente, jamais parallèlement.

ENTRETIEN
MANIPULATION DE L'ESSENCE

- Pour éviter toute blessure ou dégât matériel, faites très attention en manipulant de l'essence. Il s'agit d'un produit extrêmement inflammable et les vapeurs risquent d'exploser. Vous pouvez être grièvement blessé si des éclaboussures sur votre peau ou sur vos vêtements s'enflammaient. Rincez votre peau et changez immédiatement de vêtements.

a) Remissez le carburant dans des bidons homologués seulement.

b) Ne faites jamais le plein dans un véhicule, ni à l'arrière d'une camionette dont le plancher est recouvert d'un revêtement en plastique. Placez toujours les bidons par terre et loin de votre véhicule avant de les remplir.

c) Dans le mesure du possible, déchargez l'équipement motorisé de la remorque et faites le plein par terre. Si cela n'est pas possible, faites le plein avec un bidon plutôt que directement de la pompe à essence.

d) Maintenez le gicleur en contact avec le bord du réservoir d'essence ou avec l'ouverture du bidon jusqu'à ce que le plein soit terminé. N'utilisez pas un gicleur équipé d'un dispositif de blocage en position ouverte.

e) Éteignez toute cigarette ou pipe, tout cigare ou toute autre chaleur incandescente.

f) Ne faites jamais le plein à l'intérieur.

g) N'enlevez jamais le capuchon d'essence et n'ajoutez pas d'essence pendant que le moteur tourne ou s'il est chaud. Laissez le moteur refroidir pendant au moins deux minutes avant de faire le plein.

h) Ne faites jamais déborder le réservoir. Laissez un espace d'un demi-pouce environ pour permettre l'expension du carburant.

i) Resserrez bien le capuchon d'essence.

j) En cas de débordement, essuyez toute éclaboussures de carburant ou d'huile et enlevez tous les débris imbibés d'essence. Déplacez la machine à une autre endroit. Attendez 5 (cinq) minutes avant de mettre en marche le moteur.

k) Ne remisez jamais la machine ou les bidons d'essence à l'intérieur s'il y a une flamme, une étincelle (chauffe-eau à gaz, radiateur, sèche-linge, etc.).

l) Limitez les risques d'incendie en débarrassant le moteur des brins d'herbe, feuilles et autres saletés. Essuyez les éclaboussures de carburant ou d'huile et enlevez tous les débris imbibés d'essence.

m) Laissez la machine refroidir pendant au moins 5 minutes avant de la remiser.

ENTRETIEN GÉNÉRAL:

- Ne faites jamais fonctioner la machine dans un local clos car les gaz d'échappement du moteur contiennent du monoxyde de carbone, un gaz inodore très dangereux.
- Avant de nettoyer, de réparer ou d'examiner la machine, vérifiez que la lame et toutes les pièces mobiles se sont immobilisées. Débranchez le fil de la bougie et mettez-le à la terre contre le moteur pour empêcher tout démarrage accidentel.
- Verifiez souvent que la lame et les boulons de montage du moteur sont bien serrés. Examinez visuellement la lame pour détecter toute usure excessive, tout fendillement. Remplacez-la avec une lame authentique seulement (du liste de pièces qui se trouve dans cette notice). «L'emploi de pièces non conformes aux caractéristiques de l'équipement d'origine peut causer des performances inférieures et réduire la sécurité.»
- La lame est coupante et peut causer des blessures graves. Enveloppez la lame avec un chiffon ou portez des gants et faites très attention en le manipulant.
- Assurez-vous que tous les écrous, boulons et vis sont bien serrés pour que l'équipement soit toujours en bon état de marche.
- Ne modifiez jamais les dispositifs de sécurité. Vérifiez souvent qu'ils fonctionnent bien.
- Si vous heurtez un objet, arrêtez immédiatement le moteur, débranchez le fil de la bougie et examinez soigneusement la machine. Réparez les dégâts éventuels avant de remettre la machine en marche.
- Les éléments du sac à herbe et le clapet de la goulotte d'éjection peuvent s'user et être endommagés et, par conséquent, exposer les pièces mobiles ou causer la projection de débris. Par mesure de sécurité, vérifiez souvent les éléments et remplacez-les immédiatement avec des pièces authentique seulement (du liste de pièces qui se trouve dans cette notice). «L'emploi de pièces non conformes aux caractéristiques de l'équipement d'origine peut causer des performances inférieures et réduire la sécurité.»
- Ne modifiez pas le réglage du régulateur et ne laissez pas le moteur s'emballer. Le régulateur maintient le moteur à son régime maximal de fonctionnement sans danger.
- Prenez soin des étiquettes d'instructions et remplacez-les au besoin.
- Respectez les règlements concernant l'élimination des déchets et liquides qui risquent de nuire à la nature et à l'environement.

SI-104
12.5.03

- N'essayez jamais d'ajuster une roue ou de changer la hauteur de coupe pendant que la moteur tourne.
- La poignée de commande de la lame est un dispositif de sécurité. Ne tenez jamais de contourner son rôle. Ceci empêche le dispositif de sécurité de fonctionner correctement et peut causer des blessures en cas de contact avec la lame. La poignée de commande de la lame doit bouger facilement dans les deux sens et revenir automatiquement à la position non éclenchée quand on la lâche.
- N'utilisez jamais la tondeuse si le gazon est mouillé. Soyez toujours bien en équilibre. Faites attention de ne pas glisser et de ne pas tomber pour éviter des blessures graves. Si vous estimez que vous perdez votre équilibre, lâcher la poignée de commande de la lame immédiatement et la lame arrêtera de tourner dans trois secondes.
- Utilisez la tondeuse seulement dans la lumière du jour ou dans la bonne lumière artificielle. Marchez, ne courrez pas.
- Arrêtez la lame avant de traverser des allées, trottoirs ou chemins recouverts de gravier.
- Si la machine commence à vibrer d'une manière anormale, arrêter le moteur et cherchez-en immédiatement la cause. En général, toute vibration indique un problème.
- Arrêtez le moteur et attendez que la ou la lame se soit immobilisée avant de détacher le sac à herbe ou de déboucher la goulotte. La lame continue à tourner pendant quelques secondes après que le moteur s'est éteint. Ne placez jamais aucune partie du corps dans le secteur de lame avant que vous ne soyez sûrs que la lame a arrêté de tourner.
- N'utilisez jamais la tondeuse sans avoir l'abattant de protection arrière, la goulotte d'éjection, un sac à herbe, la poignée de commande de la lame ou d'autres dispositifs de sécurité appropriée, en place et qui fonctionnent correctement. N'utilisez jamais la tondeuse avec des dispositifs de sécurité endommagés. Le non-respect de ces consignes peuvent causer des blessures graves.
- Le silencieux et le moteur deviennent très chauds et peuvent causer des brûlures. Ne les touchez pas.
- N'utilisez que des accessoires recommandés par le fabricant de la machine. Le non-respect de ce consigne peut causer des blessures graves.
- En cas de situations qui ne sont pas mentionnées dans cette notice, soyez prudent et faites preuve de bon sens. Contactez votre département de service à la clientèles.

UTILISATION SUR UNE PENTE

Les accidents provoqués par tomber et de glisser, qui se produisent souvent sur des pentes, peuvent causer des blessures graves. Travailler sur un terrain en pente demande des précautions supplémentaires. Si vous ne sentez pas à l'aise sur la pente, n'y travaillez pas. Par mesure de sécurité utilisez l'inclinomètre fourni dans la notice d'utilisation pour mesurer la pente du terrain avant de commencer à travailler. Si selon l'inclinomètre, la pente est supérieure à 15°, n'utilisez pas la tondeuse pour éviter toute blessure grave.

À FAIRE:

- Travailler parallèlement à la pente, jamais perpendiculairement, Faites très attention en changeant de direction sur une pente.
- Faites attention aux trous et ornières. La machine peut se retourner sur un terrain accidenté. Des herbes hautes peuvent cacher des obstacles.
- Vérifier toujours votre équilibre. Vous risquez de glisser et de tomber et de vous blesser grièvement. Si vous sentez que vous allez perdre votre équilibre, lâchez immédiatement le guidon, et la lame arrêtera de tourner dans trois secondes.

À NE PAS FAIRE:

- Ne tondez pas près d'une falaise ou d'un talus. Le conducteur peut facilement perdre l'équilibre.
- Ne tondez pas sur une pente supérieure à 15° selon l'inclinomètre.
- Ne tondez pas de l'herbe mouillée. La traction réduite peut provoquer un dérapage.

ENFANT

- Un accident grave risque de se produire si le conducteur n'est pas toujours vigilant en présence d'enfants. Les enfants sont souvent attirés par la machine et la tonte de l'herbe. Ils ne comprennent pas les dangers. Ne supposez jamais qu'ils vont rester là où vous les avez vus.
  a) Éloignez les enfants de la zone de travail et placez-les sous la surveillance d'un adulte autre que le conducteur de la machine.
  b) Restez vigilant et arrêtez la machine si des enfants s'approchent de la zone de travail.
  c) Regardez toujours derrière vous et par terre avant de reculer et en reculant.
  d) Faites très attention en approchant d'angles morts, de buissons, d'autres objets qui peuvent gêner votre visibilité.
  e) Tenir des enfants loin de moteurs chauds ou tournants. Ils peuvent subir des brûlures graves d'un silencieux chaud.
- Ne permettez jamais à des enfants de moins de 14 ans d'utiliser la tondeuse. Des adolescents âgés de 14 ans ou plus doivent lire la notice d'utilisation, bien comprendre le fonctionnement de la machine et respecter les consignes de sécurité. Ils doivent apprendre à utiliser la machine et s'en servir sous la surveillance étroite d'un adulte.

Cette machine a été inspectée en vertu de la liste de contrôle de la qualité établie par le fabricant. En cas de divergence, veuillez vous téléphoner. Nous ferons notre possible pour expédier la ou les pièces par messagerie dans un délai d'un jour ouvrable à compter de votre appel.

CONSIGNES DE SÉCURITÉ

AVERTISSEMENT: Ce symbole attire votre attention sur d'importantes consignes de sécurité qui, si elles ne sont pas respectées, peuvent mettre en danger votre propre sécurité et celle d'autrui et/ou causer des dégâts matériels. Veuillez lire et suivre attentivement toutes les instructions de cette notice avant d'essayer d'utiliser la machine. Quand vous voyez ce symbole ⚠, tenez compte de l'avertissement.

DANGER: Cette machine doit être utilisée conformément aux consignes de sécurité qui figurent dans la notice d'utilisation. Comme avec tout appareil motorisé, une négligence ou une erreur de la part de l'utilisateur peut entraîner des blessures graves. Cette machine peut amputer mains et pieds et projeter des débris. Par conséquent, le non-respect de ces consignes peut causer des blessures corporelles graves et même mortelles.

UTILISATION EN GÉNÉRAL

- Assurez-vous de lire et de bien comprendre toutes les instructions qui figurent sur la machine et dans la notice d'utilisation avant de la mettre en marche. Conservez cette notice d'utilisation à un endroit sûr pour toute consultation ultérieure et pour commander des pièces de rechange.
- Familiarisez-vous avec les commandes et la bonne utilisation de cette machine avant de vous en servir. Apprenez à arrêter la machine et à débrayer rapidement les commandes.
- Ne permettez jamais à des enfants de moins de 14 ans de se servir de la machine. Des adolescents plus âgés doivent lire la notice d'utilisation, bien comprendre le fonctionnement de la machine et respecter les consignes de sécurité. Ils doivent apprendre à utiliser la machine et s'en servir sous la surveillance étroite d'un adulte.
- Ne permettez jamais à des adultes ne connaissant pas bien le fonctionnement de la machine de s'en servir.
- Pour éviter tout risque de contact avec la lame ou de blessure par un projectile, éloignez les enfants, passants et autres à au moins 75 pieds de la tondeuse pendant qu'elle fonctionne. Arrêtez la machine si quelqu'un s'approche.
- Examiner soigneusement la zone de travail. Ramassez tous les pierres, bâtons, fil métalliques os, jouets et autre objets qui pourraient vous trébuchez ou qui risque d'être ramassés et projetés par la lame. Les objets projetés par la machine peuvent causer des blessures graves.
- Prévoyez de travailler en évitant de projeter l'herbe vers des rues, des trottoirs, des spectateurs, etc. Évitez d'éjecter l'herbe en direction d'un mur ou d'un obstacle. De cette façon, les débris éventuels ne risque pas de ricocher et de blesser quelqu'un.
- Portez toujours des lunettes de sécurité en utilisant la machine ou en éffectuant un réglage ou une réparation. Les objets risquent de ricocher et de blesser grièvement quelqu'un dans les yeux.
- Portez des chaussures robustes à semelle épaisse et des vêtement bien ajustés.Une chemise et un pantalon qui protègent les bras et les jambes et des chaussures à bout d'acier sont recommandés. N'utilisez jamais la tondeuse si vous êtes pieds nus ou si vous portez des sandales ou des tennis.
- De nombreuses blessures se produisent lorsque la tondeuse passe sur le pied à la suite d'une chute. Ne retenez pas la tondeuse si vous tombez. Lâchez immédiatement le guidon.
- Ne tirez jamais la tondeuse vers vous en marchant. S'il faut faire reculer la tondeuse près d'un mur d'un autre obstacle, regardez d'abord par terre et derrière vous, puis procédez comme suit:
  a) Éloignez-vous de la tondeuse à bout de bras.
  b) Assurez votre stabilité.
  c) Reculez la tondeuse lentement et d'une demi-longeur de bras seulement.
  d) Répétez selon les besoin.
- N'utilisez jamais la tondeuse en état d'ébriété ou si vous prenez des médicaments ralentissant les réactions.
- Ne placez jamais vos mains ou vos pieds près d'une pièce en mouvement ou sous le plateau de coupe. La lame peut amputer mains et pieds.
- L'absence du clapet de la goulotte d'éjection ou un clapet endommagé peut causer des blessures en cas de contact avec la lame ou projeter des objets.
- Dégagez le dispositif d'auto-propulsion ou l'embrayage d'entraînement, le cas échéant, avant de faire démarrer le moteur.

SERVICE APRÈS-VENTE

- **AVANT DE FAIRE APPEL AU SERVICE APRÈS-VENTE, LOCALISEZ LE NUMÉRO DE MODÈLE ET LE NUMÉRO DE SÉRIE** - Inscrivez ces renseignements dans l'espace ci-dessous.

  IMPORTANT: Vous devez founir ces numéros, ainsi que la date et la preuve d'achat, pour bénéficier de tout service sous garantie.
- Si l'assemblage de cette machine nous pose des problèmes ou pour toute question concernant les commandes, le fonctionnement ou l'entretien de la machine, télephonez au service après-vente.
- Appelez le: **1-800-668-1238** pour parler à un agent du service après-vente.
- Préparez vos numéros de modèle et de série avant de téléphoner.

REMARQUE: Bien que les deux numéros soient importants, vous ne devrez enregistrer que le numéro de série avant de pouvoir poursuivre votre consultation.

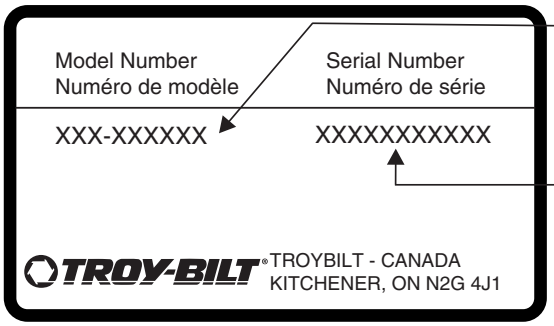

Le numéro de modèle se trouve ici, inscrivez le numéro de modèle ici:

_____

Le numéro de série se trouve ici, inscrivez le numéro de série ici:

_____

TABLE DES MATIÈRES

SERVICE APRÈS-VENTE 2
TABLE DES MATIÈRES 2
CONSIGNES DE SÉCURITÉ 3
INCLINOMÈTRE 6
ASSEMBLAGE DE LA TONDEUSE 7
COMMANDES 8
UTILISATION 9
RÉGLAGES 12
LUBRIFICATION 13
ENTRETIEN 14
ENTREPOSAGE HORS SAISON 18
PIÈCES DÉTACHÉES (Consultez la page 18 de la version anglaise de cette notice d'utilisation.)
GUIDE DE DÉPANNAGE 19
GARANTIE 20

Pour obtenir plus de renseignements sur votre machine, visitez notre www.mtdcanada.com

Manuel du propriétaire

♦ ASSEMBLAGE ♦ FONCTIONNEMENT ♦ ENTRETIEN

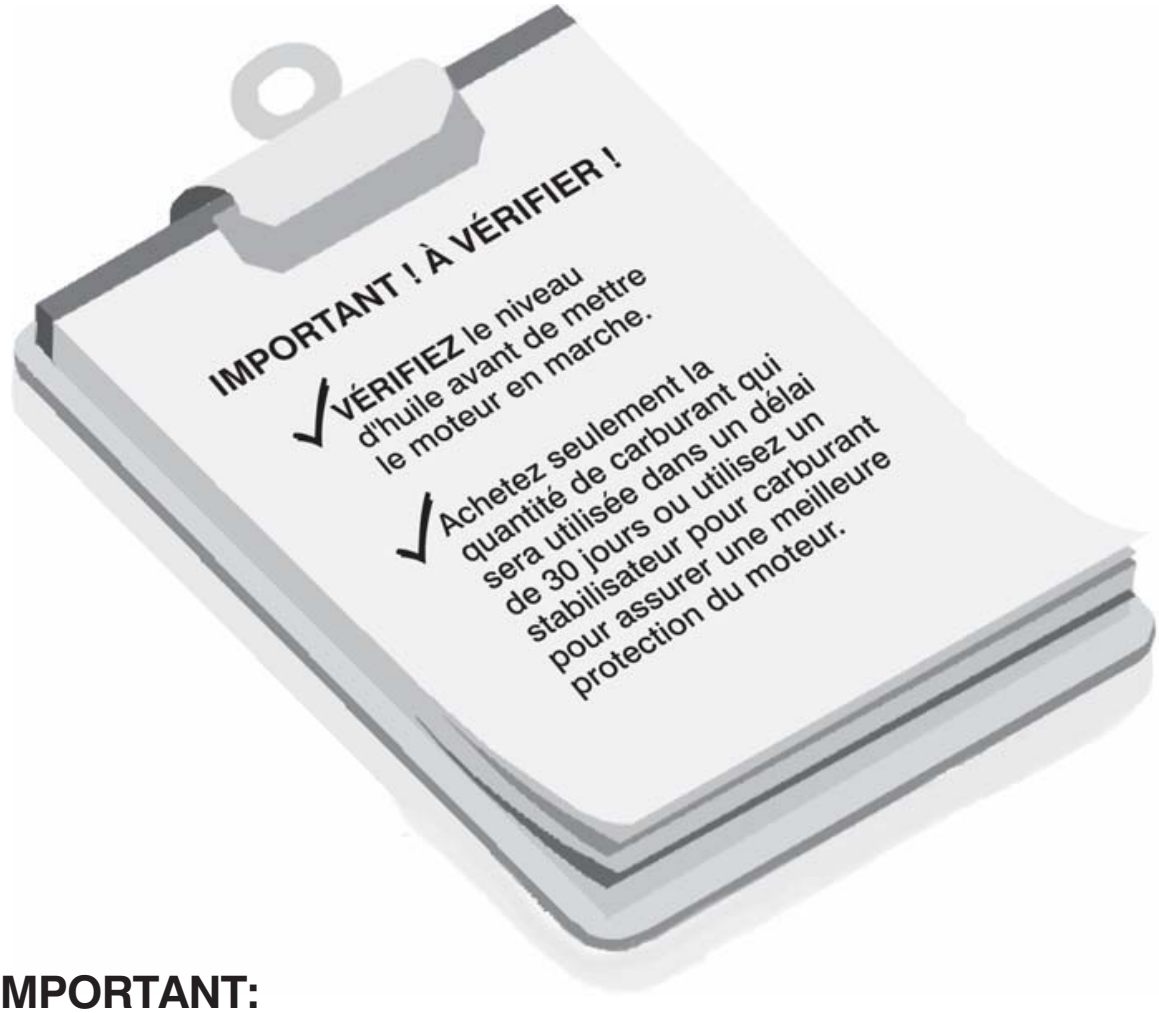

IMPORTANT:
Lisez attentivement les règles de sécurité et les instructions.

IMPRIMÉ AU CANADA

OG-4905